TOSHIBA
Solutions de Chauffage & Climatisation

Fiche technique produit

R32 - SDI - Monophasé

RAV-GP801ATW-E

Données techniques

R32 avec TOSHIBA

Référence		RAV-GP801ATW-E
Puissance frigorifique nominale	kW	7,1
Puissance calorifique nominale (à +7°C)	kW	8,0
Débit d'air	m³/h	3180
Niveau de pression sonore à 1m en GV (froid/chaud)	dB(A)	46 / 48
Niveau de puissance sonore en GV (froid/chaud)	dB(A)	63 / 66
Plage de fonctionnement (froid)	°C	-15 à +52
Plage de fonctionnement (chaud)	°C	-27 à +15
Dimensions (HxLxP)	mm	1050 x 1010 x 370
Poids	kg	74
Liaisons frigorifiques Gaz - Liquide	pouce	5/8 - 3/8
Longueur de liaison frigo min./max.	m	3 / 50
Dénivelé max.	m	30
Longueur sans appoint	m	30
Charge initiale de R32	kg (teqCO2)	1,9 (1,28)
Appoint de charge (monosplit)	g/m	35
Alimentation électrique	V-ph-Hz	220/240 - 1 - 50
Section alimentation mini U.E. (section UE/UI)*	mm²	3G2,5 (4G1,5)
Protection électrique	A	20

* Adapter la section à la longueur du câble.

Dimensions

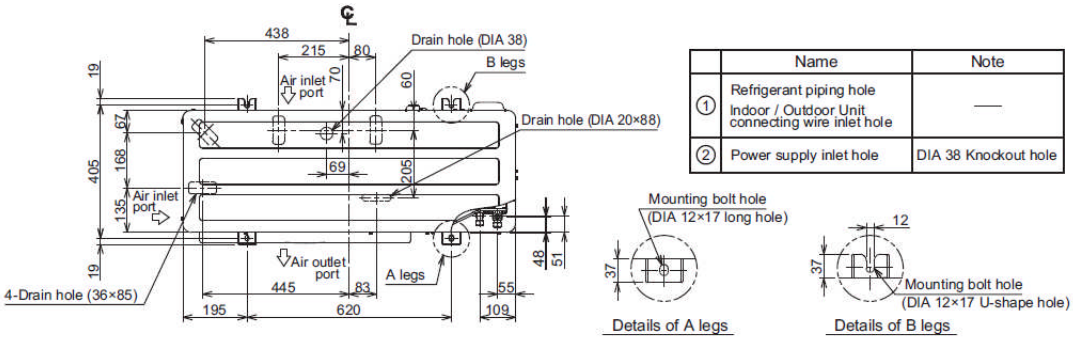

	Name	Note
①	Refrigerant piping hole Indoor / Outdoor Unit connecting wire inlet hole	—
②	Power supply inlet hole	DIA 38 Knockout hole

(Unit: mm)

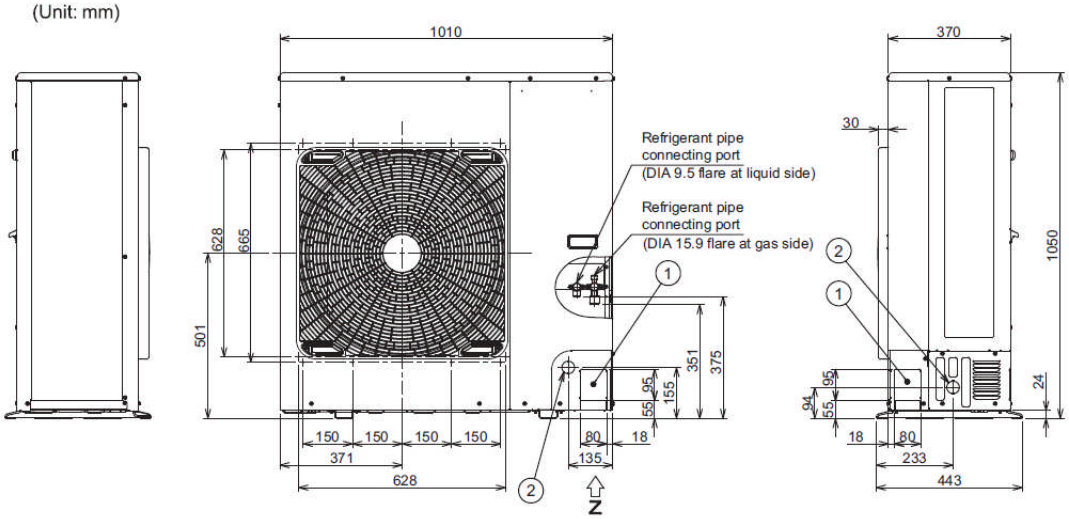

CE
EUROVENT CERTIFIED PERFORMANCE
0 810 723 723 Service 0,05 € / min + prix appel

Les données et informations contenues dans ce document sont fournies à titre indicatif uniquement. Toshiba Solutions de Chauffage & Climatisation (TFD SNC) se réserve le droit de modifier sans préavis tout ou partie de ce document.