legrand®

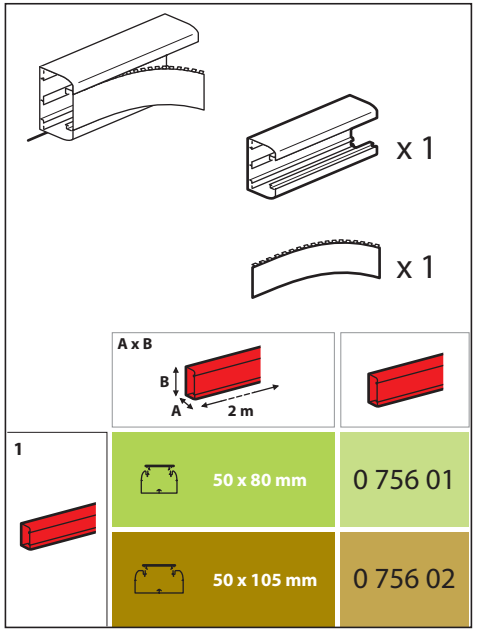

		Ø maxi (mm)	1,5 mm²	2,5 mm²	4 mm²	6 mm²	3 x 1,5 mm²	3 x 2,5 mm²	UTP & FTP
50x80	A	38	177	131	115	85	26	19	58
	A	-	94	70	61	45	13	10	31
	A	-	97	72	63	46	14	10	32
50x105	A	38	248	184	161	119	36	26	81
	A	-	165	122	107	79	24	17	54
	A	-	167	124	109	80	24	18	55

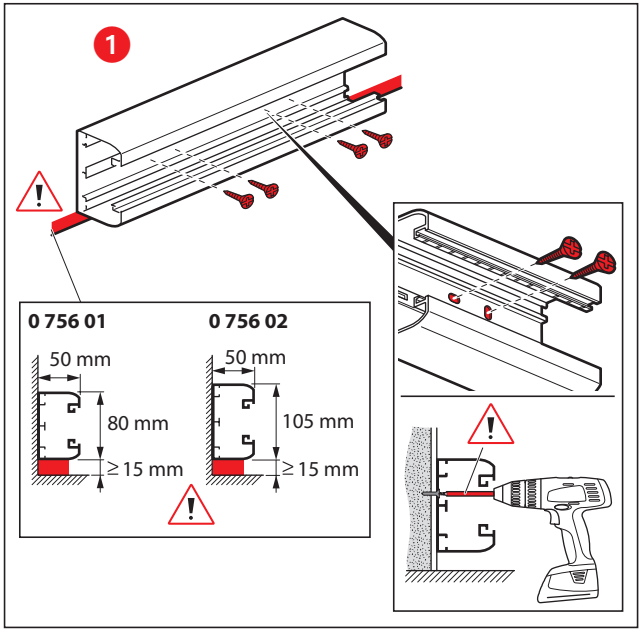

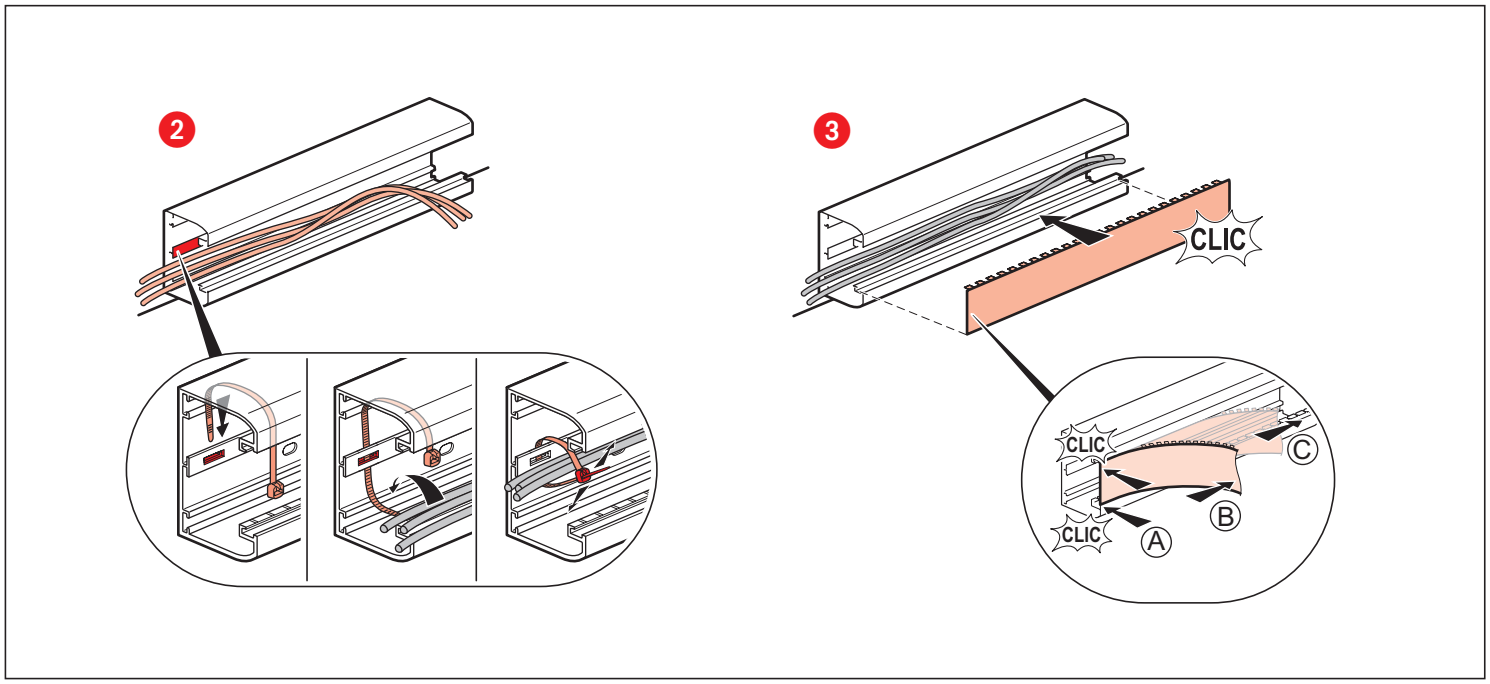

(FR) (LU) (BE) Respecter strictement les conditions d'installation et d'utilisation.
(NL) (BE) Neem de installatie- en gebruiksvoorwaarden nauwgezet in acht.
(GB) (IE) Strictly comply with instructions for installation and use.
(DE) (AT) (LI) Einbau- und Gebrauchsanleitungen sind genau zu beachten.
(ES) Respetar estrictamente las condiciones de instalación y de utilización.
(IT) Rispettare scrupolosamente le condizioni d'installazione e uso.
(PT) Respeitar estritamente as condições de instalação e de utilização.
(GR) (CY) ΔΕΫ·ΫΛΫΔ ·ΫΫΛΕΫ¿ ΫΕ¨ Ϋ¨ΌΫ·ΫΔΫ¨ ΔΑΙ·Ϋ¿ΫΫ·ΫΕ¨ Ϊ·Ε ¨Ϋ·ΫΕ¨.
(PL) Ściśle przestrzegać instrukcji dotyczących instalacji i użytkowania.
(TR) (CY) Yerleştirme ve kullanım koşullarına titizlikle riayet ediniz.
(HU) Tartsa be pontosan a beszerelelési és használati feltételeket.
(FI) Noudata asennus- ja käyttöohjeita tarkoin.
(SE) Iaktta noggrant installations- och användningsföreskrifterna.
(CZ) Důsledně dodržujte instalační a uživatelské podmínky.
(SK) Prísne dodržiavajte podmienky, za ktorých sa má prístroj inštalovať a používať.
(SI) Natančno upoštevajte pogoje za montažo in uporabo.
(DK) Installations- og anvendelsesbetingelserne skal overholdes nøje.
(MT) Imxi skond l-istruzzjonijiet mogħtija għall-istallazzjoni u l-użu.
(EE) Pidage täpselt kinni paigaldus-ja kasutamistingimustest.
(LV) Stingri ievērot uzstādīšanas un lietošanas noteikumus.
(LT) Griežtai laikykitės instaliavimo ir naudojimo sąlygų.
(NO) Installasjons- og bruksbetingelsene må nøye overholdes.
(IS) Fylgja skal vandlega öllum reglum um uppsetningu og notkun.

LE01018AB/02