IM 409 LED

220v
240v
IP65

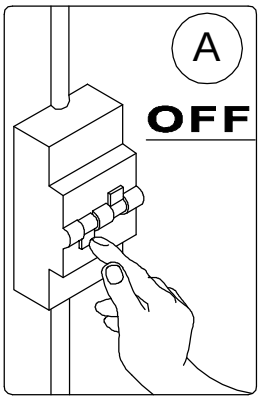

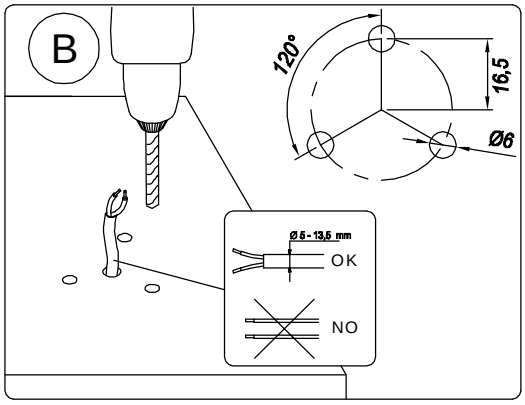

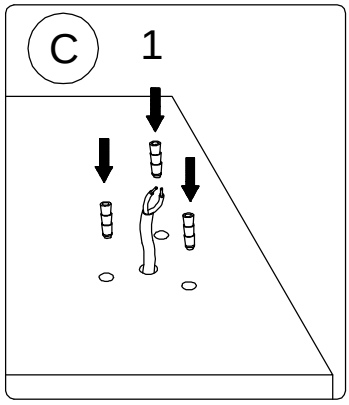

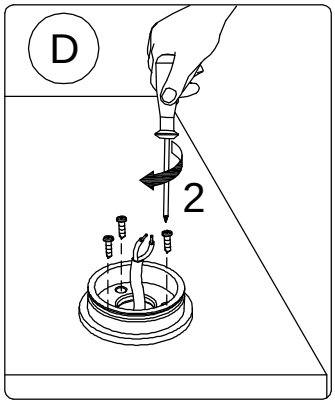

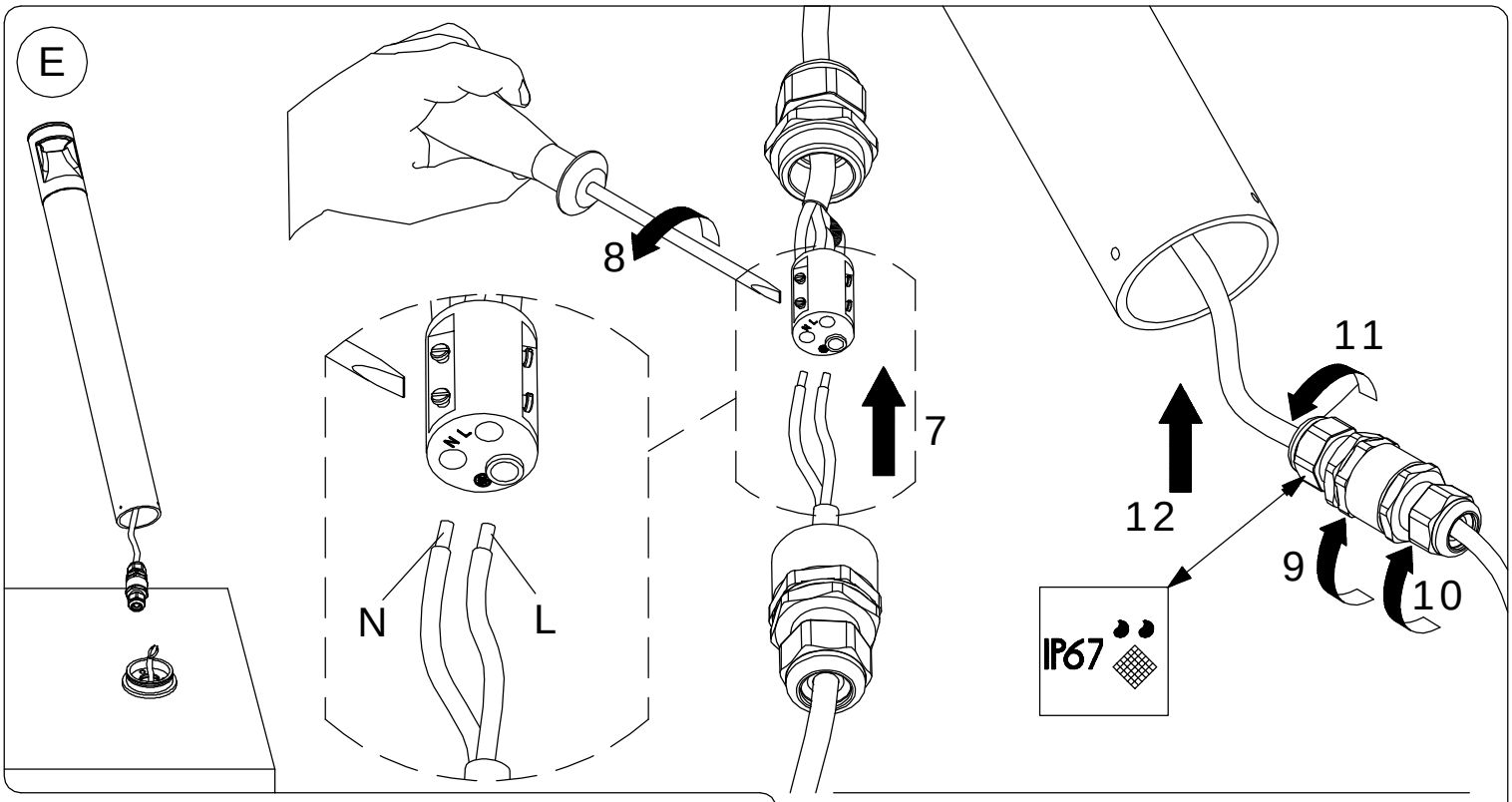

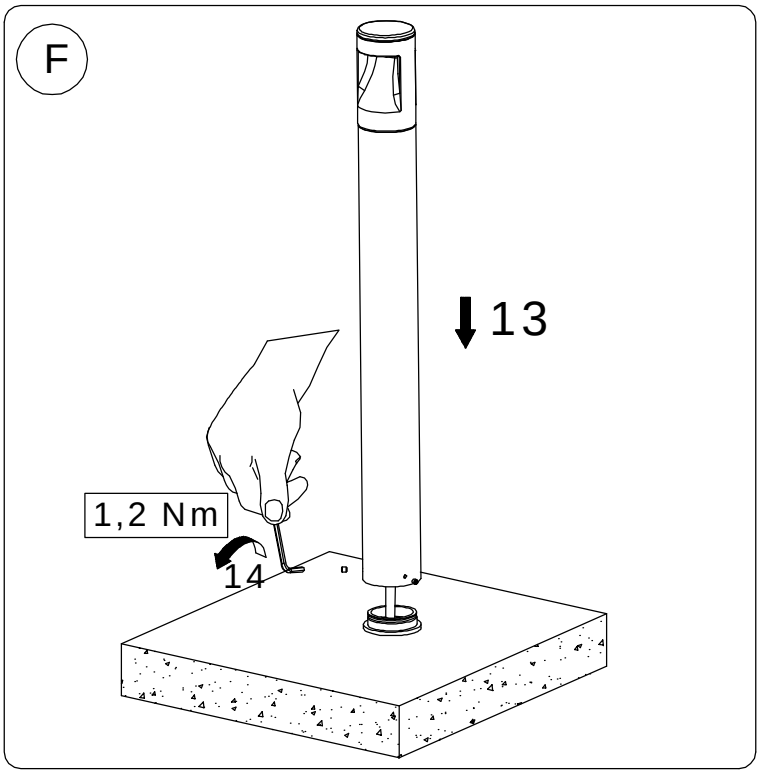

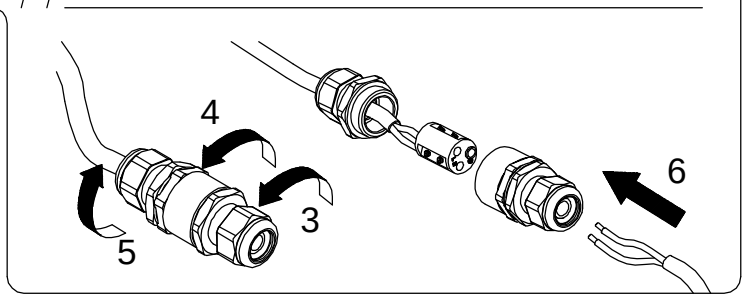

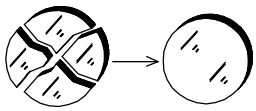

- In caso di rottura del diffusore in plastica il prodotto non può essere utilizzato , contattare il fornitore per la sua sostituzione .

- Should the plastic diffuser break , the product cannot be used and you should contact the manufacturer for its replacement .

- En cas d'endommage de diffuseur en plastique le produit ne peut pas être utilizé , contactez le fabricant pour le remplacement .

- Falls das Kunststoffabdeckung kaputt sein sollte, kann das produkt nicht verwendet werden. Kontaktieren Sie in dem Fall den Hersteller, um das Glas zu erstzen .

- No utilizar el producto en caso de roptura del difusor de plàstico y contactar el fabricante para la sustituciòn.