LRYEN-AY1

Schéma de câblage

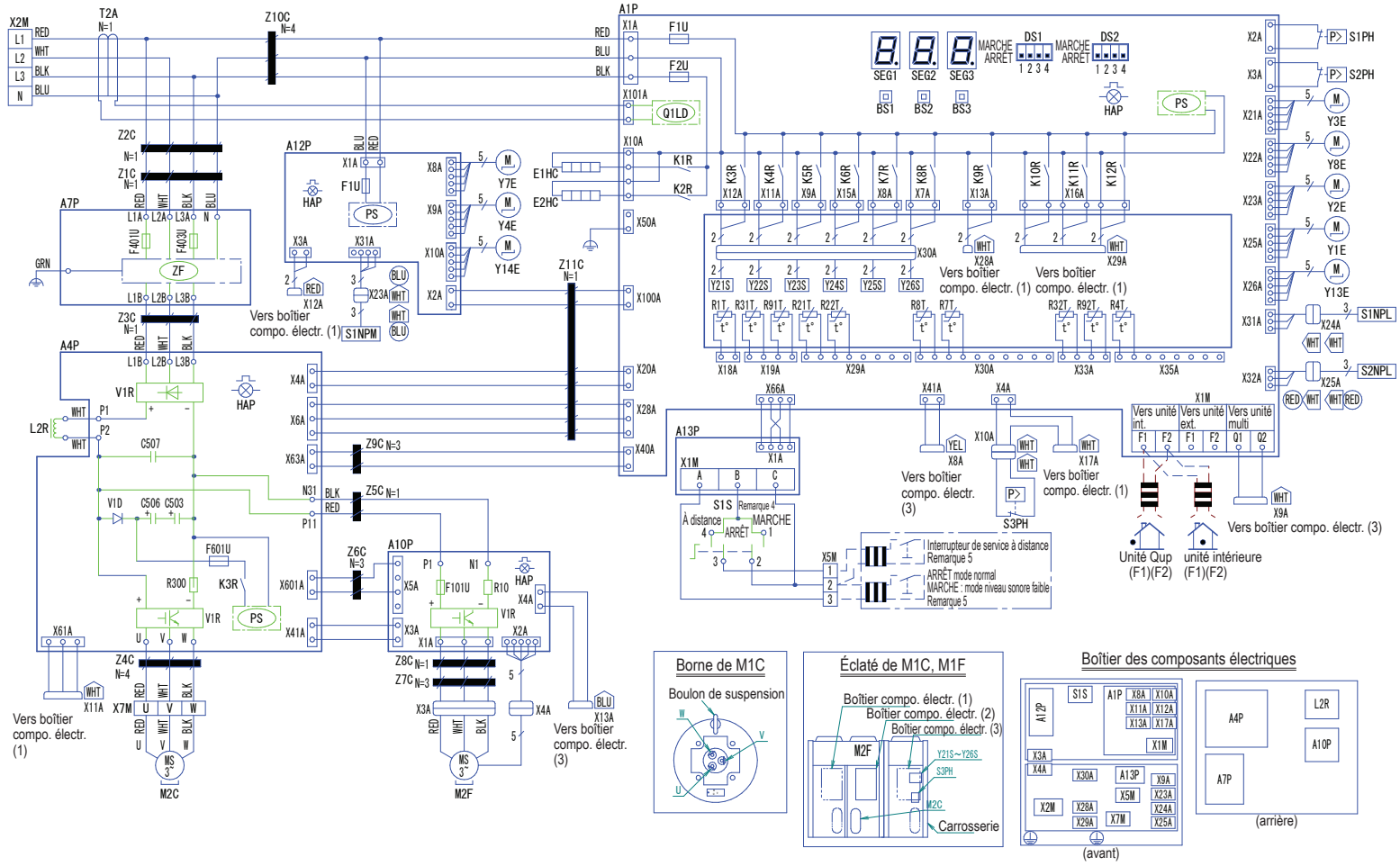

A1P	Carte du circuit imprimé (unité principale 1)
A4P	Carte du circuit imprimé (M2C)
A7P	Carte du circuit imprimé (filtre antiparasites) (M2C)
A10P	Carte du circuit imprimé (M2F)
A12P	Carte du circuit imprimé (unité secondaire)
A13P	Carte du circuit imprimé (ABC I/P 1)
BS1~3	Commutateur à bouton-poussoir
C503,C506	Condensateur (A4P)
C507	Condensateur à film (A4P)
DS1,DS2	Interrupteur Dip (A1P)
E1HC	Résistance de carter (M1C)
E2HC	Résistance de carter (M2C)
F1U,F2U	Fusible (T, 6,3A, 250V) (A1P)
F1U	Fusible (A12P)
F101U	Fusible (A10P)
F401U,F403U	Fusible (A7P)
F601U	Fusible (A4P)
HAP	Témoin (moniteur d'entretien-vert) (A1P, A4P, A10P, A12P)
K1R~K12R	Relais magnétique (A1P)
K3R	Relais magnétique (A4P)
L2R	Réacteur (A4P)
M2C	Moteur (compresseur) (inv2)
M2F	Moteur (ventilateur2)
PS	Alimentation à découpage (A1P, A4P, A6P)
Q1LD	Détecteur différentiel (A1P)
R10	Résistance (capteur de courant) (A10P)
R300	Résistance (A4P)
R1T	Thermistor (air) (A1P)
R21T	Thermistor (ASPIRATION M1C)
R22T	Thermistor (aspiration M2C)
R31T	Thermistor (refoulement M1C)
R32T	Thermistor (refoulement M2C)
R4T	Thermistor (dégivreur)
R7T	Thermistor (liquide)
R8T	Thermistor (sortie de l'échangeur de chaleur sous-réf.)
R91T	Thermistor (corps M1C)
R92T	Thermistor (corps M2C)
S1NPL	Capteur basse pression (réfrigération)
S2NPL	Capteur basse pression (climatiseur)
S1NPM	Capteur pression moyenne (liquide)
S1PH	Pressostat (protection haute pression) (M1C)
S2PH	Pressostat (protection haute pression) (M2C)
S3PH	Pressostat (protection haute pression) (M3C)
S1S	Commutateur de fonctionnement (à distance / arrêt / marche)

T2A	Capteur de courant (A1P)
V1R	Pont de diodes (A4P)
V1R	Module d'alimentation électrique (A4P, A10P)
V1D	Diode (A4P)
X3A,X4A	Connecteur (M2F)
X8A	Connecteur (A1P: X41A)
X9A	Connecteur (A1P: X1M)
X10A,X17A	Connecteur (A1P: X4A)
X11A	Connecteur (A4P: X61A)
X12A	Connecteur (A12P: X3A)
X13A	Connecteur (A10P: X4A)
X23A	Connecteur (A12P: X31A)
X24A	Connecteur (A1P: X31A)
X25A	Connecteur (A1P: X32A)
X28A	Connecteur (A1P: X13A)
X29A	Connecteur (A1P: X16A)
X30A	Connecteur (A1P: X7A~X9A, X11A, X12A, X15A)
X2M	Bornier (alimentation)
X5M	Bornier (interrupteur de commande à distance)
X7M	Bornier (compresseur)
Y1E	Détendeur électronique (transcritique)
Y13E	Détendeur électronique (évaporation extérieure)
Y14E	Détendeur électronique (retour d'huile d'aspiration) (M1C)
Y2E	Détendeur électronique (économiseur)
Y3E	Détendeur électronique (retour d'huile) (M1C)
Y4E	Détendeur électronique (retour d'huile) (M2C)
Y7E	Détendeur électronique (gaz)
Y8E	Détendeur électronique (injection de liquide)
Y21S~Y26S	Électrovanne (refoulement, chauffage)
Z1C~Z11C	Tore magnétique
ZF	Filtre antiparasites (avec limiteur de surtension) (A7P)

REMARQUES

1. Ce schéma de câblage est uniquement valable pour l'unité extérieure.
2. ▬▬: Câblage sur site.
3. ▭▭▭▭: Bornier, ▭▭: Connecteur, -○- : Borne, ⏚: Terre (vis)
4. Le réglage initial est « Arrêt ». Réglez sur « MARCHE » ou « À DISTANCE » pour opérer.
5. Utilisez un contact sec pour micro-courant pour l'utilisation de l'interrupteur de commande à distance. (1 mA ou moins, 12 Vcc)
   Reportez-vous aux données techniques pour l'utilisation d'un interrupteur de commande à distance.
6. Pour l'utilisation de l'interrupteur BS1~3, DS1 et DS2, reportez-vous à l'étiquette « Manuel d'installation » (précautions pour l'entretien) située sur le couvercle du boîtier des composants électriques.
7. Couleurs : BLK: Noir, RED: Rouge, BLU: Bleu, WHT: blanc - GRN: vert, YEL:jaune, PNK: rose