UniGrip – Y-Pipe

Le UniGrip – Y-Pipe est un système de suspension par câble, développé pour la suspension rapide d'un réseau de 2 tubes.

AVANTAGES

- **Rapide** – un seul point d'ancrage, soit une économie de perçage de 50 %
- **Économie du temps de travail** – dispense d'outil de découpe et remplace les rails, les consoles, les tiges filetées et toute la quincaillerie
- **Facile** – fournis en kits prêts à l'emploi, aucune préparation nécessaire
- **Sécurisé** – le bouton permet de sécuriser l'installation et un indicateur montre qu'il est dans sa position finale de sécurité
- **Versatile** – idéal avec le Collier Rapide Universel et peut être livré prêt à l'emploi

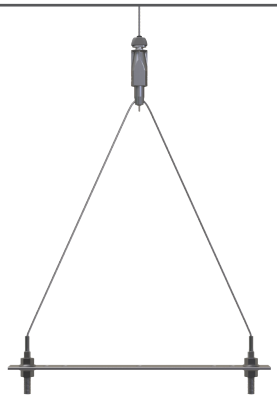

INSTALLATION ET AJUSTEMENT

1.

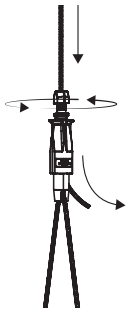

2.

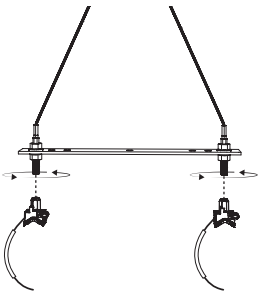

3.

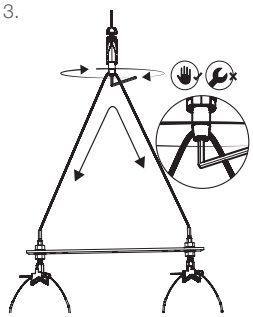

4.

Toujours ajuster hors charge

SPÉCIFICATIONS

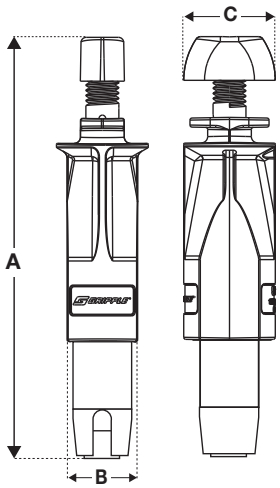

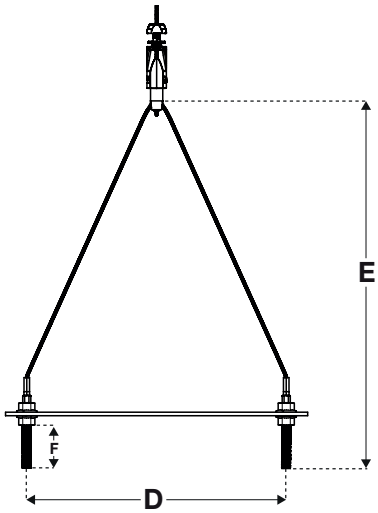

N° 2	Dimensions	A	B	C	D	E	F
	mm	80	17	20	200	238	43

EMBOUTS DISPONIBLES

Pour plus d'informations, contactez-nous ou visitez notre site Internet **www.gripple.com**

INFORMATIONS TECHNIQUES

Charge de travail maximale :
N° 2 – 55 kg, coefficient de sécurité 5:1

Matériaux :
Corps - Zamac type ZA2
Guide - Copolymère d'acétal
Cale de blocage - Acier dur comprimé, minimum Rockwell 56C
Bouton - Copolymère d'acétal
Adaptateur Y - Acier doux électrozingué
Vis pointeau - Acier doux électrozingué (Type EN1A)

PI-UNIGRIP-Y-PIPE-FRE
Publié en 06/2020

www.gripple.com

La politique Gripple étant basée sur le développement et l'innovation continus, nous nous réservons le droit de modifier certaines spécifications sans notification préalable.

Gripple Europe SARL | 1, rue du commerce | BP 37 | 67211 Obernai Cedex | France
Tél. +33 (0)3 88 95 44 95 Fax +33 (0)3 88 95 08 78 Email frinfo@gripple.com