AMY 150 LED DL 1500 840 96665586

Downlight LED

Encastré LED, pour le remplacement des downlights fluorescents traditionnels 2x18W. Efficacité élevée, jusqu'à 95 lm/W , respectant les critères du Certificat d'Economie d'Energie (CEE).Jusqu'à 80 % d'économies d'énergie par rapport aux sources fluorescentes traditionnelles. Raccordement sans outil avec bornier automatique (jusqu'à 2,5 mm²) et boîtier de connexion externe avec repiquage possible. Diamètre d'encastrement 150mm comme les produits traditionnels. AMY LED peut être installé dans un grand nombre de plafonds jusqu'à 20 mm d'épaisseur. THD<25%. Boîtier: Finition blanc aluminium (RAL 9003).
Diffuseur: Polycarbonate.
Poids: 0,3 kg

TE_AMY_F_150_side.jpg

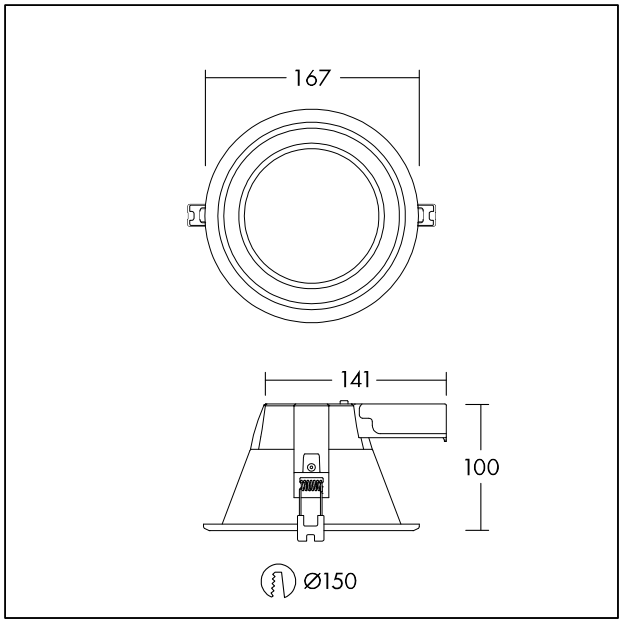

TE_AMY_M_MED.wmf

Courbe photométrique STD - Standard

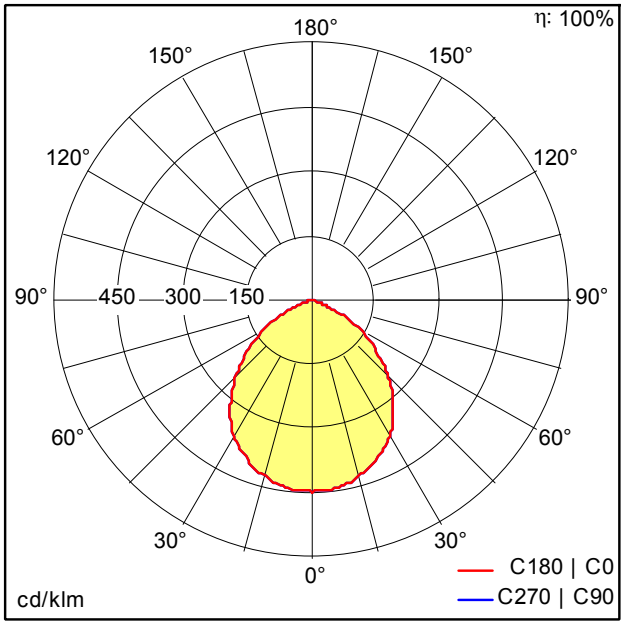

TE_AMY_150_LED_DL_1500_840.ldt

- Source lumineuse: LED
- Flux lumineux du luminaire*: 1501 lm
- Efficacité lumineuse du luminaire*: 94 lm/W
- Indice min. de rendu des couleurs: 80
- Température de couleur*: 4000 Kelvin
- Tolérance de la couleur (MacAdam intial)*: 4
- Durée de vie utile médiane*:
  50000h L70 à 25°C
- Convertisseur: 1x LED_Con
- Puissance du luminaire*: 16 W Lambda = 0,9
- Equipement: Fixed output

IEC EN 60598-1 RG 0 RoHS IP20 IK02 650°C Ta - 20 +35

Sous réserve de modifications techniques. 04.02.2019 © ThornEco