I — ISTRUZIONI DI MONTAGGIO

Seguire attentamente le indicazioni riportate nelle raffigurazioni. I componenti che dovessero danneggiarsi devono essere sostituiti con componenti analoghi.
ATTENZIONE ! Separare i circuiti di inibizione se nello stesso impianto sono presenti gruppi di emergenza di marche diverse.
Le batterie devono essere rimpiazzate qualora non dovessero più assicurare le prestazioni di durata di funzionamento dichiarata.
IN CASO DI MANUTENZIONE TOGLIERE TENSIONE !

EN — MOUNTING INSTRUCTIONS

Carefully observe the indications shown in the picture.
Any damaged components shall be replaced eith similar ones.
WARNING! The inhibition circuits should be separated in case the system includes emergency fixtures from different manufactures.
Batteries must be replaced if they no longer ensure the expected service life.
TURN THE POWER OFF DURING MAINTENANCE !

F — CONSIGNES DE MONTAGE

Respecter scrupuleusement les indication reportée sur les figures.
Les composants endommagés devront être substitués par des composants de même type.
ATTENTION ! Séparer les circuits de blocage, si des unités de secours de diverses marques sont présentes dans la même installation.
Les batteries doivent être remplacées, au cas où elles ne garantiraient plus les performances de durée de fonctionnement déclarée.
EN CAS DE D'ENTRETIEN, COUPER L'ALIMENTATION !

DE — MONTAGEANLEITUNG

Die in den Darstellungen aufgeführten Angaben müssen strengstens befolgt werden. Jene Bestandteile, die möglicherweise beschädigt werden könnten, müssen durch analoge Bestandteile ersetzt werden.
WARNUNG ! Die Hemmungskreise abtrennen, falls möglicherweise an derselben Anlage Notstromaggregate verschiedener Marken vorhanden sind.
Die Batterien müssen ausgetauscht werden, falls deren anfänglich angegebene Funktionsdauer und Leistungsfähigkeit nicht mehr zugesichert werden kann.
BEI WARTUNGSVORGÄNGEN, SPANNUNG AUSSCHLIESSEN !

ES — INSTRUCCIONES DE MONTAJE

Siga atentamente las instrucciones que se recogen en las ilustraciones. Los componentes que sufrieran daños han de ser sustituidos con componentes análogos.
ATENCION ! Separe los circuitos de inhibición si hay grupos de emergencia de marcas diferentes en la instalación.
Las baterías tienen que sustituirse en el caso de que no puedan asegurarse las prestaciones de duración de funcionamiento declaradas.
EN CASO DE MANTENIMIENTO, DESCONECTE LA CORRIENTE !

PT — INSTRUÇÕES DE MONTAGEM

Seguir meticulosamente as instruções indicadas nas figuras.
Os componentes eventualmente danificados devem ser substituídos por outros idênticos.
ATENCAO ! Separar os circuitos de inibição se na mesma instalação há grupos electrogéneos de marcas diferentes.
As baterias devem ser substituídas, caso não garantissem mais as performances de durabilidade de funcionamento declarada.
NO CASO DE MANUTENÇÃO, DESLIGUE A CORRENTE ELÉCTRICA!

RU — ИНСТРУКЦИЯ ПО МОНТАЖУ

Точно следуйте указаниям, подкрепленным рисунками.
Для замены неисправных компонентов используйте только аналогичные запчасти.
ВНИМАНИЕ! Если в одной и той же установке присутствуют аварийные светильники разных производителей, необходимо разделить схемы запрета.
Замена батарей необходима в том случае, когда они больше не гарантируют прогнозируемый срок службы.
ПЕРЕД ОБСЛУЖИВАНИЕМ НЕОБХОДИМО ОТКЛЮЧИТЬ ПИТАНИЕ !

PL — INSTRUKCJE MONTAŻU

Dokładnie przestrzegać zaleceń zamieszczonych na rysunkach.
Elementy, które mogą ulec uszkodzeniu, należy zastąpić analogicznymi elementami.
UWAGA! Należy oddzielić obwody blokujące, jeśli w tej samej instalacji występują zespoły awaryjne różnej marki. Baterie muszą być wymieniane w przypadku, kiedy nie gwarantują osiągów o zadeklarowanej trwałości funkcjonowania.
W PRZYPADKU WYKONYWANIA KONSERWACJI NALEŻY NAJPIERW ODŁĄCZYĆ NAPIĘCIE !

AR — تعليمات التركيب

أتبع بعناية التعليمات الواردة في الصور الموضحة.
يجب استبدال المكونات التي قد تضرر بأخرى مماثلة.
ينبغي فصل التيار الكهربائي في حالة الصيانة!
تنبيه! ينبغي فصل دوائر التعطيل إذا كانت هناك مجموعات للطوارئ من علامات تجارية مختلفة في المنظومة ذاتها.
يجب استبدال البطاريات في حالة عدم ضمانها للأداء في مدة التشغيل المعلنة.

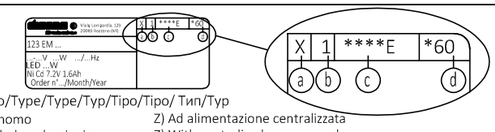

a Tipo/Type/Type/Typ/Tipo/Tipo/ Тип/Typ

X) Autonomo — Z) Ad alimentazione centralizzata
X) Stand-alone luminaire — Z) With centralized power supply
X) Autonome — Z) Alimentation centralisée
X) Autonom / Unabhängig — Z) Mit zentraler Speisung
X) Autónomo — Z) De alimentación centralizada
X) Autónomo — Z) Com alimentação centralizada
X) Автономный светильник — Z) С централизованным питанием
X) Autonomiczny — Z) Ze scentralizowanym zasilaniem

b Modo di funzionamento/Operating mode/Mode de fonctionnement / Funktionsprinzip / Modo de funcionamiento/Modo de funcionamento/ Режим работы/Tryb funkcjonowania

0) Non permanente	1) Permanente	2) Combinato non permanente
0) Non-permanent	1) Permanent	2) Combined non-maintained
0) Non permanent	1) Permanent	2) Combiné non permanent
0) Nicht permanent (nicht andauernd)	1) Permanent (andauernd)	2) Kombiniert, nicht permanent (nicht andauernd)
0) No permanente	1) Permanente	2) Combinado no permanente
0) Não permanente.	1) Permanente	2) Combinado não permanente
0) Непостоянный	1) Постоянный	2) Комбинированный непостоянный
0) Nietrwały	1) Trwały	2) Połączony, nietrwały

3) Combinato permanente — 4) Composto non permanente
3) Combined maintained — 4) Non-permanent compound
3) Combiné permanent — 4) Composé non permanent
3) Kombiniert, permanent (andauernd) — 4) Zusammengesetzt, nicht permanent (nicht andauernd)
3) Combinado permanente — 4) Compuesto no permanente
3) Combinado permanente — 4) Conjunto não permanente
3) Комбинированный постоянный — 4) Составной непостоянный
3) Połączony, trwały — 4) Złożony, nietrwały

5) Composto permanente/Permanent compound
5) Composé permanent/Zusammengesetzt, permanent (andauernd)
5) Compuesto permanente/ Conjunto permanente
5) Составной постоянный/ 5) Złożony, trwały

6) Satellite/Satellite
6) Satellite/Satellit
6) Satélite/Satélite
6) Вспомогательный/ Satelita

c Dispositivi/Devices/Dispositifs/Vorrichtungen/Dispositivos/Dispositivos/Оборудование/Urządzenia

A) Comprende un dispositivo di prova/With a test device
A) Un dispositif de test est inclus/Beinhaltet eine Einrichtung zur Durchführung von Tests
A) Comprende un dispositivo de prueba/ Inclui um dispositivo de prova
A) С испытательным устройством/Zawiera urządzenie testowe

B) Con dispositivo per il modo di riposo a distanza
B) With a device for remote controlled standby mode
B) Un dispositif pour le mode repos à distance est inclus
B) Beinhaltet eine Einrichtung für den Pause - Modus auf Entfernung
B) Comprende un dispositivo para el modo de reposo a distancia
B) Inclui um dispositivo para a modalidade remota de descanso
B) С устройством для перехода в режим ожидания с дистанционным управлением
B)Zawiera urządzenie przeznaczone dla trybu spoczynkowego zdalnego

C) Comprende un dispositivo per il modo di inibizione
C) With a device for the inhibition mode
C) Un dispositif pour le mode de blocage est inclus
C) Beinhaltet eine Einrichtung für den Hemmungs - Modus
C) Comprende un dispositivo para el modo de inhibición
C) Inclui um dispositivo para a modalidade de inibição
C) С устройством для запрета на переход в аварийный режим
C) Zawiera urządzenie przeznaczone dla trybu blokowania

D) Apparecchi di illuminazione per aree ad alto rischio
D) Lighting fixtures for high risk areas
D) Luminaires pour zones à haut risque
D) Beleuchtungsgeräteeinrichtungen für Bereiche, welche hohen Risiken ausgesetzt sind
D) Luminarias para zonas de alto riesgo
D) Luminárias para áreas de alto risco
D) Приборы освещения для зон повышенного риска
D) Oprawy oświetleniowe przeznaczone dla obszarów o dużym zagrożeniu

E) Con una lampada(e) e/o batteria non sostituibile(i)
E) With lamp(s) and/or irreplaceable battery/ies
E) Avec lampe(s) et/ou batterie non remplaçable(s)
E) Mit Lampe (n) und / oder nicht austauschbarer / austauschenbaren Batterie (n)
E) Con lámpara(s) y/o batería no sustituible(s)
E) Com lâmpada(as) e/ou bateria não substituível(eis)
E) С лампой(ами) и/или незаменяемой(ыми) батареей(ями)
E) Ze źródłem(mi) światła i/lub akumulatorem nie nadającym(i) się do wymiany

d Durata/Duration/Autonomie/Autonomie/Autonomia/Autonomia/автономия/Autonomia

*10:10min — *60:1h — 90:1,5h — 120:2h

B)بجهاز لوضع الراحة — a)النوع
عن بُعد — X) عمل ذاتي
C) يشمل جهاز لوضع التعطيل — Z) بإمداد طاقة مركزي
b) وضع التشغيل
D) أجهزة إضاءة للأماكن عالية المخاطر — 0) غير دائم
1) دائم
E) مع مصباح (مصابيح) و \أو بطارية غير قابلةللاستبدال(i) — 2) مشترك غير دائم
3) مشترك دائم
4) مُركب غير دائم
d) مستقل — 5) مُركب دائم
10*10 دقائق، — 6) فرعي تابع
60*60 دقيقة، — c) الأجهزة
90*1.5 ساعة، 180: 3 ساعات — A) يشمل جهاز اختبار

ES

La Directiva Europea 2012/19/UE sobre el tratamiento, reciclado y eliminación de residuos de aparatos eléctricos y electrónicos (RAEE) establece lo siguiente:
1. Las luminarias no han de tratarse como residuos urbanos normales.
2. Las luminarias eliminadas han de entregarse en puntos limpios autorizados especificamente o al distribuidor en el momento que se compre una luminaria nueva.
3. Las lámparas, si se eliminan con la luminaria, no han de triturarse ya que contienen sustancias contaminantes para el medio ambiente.
4. El símbolo del contenedor se muestra en los productos para recordar las obligaciones de recogida selectiva.
5. La eliminación abusiva de dichos residuos está castigada por la ley.

PT

A Diretiva Europeia 2012/19/UE relativa ao tratamento dos resíduos de aparelhos elétricos e eletrónicos (RAEE) estabelece :
1. Os aparelhos de iluminação não devem ser tratados como resíduos urbanos normais.
2. Os resíduos de aparelhos de iluminação devem ser entregues nos centros de recolha autorizados ou devolvidos ao distribuidor no ato da compra de um novo aparelho.
3. As lâmpadas, se forem eliminadas junto com o aparelho, não devem ser trituradas, dado que contêm substâncias altamente poluidoras.
4. O símbolo do caixote barrado é indicado nos produtos para lembrar que deve ser efetuada uma recolha seletiva.
5. A destruição abusiva destes resíduos é punida pela lei.

PL

Dyrektywa Europejska 2012/19/UE dotycząca wykorzystywania odpadów sprzętu elektrycznego i elektronicznego (RAEE) rozporządza co następuje:
1. Oprawy oświetleniowe nie mogą być wyrzucane jako zwykłe odpady miejskie.
2. Zużyte oprawy należy oddać do specjalnie w tym celu autoryzowanych punktów zajmujących się selektywną zbiórką odpadów lub do sklepu przy okazji dokonywania zakupu nowej oprawy.
3. Żarówki wyrzucane razem z oprawą nie mogą być tłuczone, ponieważ zawierają substancje silnie zanieczyszczające środowisko.
4. Symbol przekreślonego kosza na śmieci zamieszczony na urządzeniach służy do przypomnienia o obowiązku stosowania zasady selektywnej zbiórki odpadów.
5. Nielegalna utylizacja wyżej wymienionych odpadów jest karalna zgodnie z prawem.

RU

Европейская директива 2012/19/UE (RAEE) по утилизации отходов производства электрического и электронного оборудования предписывает следующее:
1. Приборы освещения должны утилизироваться отдельно от обычных бытовых отходов.
2. Отработавшие свой срок приборы освещения сдаются на утилизацию в авторизованные пункты сбора или возвращаются дистрибьютеру при покупке нового светильника.
3. Лампы, если они идут на утилизацию вместе со светильником, не должны разбиваться, так как содержат чрезвычайно вредные для окружающей среды вещества.
4. Знак перечеркнутого мусорного контейнера приведен на продукции для напоминания потребителям об обязательности дифференцированного сбора.
5. Незаконная переработка отходов карается законом.

AR

ينص المعيار الأوروبي UE/19/2012 المتعلق بمعالجة نفايات الأجهزة الكهربائية والإلكترونية (RAEE) على التالي:
1.ينبغى عدم التعامل مع تجهيزات الإضاءة باعتبارها نفايات منزلية عادية.
2.يجب تسليم تجهيزات الإضاءة المستنفدة إلى مواقع التخلص من النفايات المصرح لها وإعادتها إلى الموزع عند شراء تجهيزات جديدة.
3.إذا تم التخلص من المصابيح مع التجهيزات فيجب عدم سحقها نظرًا لاحتوائها على مواد ملوثة جدًا للبيئة.
4.يظهر رمز سلة المهملات المشطوب عليه على المنتجات للتذكير بالجمع المنفصل لها.
5.التخلص غير المشروع للنفايات يعاقب عليه القانون.

disano illuminazione
Viale Lombardia, 129
20089 Rozzano (Mi)
www.disano.it info@disano.it

I

- Seguire attentamente le istruzioni per garantire un funzionamento corretto e sicuro.
- Gli agenti chimici, a contatto diretto oppure in sostanze sospese nell'atmosfera, possono danneggiare i led e gli apparecchi di illuminazione. Ugualmente dannoso può risultare un inadeguato utilizzo di prodotti chimici per la pulizia. In caso di domande contattare il produttore.
- Il prodotto non deve essere modificato. Qualsiasi modifica annulla la garanzia e può rendere pericoloso il prodotto.
- La DISANO ILLUMINAZIONE S.p.A. declina ogni responsabilità per danni causati da un proprio prodotto montato in modo non conforme alle istruzioni.
- L'installazione dei prodotti deve essere eseguita a regola d'arte.
- Per l'anno e mese di produzione, caratteristiche e parametri, vedere l'etichetta di marcatura.

EN

- Please follow the instructions supplied with the product to ensure proper and safe operation.
- Exposure to chemicals, either directly or in the atmosphere, may damage the LEDs as well as the lighting fixtures. Chemicals used for cleaning or in cleaning products may also damage the lighting fixtures. Please contact the manufacturer in case of doubt
- The product cannot be modified. Any modification will void the warranty and may make the product unsafe.
- DISANO ILLUMINAZIONE S.p.A. cannot be held responsible for damages caused by installation performed other than in strict accordance with the instructions described in this section. Products must be installed according to the state of the art.
- The year and month of construction, characteristics and parameters are indicated on the marking label.

FR

- Suivre attentivement les indications données pour garantir un fonctionnement correct et sans risque.
- Par contact direct ou sous forme de particules en suspension dans l'air, les agents chimiques peuvent abîmer les led et les luminaires. Une utilisation inadéquate des produits chimiquesde nettoyage peut aussi s'avérer nuisible Pour tout renseignement supplémentaire, s'adresser au fabricant.
- Le produit ne doit pas être modifié. Toute modification qui serait apportée annule la garantie et peut rendre l'appareil dangereux.
- DISANO ILLUMINAZIONE S.p.A. décline toute responsabilité pour les dommages provoqués par suite d'une installation non conforme aux indications données.
- L'installation des appareils doit s'effectuer selon les règles de l'art.
- Pour connaître l'année et le mois de fabrication, les caractéristiques techniques et les paramètres, consulter l'étiquette de marquage.

DE

- Die Anleitungen müssen strengstens befolgt werden, damit ein korrekter und sicherer Betrieb gewährleistet werden kann.
- Chemische Stoffe, die direkten Kontakt mit den LEDs haben oder in der Atmosphäre schweben, können sowohl die LEDs als auch die Leuchten beschädigen. Ebenso schädlich kann ein unangemessener Einsatz von Chemikalien zur Reinigung sein. Wenden Sie sich bei Fragen bitte an denHersteller
- Am Produkt dürfen keinesfalls Änderungen vorgenommen werden. Jede einzelne Änderung lässt die Garantie definitiv erlischen und kann dazu führen, dass das Produkt eine Gefahr darstellt.
- Das Unternehmen DISANO ILLUMINAZIONE S.p.A. übernimmt keinerlei Haftung für Schäden, die durch ein Produkt verursacht werden, das nicht gemäß den Anleitungen montiert worden ist.
- Die Installation der Produkte muss fachgerecht durchgeführt werden.
- In Bezug auf das Produktionsjahr, Eigenschaften und Parameter siehe Kennzeichnungen auf der Etikette.

ES

- Siga atentamente las instruccionnes a fin de garantizar um funcionamiento correcto y seguro
- Los agentes químicos, en contacto directo o en sustancias suspendidas en la atmósfera, pueden dañar los LEDs y las luminarias. También puede ser dañino el uso inadecuado de productos químicos para la limpieza. En caso de preguntas, póngase en contacto con el fabricante.
- El producto no ha de modificarse. Cualquier cambio anula la garantía y puede hacer peligroso el producto.
- DISANO ILLUMINAZIONE S.p.A. declina toda responsabilidad por daños provocados por un producto de su marca si no se ha montado con arreglo a las instrucciones.
- La instalación de los productos tiene que realizarse cumpliendo con todos los requisitos.
- Para el año y el mes de producción, características y parámetros, véase la etiqueta de marcado.

PT

- Seguir as instruções com a máxima atenção para garantir um funcionamento correto e seguro.
- Os agentes químicos, em contacto direto ou em forma de substâncias em suspensão na atmosfera, podem danificar os LED e os aparelhos de iluminação. gualmente danoso pode resultar uma utilização inadequada de produtos químicos de limpeza. Em caso de dúvidas, favor contactar o produtor.
- O produto não deve ser modificado. Qualquer modificação efetuada anula a garantia e pode tornar o produto perigoso.
- A DISANO ILLUMINAZIONE S.p.A. não assume nenhuma responsabilidade devida a danos causados pela montagem não correspondente às instruções de qualquer um dos seus produtos.
- A montagem dos produtos deve ser feita de acordo com as normas em vigor.
- Para o ano e o mês de fabrico, para as características e os parâmetros, favor consultar a etiqueta de marcação.

PL

- Aby zagwarantować prawidłowe i bezpieczne funkcjonowanie urządzenia należy dokładnie przestrzegać zaleceń.
- Środki chemiczne - w bezpośrednim kontakcie lub w substancjach zawieszonych w atmosferze - mogą powodować uszkodzenie Led oraz opraw oświetleniowych. Również szkodliwe jest nieodpowiednie stosowanie chemicznych środków czyszczących. W przypadku pytań prosimy skontaktować się z producentem.
- Nie modyfikować produktu. Wszelkie modyfikacje powodują unieważnienie gwarancji i mogą sprawić, że jego używanie będzie niebezpieczne.
- Firma DISANO ILLUMINAZIONE S.p.A. zrzeka się wszelkiej odpowiedzialności za szkody spowodowane przez własne produkty, zainstalowane w sposób niezgodny z zaleceniami.
- Instalację produktów należy przeprowadzić zgodnie z zasadami sztuki.
- Aby sprawdzić rok i miesiąc produkcji, właściwości i parametry należy przeczytać etykietę z oznakowaniem.

RU

- Чтобы гарантировать правильную и безопасную работу изделий, строго придерживайтесь инструкции.
- Химические вещества, находящиеся в прямом контакте или в веществах, находящихся в воздухе, могут повредить светодиоды и осветительные приборы. Неправильное использование химических чистящих средств также может быть вредным. Если у вас есть вопросы, свяжитесь с производителем.
- Запрещается вносить изменения в изделия. Любое изменение делает гарантию недействительной и может сделать изделие опасным.
- DISANO ILLUMINAZIONE S.p.A. снимает с себя ответственность за любой ущерб, причиненный вследствие нарушения нструкции по монтажу своей продукции.
- Установка изделий должна быть выполнена безукоризненно.
- Год и месяц выпуска, характеристики и параметры указаны на маркировочной этикет ке.
- Замена питающего кабеля осуществляется только квалифицированным персоналом.

AR

- أتبع التعليمات بدقة لضمان التشغيل السليم والأمن
قد تضر العوامل الكيميائية، الملامسة مباشرة لمواد مُعلقة في الجو، بمؤشرات الليد ووحدات الإضاءة.
ويعد بالمثل مضرًا استخدام منتجات كيمائية للتنظيف.في حالة الاحتياج للأسئلة، اتصل بالجهة المصنعة
- يجب عدم تغيير المنتج. اي تغيير يلغي الضمان ويمكن أن يجعل المنتج خطرًا.
- لا تتحمل شركة ديسانو للإضاءة المساهمة " DISANO ILLUMINAZIONE S.p.A" أية مسئولية عن الأضرار الناتجة عن تركيب المنتج بطريقة لا تتوافق مع التعليمات.
- يجب تركيب المنتجات بطريقة متقنة وفقًا للقواعد المهنية.

SAFETY LED AD-2

09/21 — 81799380 — A079/47A

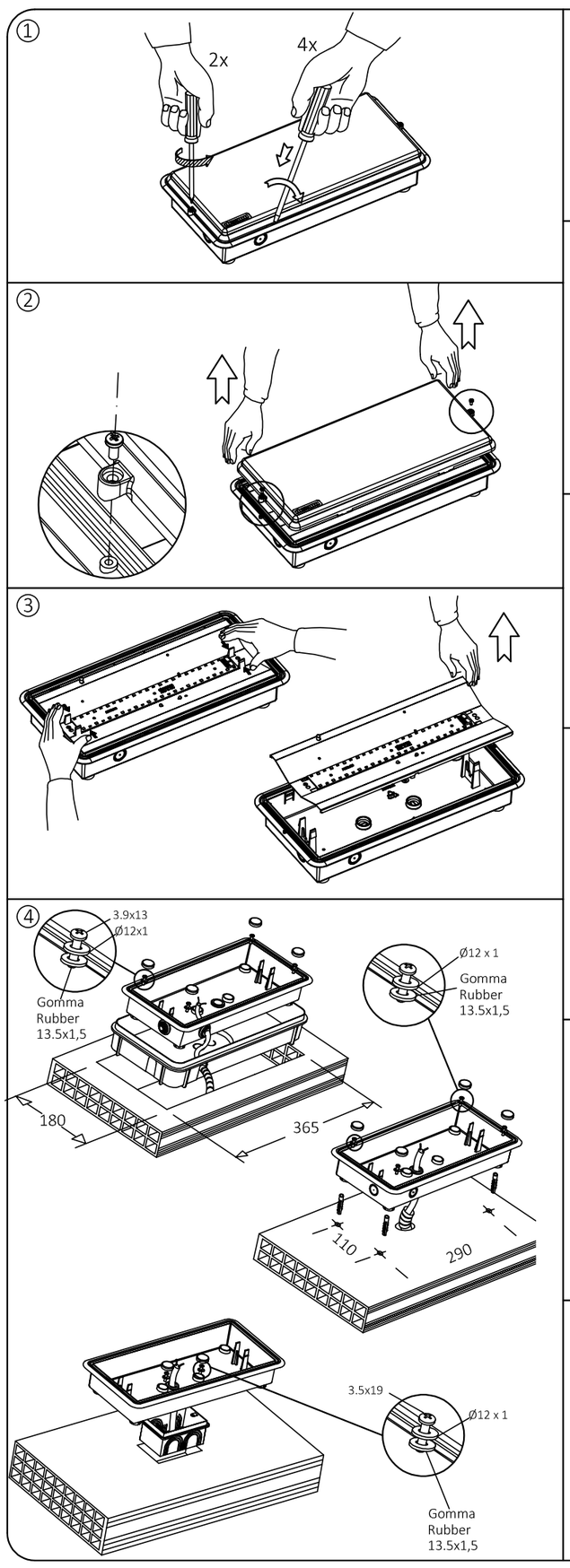

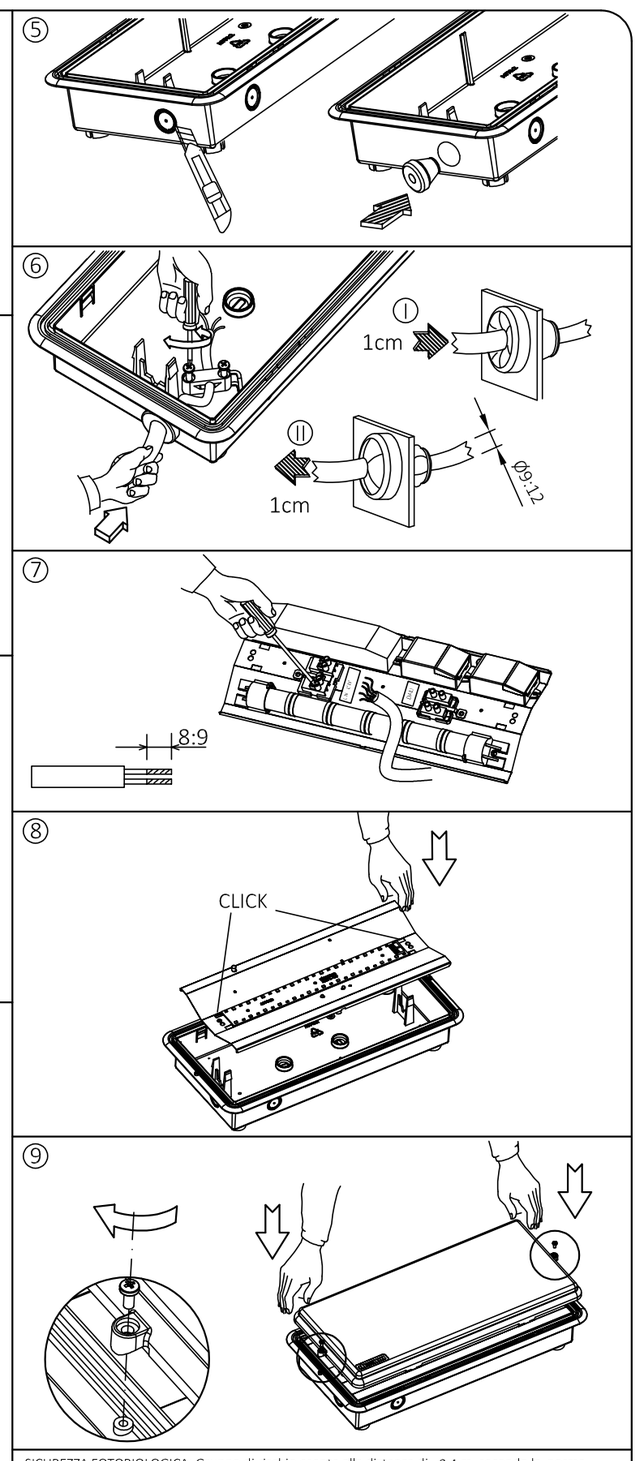

SICUREZZA FOTOBIOLOGICA: Gruppo di rischio esente alla distanza di 0,4 m, secondo la norma (IEC/TR 62778).
PHOTOBIOLOGICAL SAFETY:Exempt Group at distance of 0,4 m, according to (IEC/TR 62778).
SÉCURITÉ PHOTOBIOLOGIQUE:Groupe sans risque à une distance de 0,4 m, conformément à (IEC/TR 62778).
PHOTOBIOLOGISCHE SICHERHEIT:Group Risk-free in einem Abstand von 0,4 m,nach(IEC/TR 62778).
SEGURIDAD FOTOBIOLÓGICA:Grupo libre de riesgo a una distancia de 0,4 m, según la norma (IEC/TR 62778).
SEGURANÇA FOTOBIOLOGIA:Grupo livre de risco a uma distância de 0,4 m, de acordo com a (IEC/TR 62778).
ФОТОБИОЛОГИЧЕСКАЯ БЕЗОПАСНОСТЬ: группа не подлежащая контролю на расстоянии 0,4 м в соответствии со стандартом (IEC/TR 62778).
BEZPIECZEŃSTWO FOTOBIOLOGICZNE:Brak ryzyka w odległości 0,4 m,zgodniez normą(IEC/TR 62778).
السلامة الضوئية للأجهزة: مجموعة خالية من المخاطر على مسافة 0,4 سم، وفقًا للمعيار IEC/TR62778 .

	(W)	(lm) S.A.	(lm) S.E.		Battery
616 SE	2	----	120lm	1h	2x (AAA) NiMh 1.2V-950mAh
617 SA	7	548lm	120lm	1h	2x (AAA) NiMh 1.2V-950mAh
618 SE	2	----	120lm	3h	2x (AA) NiMh 1.2V-1300mAh
619 SA	7	548lm	120lm	3h	2x (AA) NiMh 1.2V-1300mAh

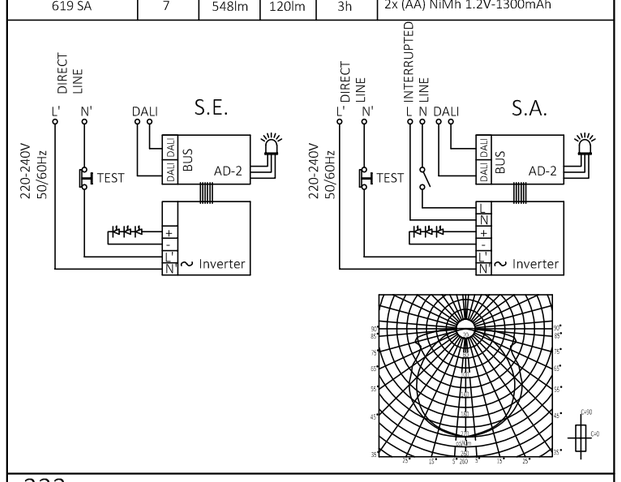

323

- La conformita alla norma CEI EN 60598-2-22 e determinata esclusivamente dall'uso degli accessori Disano.
- Compliance with CEI EN 60598-2-22 is ensured only with the use of "DISANO" accessories.
- La conformité à la norme CEI EN 60598-2-22 est effective uniquement par l'utilisation des accessoires « DISANO ».
- Die Konformität der europäischen Richtlinie CEI EN 60598-2-22 wird ausschließlich durch den Einsatz von "DISANO" - Zubehörteilen bestimmt.
- La conformidad a la norma CEI EN 60598-2-22 queda determinada exclusivamente por el uso de los accesorios "DISANO".
- A conformidade com a norma CEI EN 60598-2-22 é estabelecida exclusivamente pelo uso dos acessórios da "DISANO".
- Соблюдение нормы CEI EN 60598-2-22 обеспечивается только использованием акцессуаров "DISANO".
- Zgodność z normą CEI EN 60598-2-22 jest wyznaczana wyłącznie przez zastosowanie akcesoriów "DISANO".

الملحق 323:
يتحدد الامتثال للمعيار CEI EN 60598-2-22 فقط عن طريق استخدام ملحقات ديسانو "Disano".

324

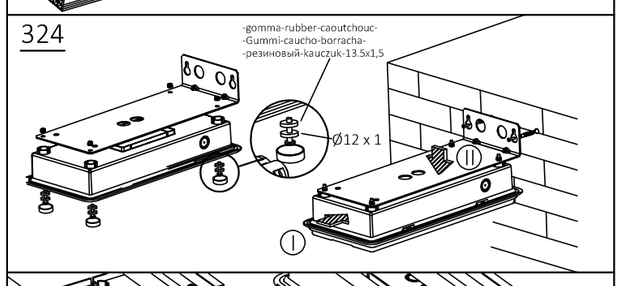

338

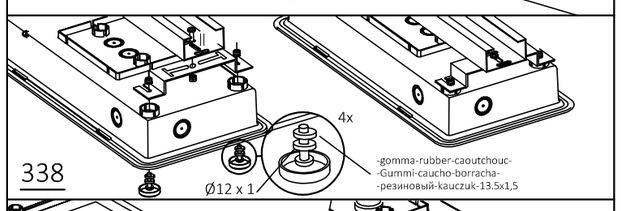

325

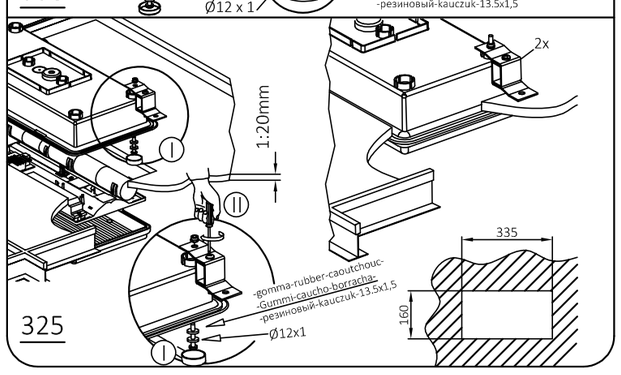

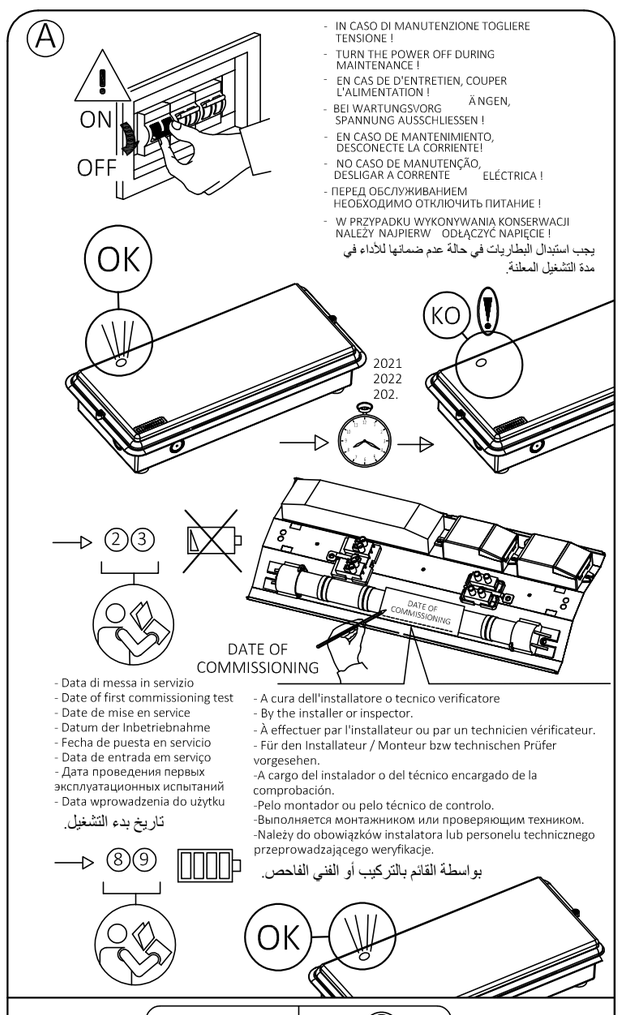

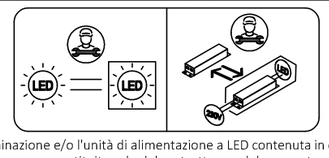

La sorgente di illuminazione e/o l'unità di alimentazione a LED contenuta in questo apparecchio di illuminazione deve essere sostituita solo dal costruttore o dal suo centro assistenza oppure da un simile personale qualificato.
The lighting source and/or the LED power supply unit in this luminaire must be replaced by the manufacturer or its service centre or similar qualified personnel.
La source lumineuse et/ou l'unité d'alimentation LED de ce luminaire doit être remplacée uniquement par le fabricant, par le centre d'assistance ou par un technicien qualifié.
Das Leuchtmittel und/oder das in dieser Leuchte enthaltene LED-Vorschaltgerät darf nur durch den Hersteller oder dessen Kundendienst oder ähnlich qualifiziertes Personal ausgetauscht werden.
La fuente de luz y/o la fuente de alimentación LED contenida en esta luminaria solo puede ser sustituida por el fabricante o su centro de servicio o por personal cualificado similar.
A fonte de iluminação e/ou a unidade de alimentação a LED contida nesta luminária deve ser substituída somente pelo Fabricante ou pelo seu centro de assistência ou, ainda, por pessoal qualificado análogo.
Светодиодный источник освещения и / или блок питания, данного осветительного прибора, должен заменяться только производителем, его сервисным центром или аналогичным квалифицированным персоналом.
Źródło światła i/lub układ zasilający LED umieszczone w tej oprawie oświetleniowej muszą być wymieniane wyłącznie przez producenta, autoryzowane centrum serwisowe lub personel serwisowy odpowiednio wykwalifikowany.

يجب استبدال مصدر الإضاءة ووحدة التغذية بالطاقة العاملة بالليد LED أو أي منهم في جهاز الإضاءة فقط من قبل الشركة المُصنعة أو مركز الخدمة التابع لها أو بواسطة عاملين مؤهلين على نحو مماثل.

ATTENZIONE, SCOSSA ELETTRICA.
CAUTION, ELECTRIC SHOCK.
ATTENTION, DÉCHARGES ÉLECTRIQUES.
ACHTUNG, ES BESTEHT DIE GEFAHR DES ELEKTRISCHEN SCHLAGES.
ADVERTENCIA, DESCARGA ELÉCTRICA.
CUIDADO: CHOQUE ELÉCTRICO.
ОПАСНОСТЬ ПОРАЖЕНИЯ ЭЛЕКТРИЧЕСКИМ ТОКОМ.
UWAGA, PORAŻENIE PRĄDEM ELEKTRYCZNYM.
تنبيه صدمة كهربائية

81799380 — A079/47A