GOUSSET DOUBLE DF — GC
DOUBLE GUSSET DF — HDG

legrand® CABLE MANAGEMENT

FT0229-3	02 16

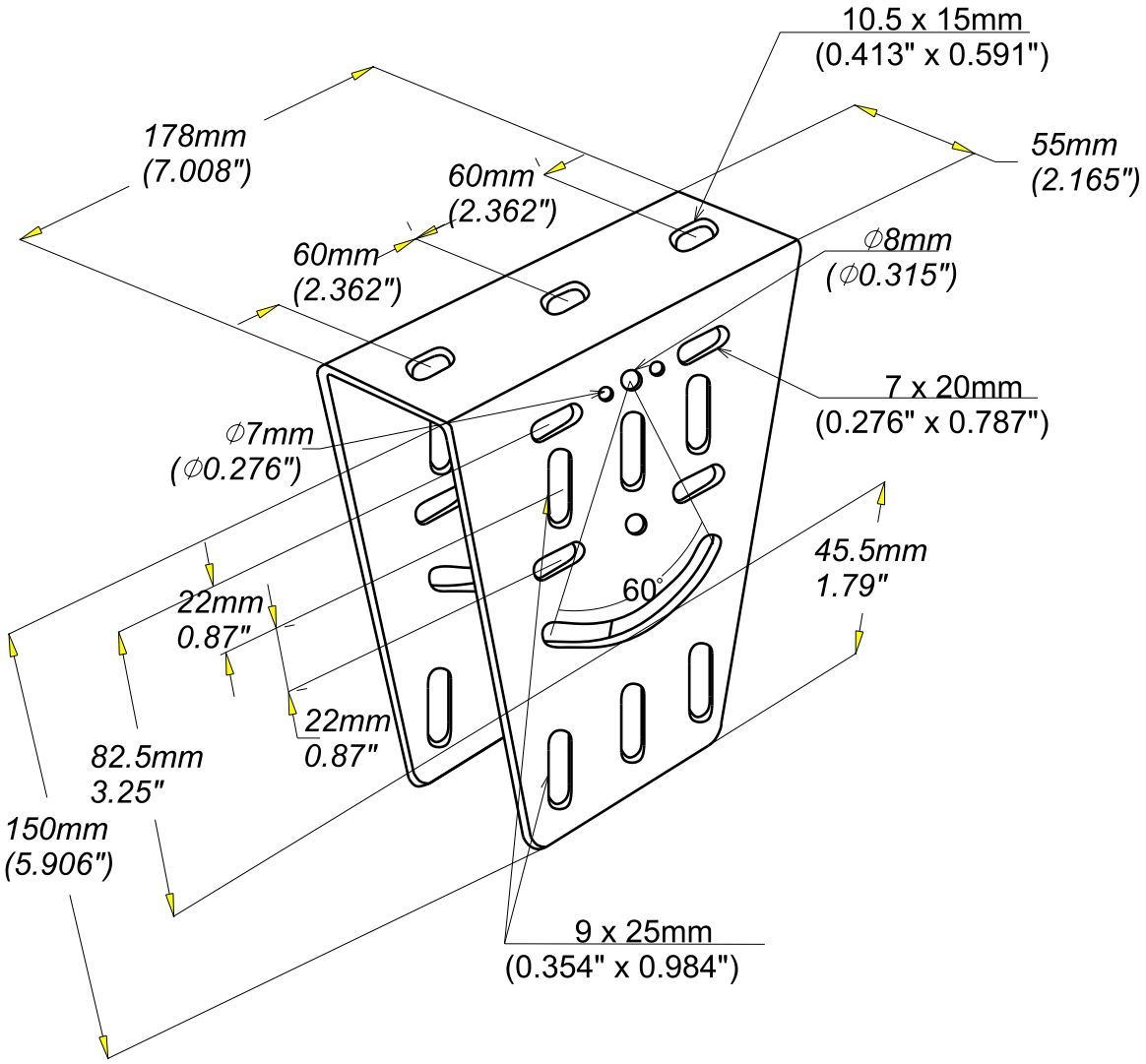

EPAISSEUR / *THICKNESS*
1.8 / *(0.07")*

REF	CODE	POIDS (Kg)	/WEIGHT (lb)
DF	561 063	0.680	1.500

Material	Standard	Finishes	Standard
S235JR	EN 10025	Hot dip galvanized	EN ISO 1461

Propriété exclusive de LEGRAND, ne peut être ni copié, ni transmis à des tiers sans autorisation écrite.
Exclusive property of LEGRAND shouldn't be reproduced or transmitted to any people without written authorization