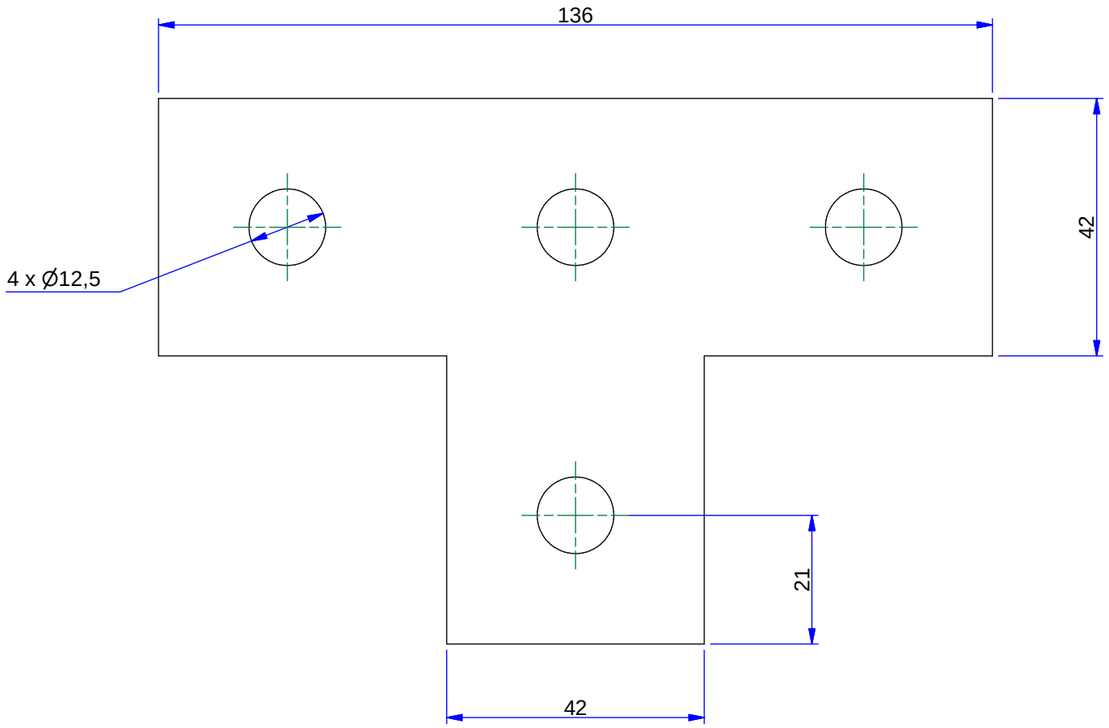

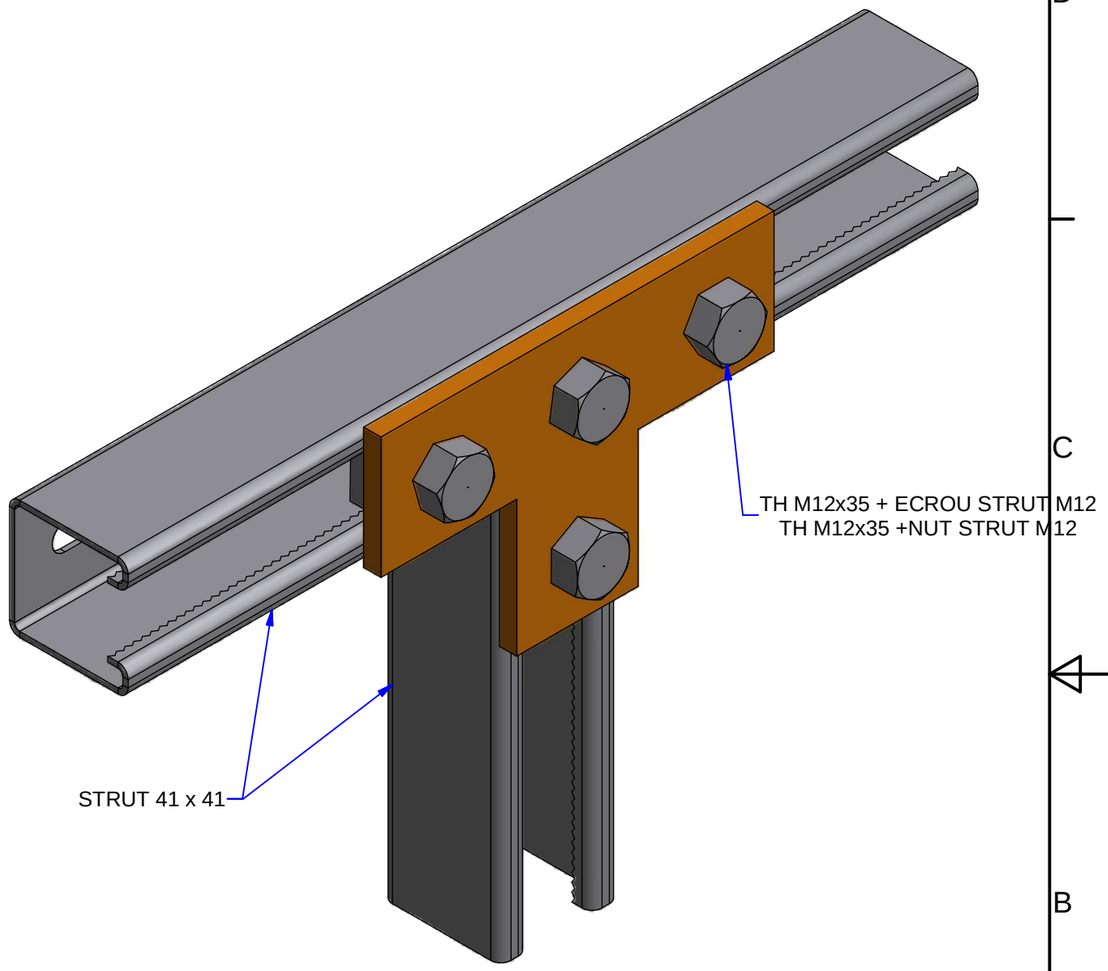

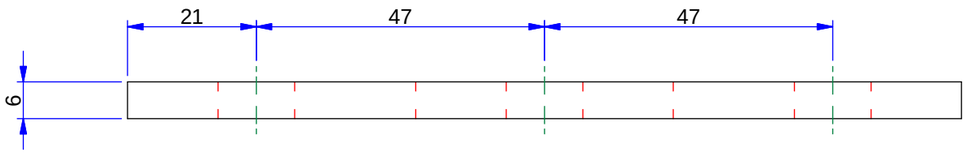

GC : Tôle d'acier galvanisé à chaud après fabrication suivant NF EN ISO 1461

HDG : Hot dip galvanised according to ISO 1461.

Réf.	Désignation	Weight
678023	PS714 TE PLAT 4T	0,34

REV.	MODIFICATIONS	DATE	DESSINE PAR	VALIDE PAR
A	Céation du plan / Creation of plan	18/12/2015	MURAWSKI B	DELANNOY JF

TE PLAT 4T STRUT41 GC

4 HOLES FLAT TEE PS714 HDG

NIEDAX France

ASSISTANCE TECHNIQUE

Tél :+33 (0)1 55 95 92 17

ECHELLE :

CE PLAN EST NOTRE PROPRIETE : IL NE PEUT ETRE NI REPRODUIT NI COMMUNIQUE SANS NOTRE AUTORISATION ECRITE PREALABLE

Révision A

A3 PLAN N° : FT02397 Té Plat PS 714 GC