Technische Daten
Technical Data

	VDE	UL	CSA
Bemessungsspannung V rated voltage	250	300	300
Bemessungsstrom A rated current	12	10	10
Anschlußbereich mm^2/AWG connection range	0,08-2,5	28-12	28-12
Brennbarkeitsklasse flamability rating	UL 94-V0		
Isoliermaterial insulating material	PA 66 Farbe grau ähnl. RAL 7032 PA 66 colour grey sim. to RAL 7032		
Kontaktbasismaterial caontact basis material	E-Cu 57		
Kontaktoberfläche contact surface	Ni3 Sn5		
Kontaktfeder contact spring	Ergste 1.4310 FD		
Verschmutzungsgrad 3/Überspannungskategorie III pollution degree 3/overvoltage category III			

These dimensions will be especially checked at delivery
Only inspection dimensions
Mit /E marked dimensions are only valid for internal use

Diese Maße werden bei Abnahme besonders geprüft
Ausschließlich Prüfmaße
Mit /E gekennzeichnete Maße sind nur für interne Zwecke gültig

Ansicht Abschlussplatte
view end plate

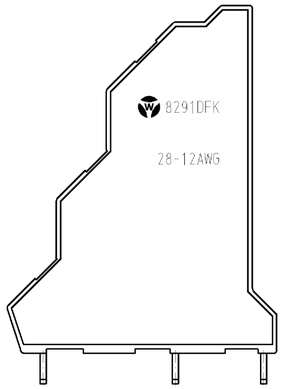

Ansicht ohne Abschlussplatte
view without end plate

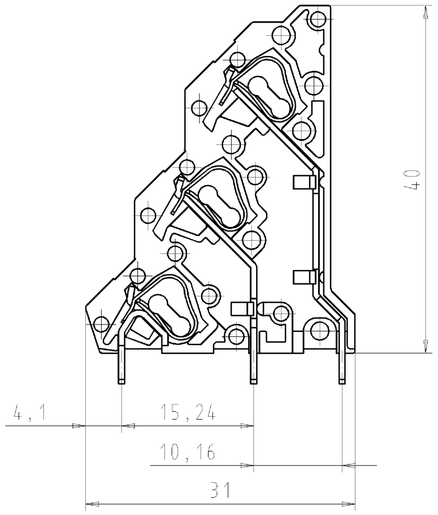

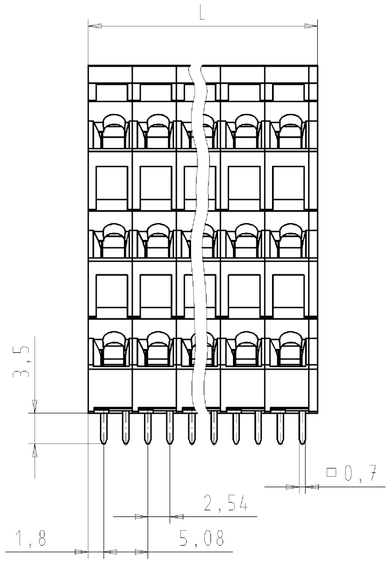

Teile-Nr. part-no.	Typ type	Polzahl poles	L
27.009.3253.0	8291 DFK/ 2/ 6	2/ 6	11,16
27.009.3353.0	8291 DFK/ 3/ 9	3/ 9	16,24
27.009.3453.0	8291 DFK/ 4/ 12	4/12	21,32
27.009.3553.0	8291 DFK/ 5/ 15	5/15	26,40
27.009.3653.0	8291 DFK/ 6/ 18	6/18	31,48
27.009.3753.0	8291 DFK/ 7/ 21	7/21	36,56
27.009.3853.0	8291 DFK/ 8/ 24	8/24	41,64
27.009.3953.0	8291 DFK/ 9/ 27	9/27	46,72
27.009.4053.0	8291 DFK/10/ 30	10/30	51,80
27.009.4153.0	8291 DFK/11/ 33	11/33	56,88
27.009.4253.0	8291 DFK/12/ 36	12/36	61,96
27.009.4353.0	8291 DFK/13/ 39	13/39	67,04
27.009.4453.0	8291 DFK/14/ 42	14/42	72,12
27.009.4553.0	8291 DFK/15/ 45	15/45	77,20
27.009.4653.0	8291 DFK/16/ 48	16/48	82,28
27.009.4753.0	8291 DFK/17/ 51	17/51	87,36
27.009.4853.0	8291 DFK/18/ 54	18/54	92,44
27.009.4953.0	8291 DFK/19/ 57	19/57	97,52
27.009.5053.0	8291 DFK/20/ 60	20/60	102,60
27.009.5153.0	8291 DFK/21/ 63	21/63	107,68
27.009.5253.0	8291 DFK/22/ 66	22/66	112,76
27.009.5353.0	8291 DFK/23/ 69	23/69	117,84
27.009.5453.0	8291 DFK/24/ 72	24/72	122,92

Lochbild
PCB layout

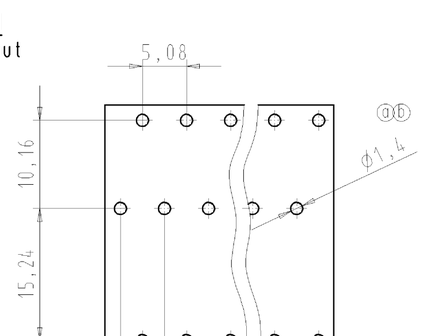

Weitere Daten siehe Katalog
further data see catalog

Weitergabe sowie Vervielfältigung dieses Dokuments, Verwertung und Mitteilung seines Inhalts sind verboten, soweit nicht ausdrücklich gestattet.
The reproduction, distribution and utilization of this document as well as the communication of its contents to others without express authorization is prohibited.

Tolerierung nach DIN 7167/Tolerance system acc. to DIN 7167.
(This DIN-standard describes the envelope principle. According to the envelope principle the deviations of form and parallelism are limited by the size tolerances).

ja/yes ☒ Stoffverbots- und Deklarationsliste nach UU-TDM-05/03 ist einzuhalten. (Conformity with Wieland document UU-TDM-05/03 (list of prohibited / declarable hazardous substances) to be declared!

Freitoleranz nach / General tolerance

CAD - Zeichnung, keine manuellen Änderungen / CAD - drawing, no manual modifications allowed

1.Verwendung: - / First Use:

Blatt: 1 von 1 / Sheet: 1 of 1

	/	Werkstoff/Material	2005	Tag/Date	Name	Zeichnung Nr./Drawing No.	Index
	/	siehe Tabelle / see table	gezeichnet/drawn	06.10.	Duetsch	T 27.009.3253.0 01K	b
	/	Maßstab/Scale	geprüft/checked	-	-		
	/	2:1	Vorneger. Stand. check	-	-	Maße in mm/Dimensions are in mm	
	/	Vol. mm³	Ott./Surf. mm²	Ersatz für/Replacement for: -			
b	25.01.2007/	wieland Elektrische Verbindungen	Type 8291 DFK/...	Benennung/Title LP_DREISTOCKKLEMME PCB TERMINAL Rastermaß 5,08 / pitch 5,08			
a	09.12.2005/						
Index	Datum / Blatt Date / Sheet						
Änderung/Revision							

ZU009253001K_4 OKWINGAZ Schmitz2007-01-25 10:09:3

QU-PEM-08/91