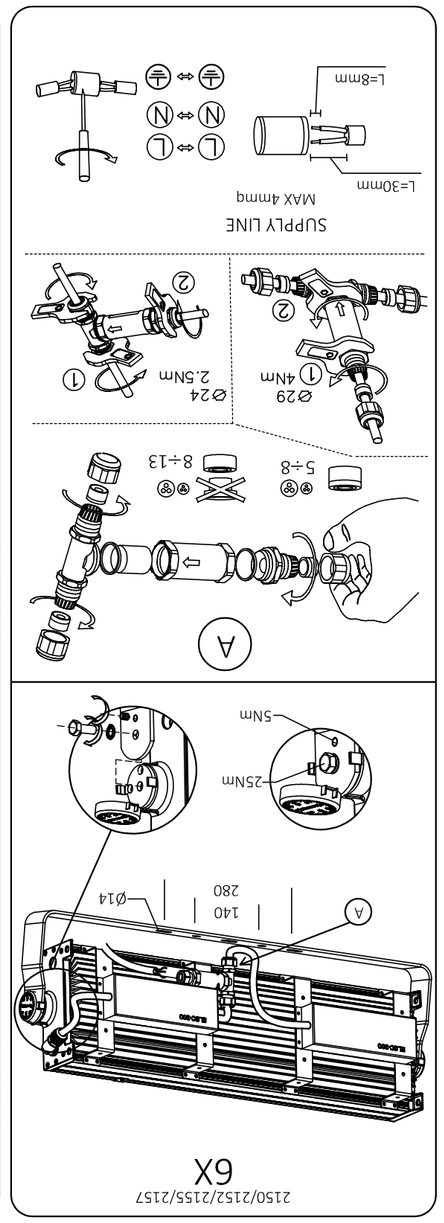

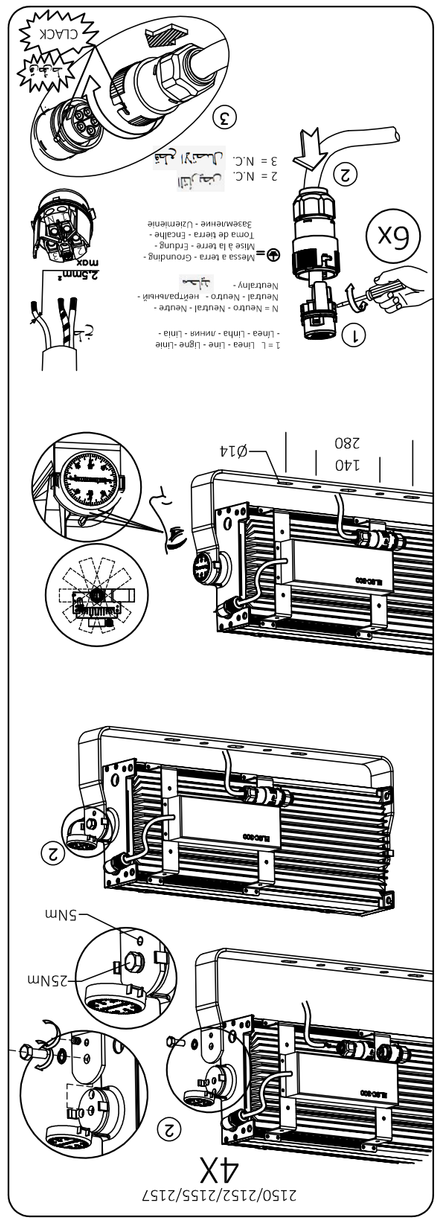

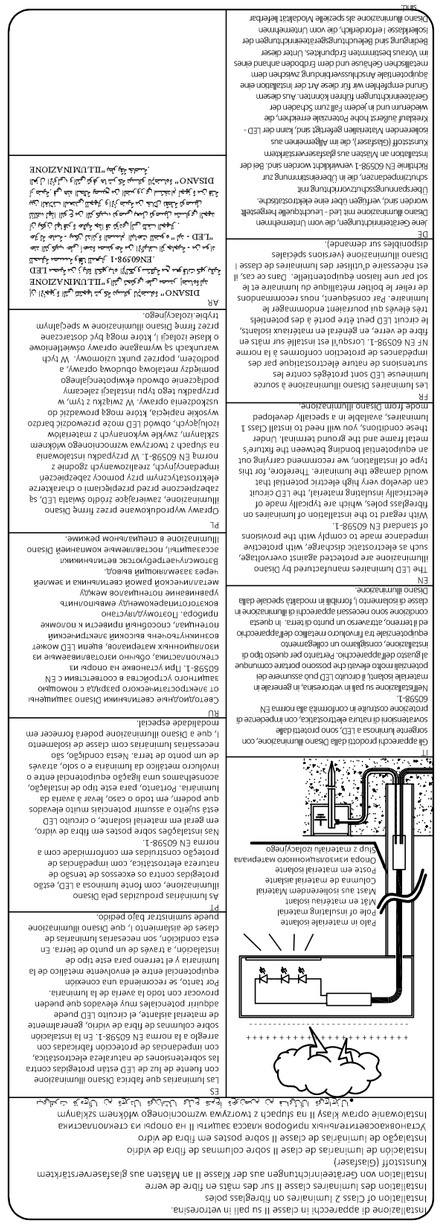

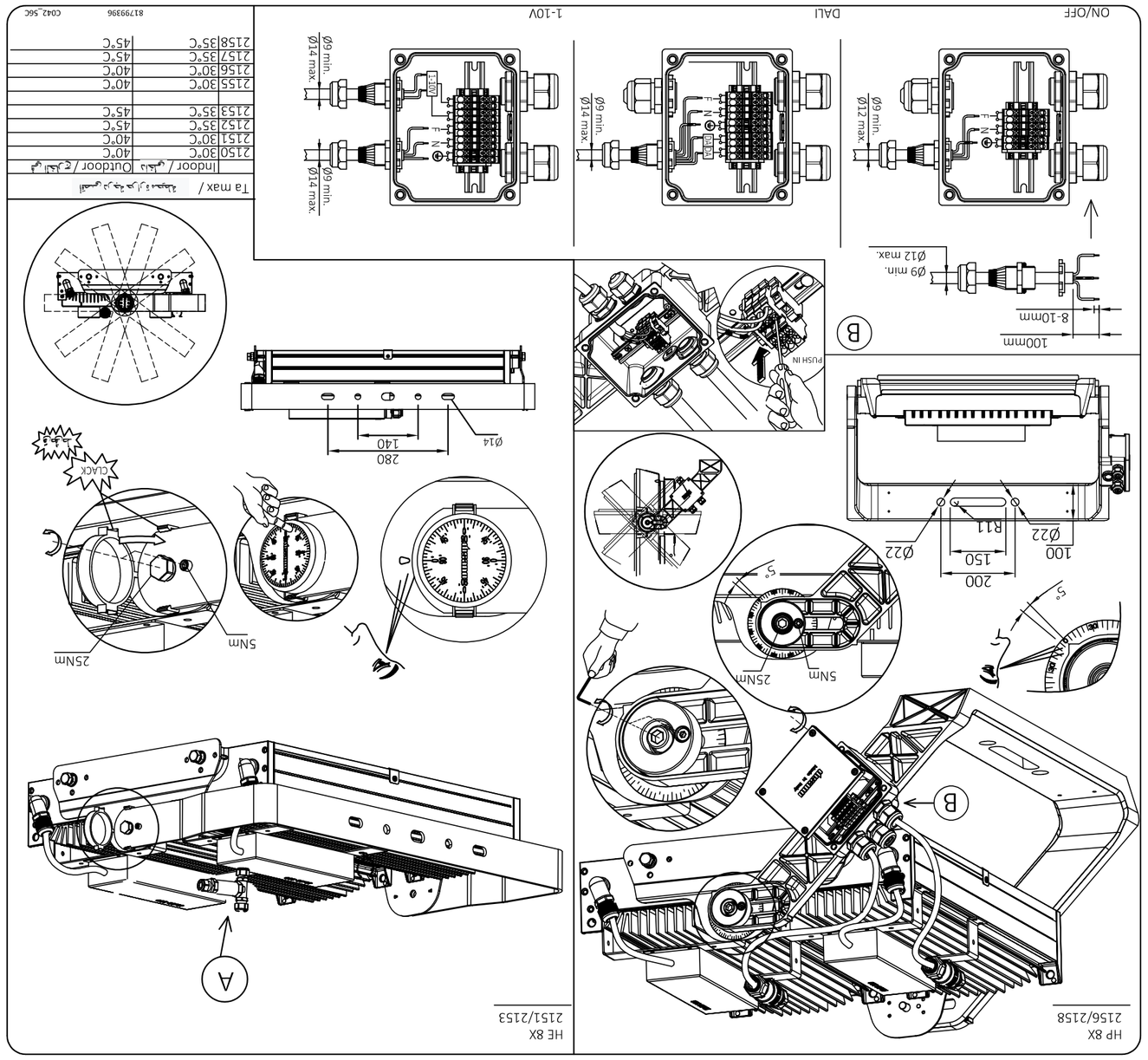

Ta max /	Indoor / Outdoor / Ex
2150 30°C	40°C
2151 30°C	40°C
2152 35°C	45°C
2153 35°C	45°C
2155 30°C	40°C
2156 30°C	40°C
2157 35°C	45°C
2158 35°C	45°C

installation d'appareils de classe II sur pali in vetroresina
Installation von Geräten der Schutzklasse II auf Stützen aus Glasfaserverstärktem Kunststoff (Gelcoat)
Installation of Class 2 luminaires on fibreglass poles
Instalacja urządzeń klasy II na słupach z tworzywa wzmocnionego włóknami szklanych
Instalace zařízení třídy II na sloupy z vyztužené skelné vlákny
Instalacja opraw klasy II na słupach z tworzywa wzmocnionego włókami szklanych
Instalace zařízení třídy II na sloupy z vyztužené skelné vlákny
Les luminaires que faites partie Disano bénéficient de la double isolation de classe II sur les mâts en fibre de verre renforcé (Gelcoat)
Las luminarias pertenecientes a la Disano disponen de doble aislamiento de clase II en los mástiles de fibra de vidrio reforzada (Gelcoat)
As luminárias pertencentes à Disano possuem isolamento duplo classe II nos mastros de fibra de vidro reforçada (Gelcoat)
As luminárias pertencentes à Disano possuem isolamento duplo classe II nos mastros de fibra de vidro reforçada (Gelcoat)
Ta armatura należąca do Disano posiada podwójną izolację klasy II na masztach z włókna szklanego wzmocnionego (Gelcoat)
Τα φωτιστικά που ανήκουν στη Disano διαθέτουν διπλή μόνωση κλάσης II στους ιστούς από ενισχυμένο με υαλοβάμβακα πολυεστέρα (Gelcoat)
Armatura należąca do Disano posiada podwójną izolację klasy II na masztach z włókna szklanego wzmocnionego (Gelcoat)
Ta