Fiche Technique

# CADVC
# Commande à distance électronique

## Descriptif produit :

| Applications |
|---|
| Résidentiel |
| Pour ventilo-convecteurs à moteur AC |

| Avantages |
|---|
| Permet le contrôle de la température |
| Facile d'utilisation |

Cette commande est un thermostat électronique permettant le contrôle de la température en zones réchauffées ou rafraichies par ventilo-convecteurs. Le dispositif possède une entrée pour connecter une sonde de température extérieure en option et une autre pour connecter un thermostat bimétallique pour la fonction « thermostat minimum » en option.

Il est également possible de réduire l'angle de rotation de la molette (plage de température) à l'aide des cavaliers mécaniques.

## Caractéristiques techniques du produit :

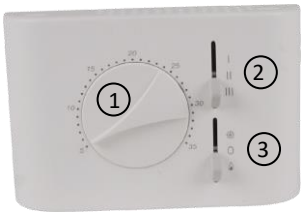


- Alimentation : 230V~
- Fonctionnement refroidissement / Chauffage (3)
- Plage de réglage : 5…35°C (1)
- Conforme aux directives CEE 2004/108 (EMC), 2006/95 (LVD)
- Sélection de 3 vitesses (2)

## Schéma de câblage :

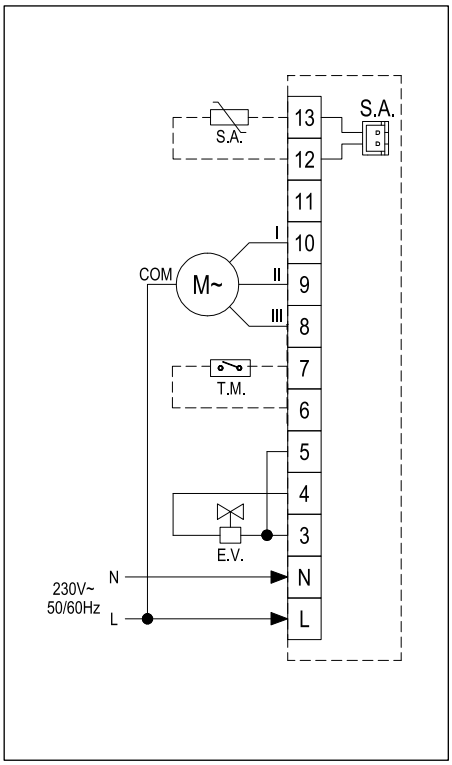


## Raccordement électrique :

Alimentation : mono 230 V AC, 50 Hz.

Le raccordement doit être réalisé conformément à la norme NF C 15 100.
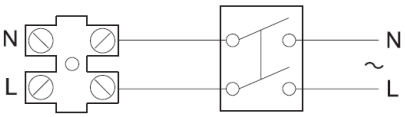
Schéma électrique :