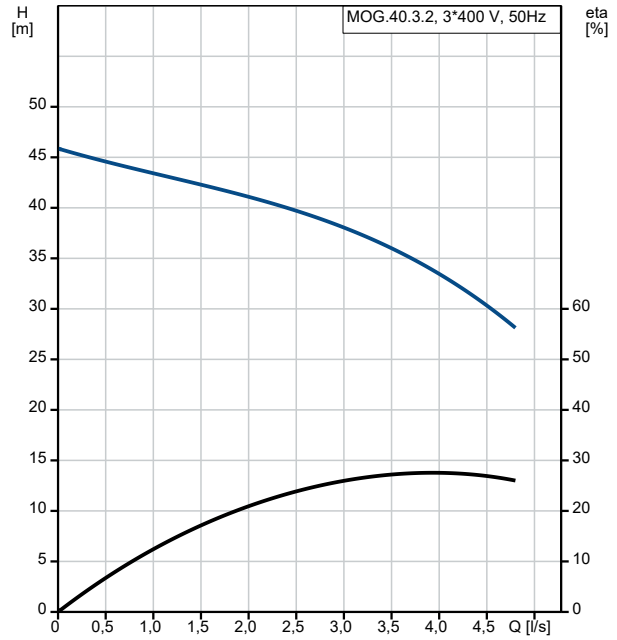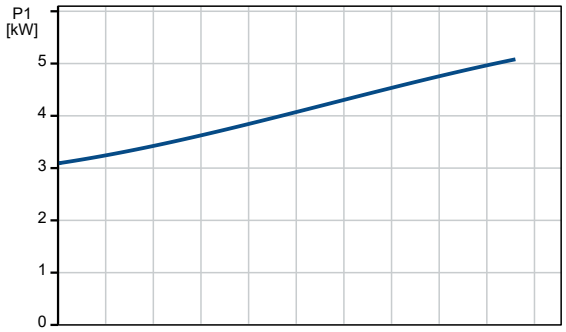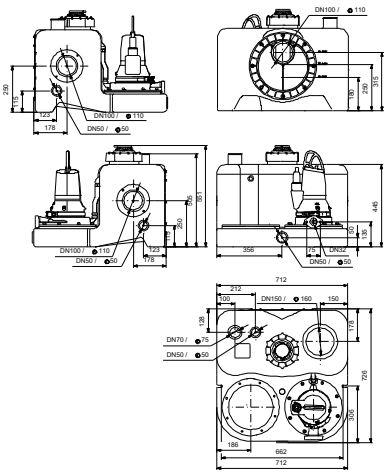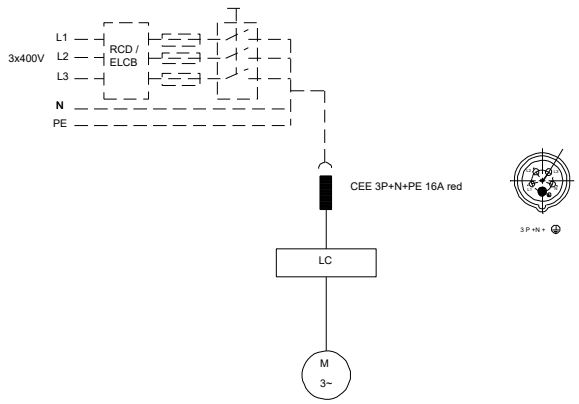Description	Valeur
Information générale:	
Nom produit:	MOG.40.3.2
Code article:	97901134
Numéro EAN::	5710626081349
Prix:	
Technique:	
Maximum flow:	4.67 l/s
Débit maxi.:	4.67 l/s
Pression maxi:	45.7 m
Type de roue mobile:	BROYEUR
Taille maximum des impuretés:	50 mm
Matériaux:	
Joint:	SIC/SIC
Liquide:	
Maximum liquid temperature:	40 °C
Densité:	998.2 kg/m³
Donnée électrique:	
Puissance absorbée - P1:	5.2 kW
Puissance nominale - P2:	4 kW
Fréquence d'alimentation:	50 Hz
Tension nominale:	3 x 400 V
Tolérance tension:	+10/-10 %
Nbre max. de démarrages par heure:	60
Courant nominal:	8 A
Cos phi - Facteur de puissance:	0.92
Vitesse nominale:	2830 mn-1
Rendement moteur à pleine charge:	82 %
Nombre de pôles:	2
Méthode de démarrage:	direct
Indice de protection (IEC 34-5):	IP68
Classe d'isolement (IEC 85):	F
Protection moteur:	Ipsotherme
Câble du moteur:	10 m
Type câble:	H07RN-F
Type de fiche câble:	CEE 3P+N+E
Câble principal:	1.5 m
Câble principal:	H05 VV-F
Commandes:	
Type de coffret:	LC221.1
Mode de fonctionnement:	S3-30%,1MIN
Réservoir:	
Volume total du (des) réservoir(s):	93 l
Volume effectif total du réservoir avec entrée 180mm:	23 l
Volume effectif total du réservoir avec entrée 250mm:	37 l
Volume effectif total du réservoir de collecte à l'entrée de 315 mm:	50 l
Autres:	
N° RSK suédois:	5886084
N° LVI finlandais:	4965372
N° NRF norvégien:	9045343