IVELA
PROFESSIONAL LIGHTING MADE IN ITALY

**IP 44/20**

**CLASSE III**
**CLASS III**
**KLASSE III**
**CLASE III**

F Apparecchio adatto al montaggio su superfici normalmente infiammabili
Luminaires suitables for mounting on normally flamable surfaces
Appareil indiqué pour le montage sur des surfaces normalement inflammables
Gerät geeignet zur Montage an normalerweise feuergefährliche Flächen
Aparato apto para el montaje sobre superficies normalmente inflamables
Apparaat geschikt voor montage op normaal brandbare oppervlaktes
Aparelho adequado à montagem em superfícies normalmente inflamáveis

Gruppo di Rischio 1 secondo norma EN 62471: 2008 - Risk Group 1 in accordance with EN 62471: 2008 - Groupe de Risque 1 selon la Norme EN 62471:2008 - Gefahrgruppe 1 nach der Norm EN 62471:2008 - Grupo de riesgao 1 según la Norma EN 62471:2008 - Risico groep 1 in conformiteit Richtlijn EN 62471: 2008 - Grupo de risco 1 de acordo com norma EN 62471: 2008.

| ARTICOLO<br>ITEM<br>ARTICLE<br>ARTIKEL<br>ARTICULO<br>ARTIKEL<br>ARTIGO | TENSIONE<br>VOLTAGE<br>TENSION<br>SPANNUNG<br>TENSION<br>SPANNING<br>TENSÃO | TIPO E POTENZA DI LAMPADA<br>TYPE AND POWER OF BULB<br>TYPE ET PUISSANCE DEL'AMPOULE<br>TYP UND LAMPENSTÄRKE<br>TIPO E POTENCIA DE LA LAMPARA<br>LAMPTYPE EN VERMOGEN<br>TIPO E POTÊNCIA DE LÂMPADA | DIAMETRO DEL FORO<br>DIAMETER OF THE HOLE<br>DIAMETRE DU TROU<br>Ø EINBAUÖFFNUNG<br>DIAMETRO DEL ORIFICIO<br>Ø VAN DE OPENING<br>DIAMETRO DO FURO | PROFONDITÀ INCASSO<br>HEIGHT<br>PROFONDEUR ENCASTREMENT<br>EINBAUTIEFE<br>PROFUNDIDAD ENCASTRE<br>HOOGTE<br>PROFUNDIDADE DE ENCAIXE |
|---|---|---|---|---|
| **240** | **350 mA** | **1 LED – 1 W – DRAGON LED** | **25 mm** | **45 mm** |

**I**

MONTAGGIO
All'interno del controsoffitto si deve assicurare un minimo di 50 mm d'aria tra l'ingombro massimo del faretto e le pareti verticali come da figura 1.
Questo prodotto è conforme alle Norme CEI solo se alimentato da un trasformatore di sicurezza conforme alle norme vigenti, con le seguenti caratteristiche:
**Trasformatore elettronico stabilizzato corrente costante 350 mA / 15 W**
Per il collegamento dell'apparecchio utilizzare una morsettiera approvata IMQ .
MANUTENZIONE
Togliere tensione prima di sostituire i Led.
Conservare questo foglio d'istruzioni.
Interventi sull'impianto elettrico sono consentiti solo a personale qualificato legalmente riconosciuto.
N.B.: L'apparecchio non deve, in alcuna circostanza, essere coperto con materiale isolante o similare.
Installare/utilizzare il prodotto in modo diverso da quanto prescritto comporta la perdita delle caratteristiche tecniche/meccaniche, di conseguenza il decadimento della garanzia.

**UK**

INSTALLATION
Keep a min. 50 mm. distance between the max. overall dimensions of the fixture and the inner surfaces inside the false ceiling, as from the picture 1
This product is in conformity with IEC Standards only if it is supplied by a safety transformer in compliance with the current Standards, with the following specifications:
**Electronic stabilized transformer constant current 350 mA / 15 W**
For the electrical connection use a Safety Standards approved terminal block.
MAINTENANCE
Switch off before replacing the leds.
Keep this instruction sheet.
All fittings must be connected by a qualified electrician.
N.B.: Never cover the luminaire with any kind of insulating material.
Install/use the product other than as prescribed involves the loss of technical/mechanical characteristics, consequently invalidate the warranty.

**F**

INSTALLATION
A l'intérieur du faux plafond on doit assûrer min. 50 mm. de distance entre les dimensions max. du spot et les surfaces verticales comme dans la fig. 1
Ce produit est conforme aux normes IEC seulement si alimenté par un transformateur de sécurité en conformité aux normes en vigueur, ayant les caractéristiques suivantes:
**Transformateur électronique stabilisé courant constant 350 mA / 15 W**
Pour le raccordement de l'appareil, utiliser une boîte à bornes approuvée IMQ .
ENTRETIEN
Couper le courant avant de changer les leds.
Conserver la notice de montage.
Toute intervention sur l'installation électricque est consentie seulement à des électriciens qualifiés.
N.B.: L'appareil ne doit jamas être couvert par aucun type de matériel isolateur.
Installer/utiliser le produit autre que celle prescrit implique la perte de caractéristiques techniques/mécaniques, par conséquent, annuler la garantie.

**D**

MONTAGE
Innerhalb der Hängedecke muß man mindestens 50 mm. Entfernung zwischen den Außenmaßen des Spots und der senkrechten Wände versichern, wie aus Bild 1
Dieses Produkt entspricht der IEC Bestimmungen, nur wenn es durch ein Sicherheitstransformator laut geltende Gesetze gespeist wird, mit der folgenden Kennzeichen:
**Elektronischer stabilisierter Transformator Konstantstrom 350 mA / 15 W**
Für den Anschluss des Gerätes ein IMQ-zugelassenes Klemmenbrett verwenden.
WARTUNG
Vor Ersetzung der Leds Netzspannung ausschalten.
Montageanleitung aufheben.
Eingriffe in die Elektroanlage ist nur rechtlich qualifiziertem Fachpersonal erlaubt.
N.B.: Der Strahler darf unten keinem Umstand mit Isolierstoff oder ähnlichem Stoff bedeckt werden.
Installieren/Benutzen Sie das Produkt anders als verschrieben Beinhaltet den Verlust von technischen/mechanischen Eigenschaften, damit die Garantie erlischt.

**E**

MONTAJE
En el interior del techo debe asegurarse un mìnimo de 50 mm. de aire entre el aparato y las paredes verticales como en la fig. 1
Este producto es en conformidad a las Normas CEI sòlo si alimentado por un transformador de seguridad conforme a las Normas vigentes, con las siguientes caracteristicas:
**Transformador electronico estabilizado corriente constante 350 mA / 15 W**
Para la conexión del aparato, utilizar un tablero de bornes aprobado IMQ.
MANTENIMIENTO
Antes de substituir los leds cortar la corriente.
Guardar esta hoja de instrucciones.
Está permitido intervenir sobre la instalación eléctrica solamente a personal competente legalmente reconocido.
N.B.: El aparato no debe en ninguna circunstancia estar cubierto con material aislador o similar.
Instalar/usar el producto que no sea como se prescrito implica la pérdida de las caracteristicas técnicas/mecánicas, por tanto invalidar la garantía.

**NL**

MONTAGE
Binnenin het verlaagde plafond moet men minstens 50 mm open ruimte verzekeren tussen de maximum breedte van de spot en de verticale wanden (zie figuur).
Dit product is alleen in overeenstemming met de IEC normen als het gevoed wordt door een veiligheidstransformator in overeenstemming met de vigerende normen, met de volgende kenmerken:
**Gestabiliseerde elektronische transformator constante stroom 350 mA / 15 W**
Voor aansluiting van de spot een IMQ-goedgekeurd klemmenbord gebruiken .
ONDERHOUD
De stroom uitschakelen alvorens de ledden te vervangen.
Dit instructieblad bewaren.
Het is alleen aan wettelijk erkend, gekwalificeerd personeel toegestaan aan de electrische installatie te werken.
N.B. : Het apparaat mag nooit met isolerend of soortgelijk materiaal bedekt worden.
Installeer/gebruik het product op andere wijze dan voorgeschreven Betrekt het verlies van technische/mechanische eigenschappen, dus vervalt de garantie.

**P**

MONTAGEM
No interno do falso teto manter um mínimo de 50 mm. de distancia entre as dimensões máximas da luz e as paredes verticais como na figura.
Este produto é conforme às normas CEI sòmente se alimentado por um transformador de segurança conforme às normas vigentes, com as seguintes características:
**Transformador eletrônico estabilizado corrente constante 350 mA / 15 W**
Para a ligação do aparelho utilizar uma placa de bornes aprovada pelo IMQ .
MANUTENÇÃO
Desligar antes de substituir os Led.
Guardar estas instruções.
Todas as ligações eléctricas devem ser efectuadas apenas por pessoas qualificadas e legalmente reconhecidas.
N.B.: A aparelhagem não deve, de maneira nenhuma, ser coberta com material isolante ou parecidos.
Instalar/utilizar o produto de forma diferente, como prescrito envolve a perda de características técnicas/mecânica, conseqüentemente invalidam a garantia.

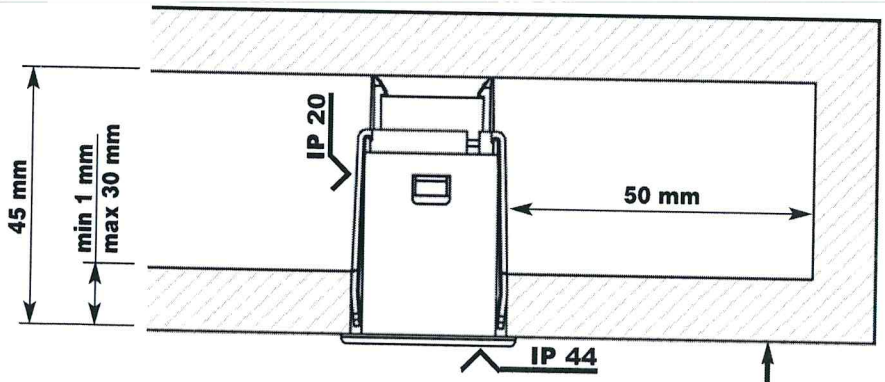

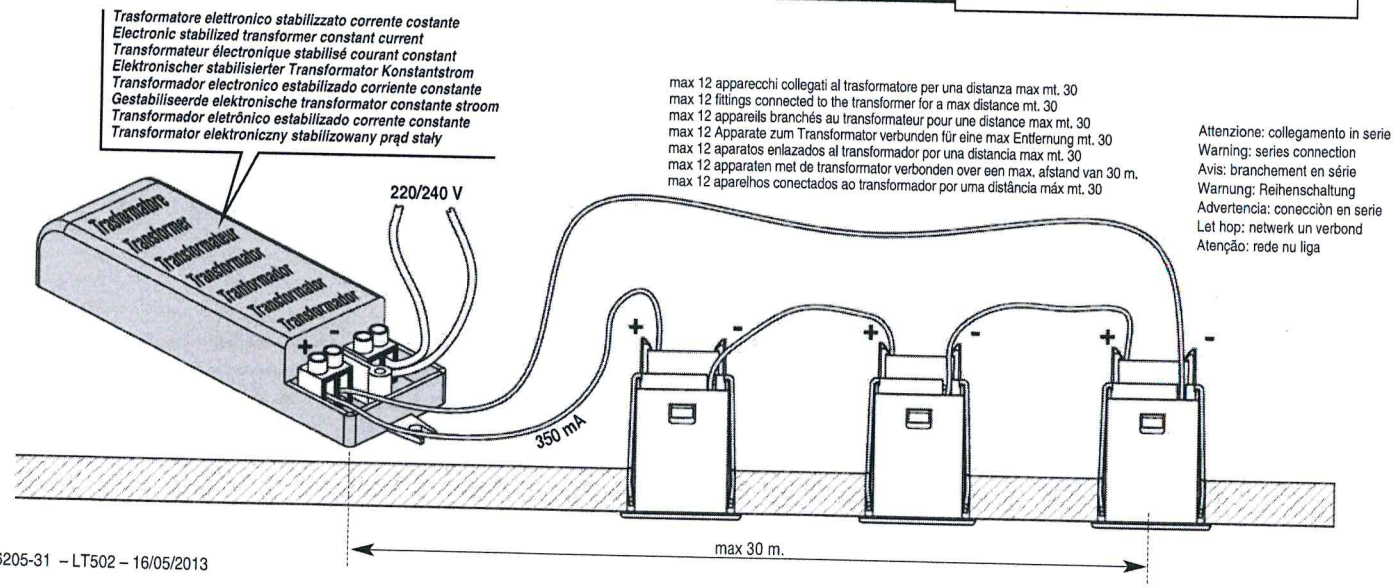
Il grado di protezione è valido solo se le superfici dei controsoffitti sono chiuse
The protection degree is considered only for installation in a false ceiling with closed surfaces.
Le gré de protection est valable seulement pour installation dans un faux plafond avec surfaces fermées.
Der Schutzgrad ist nur gültig, wenn die Flächen der falschen Decke geschlossen sind.
El grado de protecciòn es vàlido, sòlo si las superficies del falso techo son cerradas.
Beschermingsgraad is alleen gegarandeerd bij montage in een gesloten, verlaagd plafond.
A protecão é valida somente se as superficies do contrateto estão fechadas.