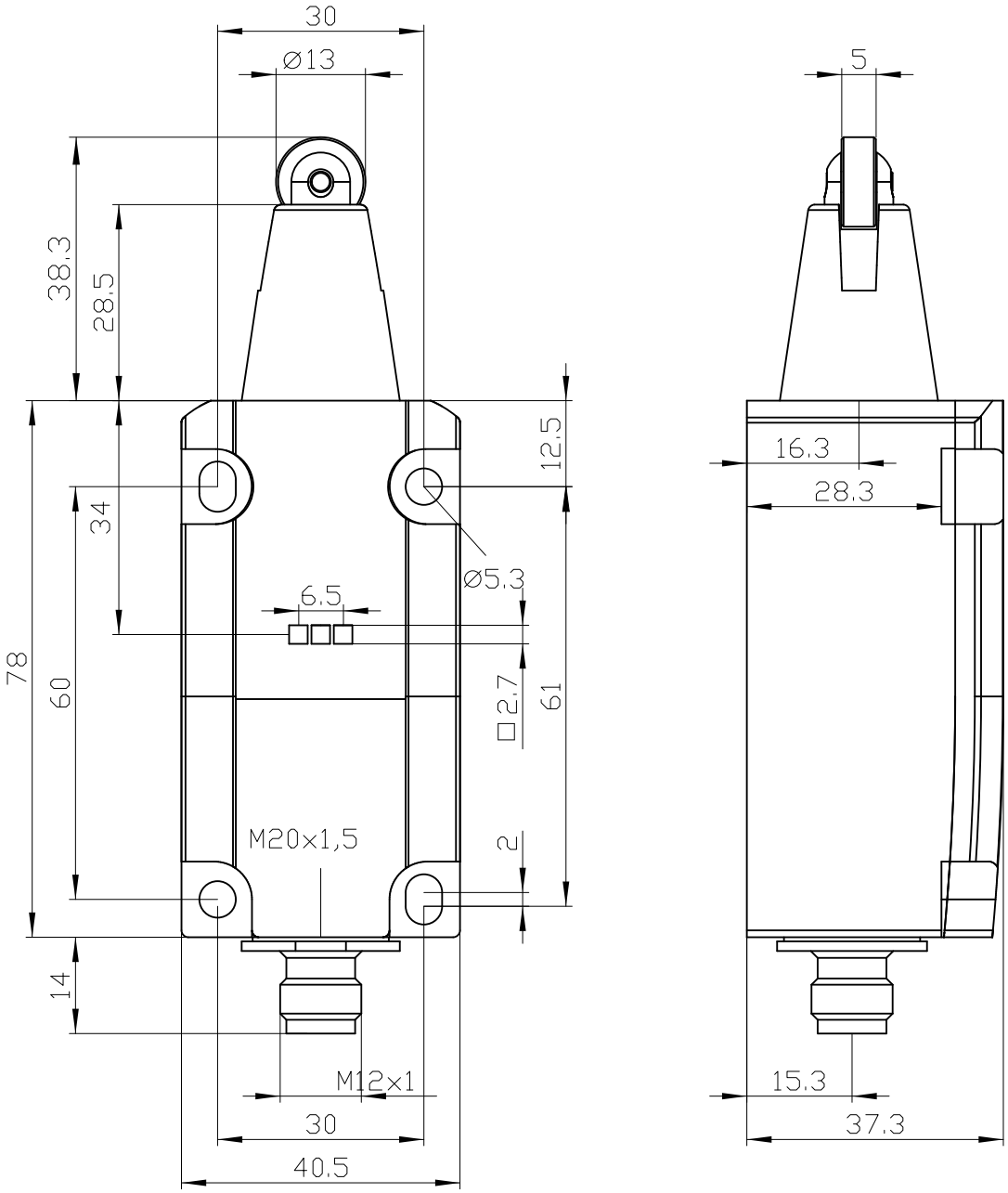

Alle Bemassungswerte sind in Millimeter (mm) angegeben.
All dimensions are in millimeters (mm)

SIEMENS	3SE5114-1CD02-(1AL0, 1AF3, 1AC5, 1AF5)	
	Format/Size: DIN A4	Massstab/Scale: 1:1