JET - IP65 - Box Driver

(A) JET 140 JET Q 130
JET 180 JET Q 170

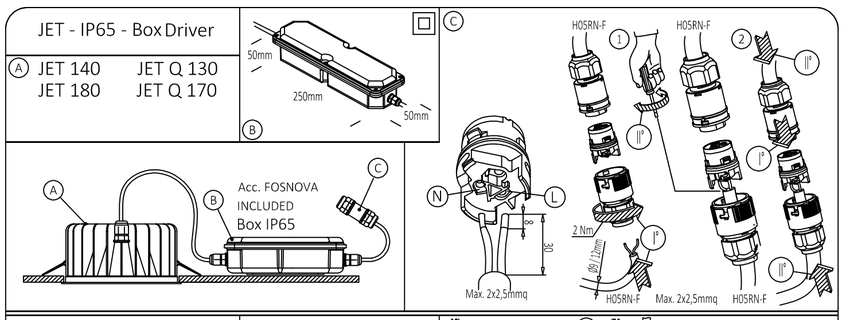

JET - IP65 - Box Driver

(A) JET 230 JET Q 220
JET 250

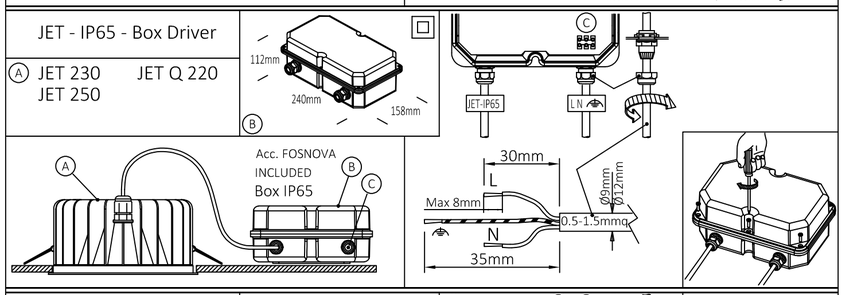

JET - IP65 - Box EM

(A) JET 230 JET Q 220
JET 250

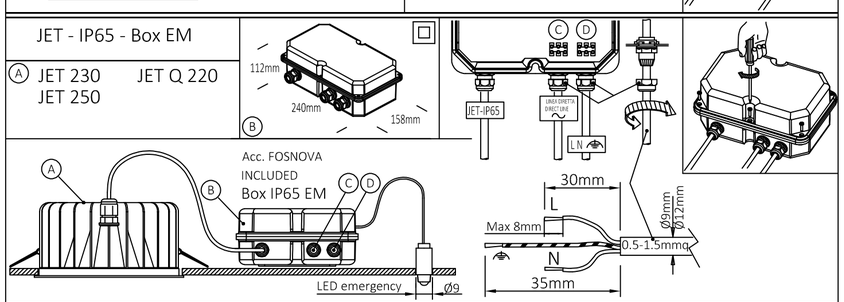

EMERGENCY

- Data di entrata in servizio
  A cura dell'installatore o tecnico verificatore.
- Date d'entree en service.
  Aux soins de l'installateur ou du technicien charge du controle.
- Fecha de entrada en servicio.
  A cargo do instalador ou do tecnico verificador.
- Date first used.
  To be carried out by the installer or by the tester.
  Inbetriebnahmedatum.
  Vom Installateur oder Pruftechniker.
- Data de entrada em funcionamento.
  Bajo la responsabilidad del instalador o del tecnico de verificacion.
- Дата ввода в эксплуатацию
  Производится монтажником или техником-испытателем
- Data wprowadzenia do użytku.
  Należy do obowiązków instalatora lub personelu technicznego przeprowadzającego weryfikacje.

- Separare i circuiti di inibizione se nello stesso impianto sono presenti gruppi di emergenza di marche diverse.
- Separate inhibition circuits when several emergency kits of different brands are present in the same system.
- Separer les circuits d'inhibition si l'installation presente des groupes de marques differentes.
- Die Sperrschaltungen trennen, wenn dasselbe System mehrere Notgruppen von verschiedenen Firmen einschließt.
- Hay que separar los circuitos de inhibicion cuando, en la misma installacion, estan presentes grupos de emergencia de marcas distintas.
  Separe os circuitos de inibicao quando na mesma instalacao estao presentes grupos de emergencia de diferentes marcas.
- Отделить цепи запрета, если на одной установке присутствуют аварийные блоки разных марок.
- Oddzielić obwody blokujące, jeśli w tej samej instalacji występują zespoły awaryjne różnej marki.

- Le batterie devono essere rimpiazzate qualora non dovessero piu' assicurare le prestazioni di durata di funzionamento dichiarata.
- The batteries must be replaced when they no longer guarantee the declared operating time.
- Substituer les batteries si elles n'assurent plus les caracteristiques de duree de fonctionnement declaree.
- Die Batterien mussen ausgetauscht werdwn, falls sie die Leistungen der erklarten Betriebsdauer nicht mehr garantieren.
- Las baterias se deben reemplazar en el caso que dejaran de asegurar las prestaciones de duracion de funcionamiento declarada.
- Substituir as pilhas no caso em que nao fornecam mais as performances de duracao de funcionamento.
- Батареи подлежат замене, когда они больше не гарантируют заявленный ресурс.
- Baterie podlegają wymianie w przypadku, kiedy nie gwarantują osiągów o zadeklarowanej trwałości funkcjonowania.

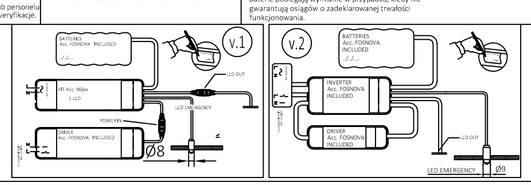

JET - IP65

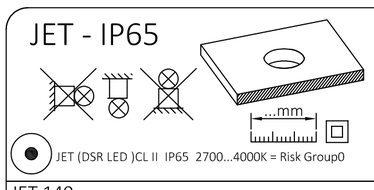

2.500 Kg

Peso max.
Max weight
Poids max
Hochstgewicht
Peso máx
Peso máx
Макс. вес
Waga max

JET 250

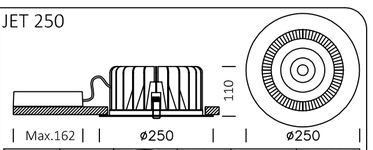

Art.	Acc.(*)	Min.Ø208 Max.Ø248	Voltage Vac	Frequency Hz	Tp °C (Tq 30°C)
65618xx	Included		220-240	50/60	65

JET 140

0.900 Kg

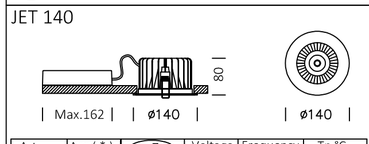

Peso max.
Max weight
Poids max
Hochstgewicht
Peso máx
Peso máx
Макс. вес
Waga max

Art.	Acc.(*)	Min.Ø120 Max.Ø138	Voltage Vac	Frequency Hz	Tp °C (Tq 30°C)
65612xx	Included		220-240	50/60	65

JET Q 130

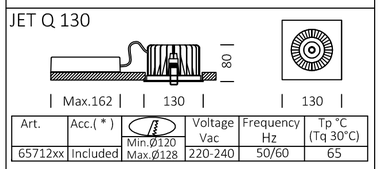

Art.	Acc.(*)	Min.Ø120 Max.Ø128	Voltage Vac	Frequency Hz	Tp °C (Tq 30°C)
65712xx	Included		220-240	50/60	65

JET 180

1.500 Kg

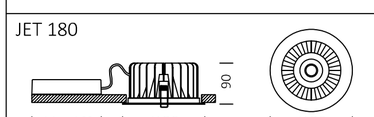

Peso max.
Max weight
Poids max
Hochstgewicht
Peso máx
Peso máx
Макс. вес
Waga max

Art.	Acc.(*)	Min.Ø158 Max.Ø178	Voltage Vac	Frequency Hz	Tp °C (Tq 30°C)
65613xx	Included		220-240	50/60	65

JET Q 170

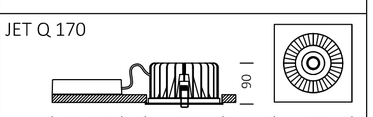

Art.	Acc.(*)	Min.Ø158 Max.Ø168	Voltage Vac	Frequency Hz	Tp °C (Tq 30°C)
65713xx	Included		220-240	50/60	65

JET 230

2.300 Kg

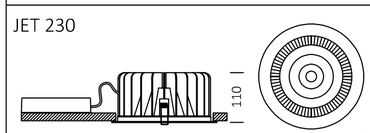

Peso max.
Max weight
Poids max
Hochstgewicht
Peso máx
Peso máx
Макс. вес
Waga max

Art.	Acc.(*)	Min.Ø208 Max.Ø228	Voltage Vac	Frequency Hz	Tp °C (Tq 30°C)
65616xx	Included		220-240	50/60	65

JET Q 220

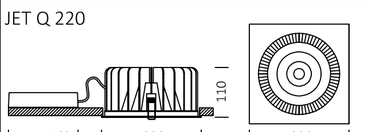

Art.	Acc.(*)	Min.Ø208 Max.Ø218	Voltage Vac	Frequency Hz	Tp °C (Tq 30°C)
65716xx	Included		220-240	50/60	65

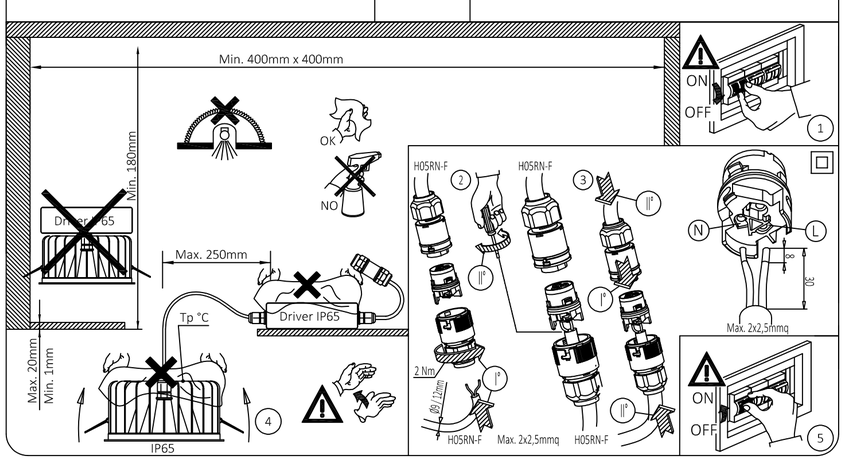

Fosnova GRUPPO decaro
Via Como,9 - 20089 - Rozzano - MI
www.fosnova.it
email: info@fosnova.it
Fax. +39 02 8252355

- Seguire attentamente le istruzioni per garantire un funzionamento corretto e sicuro.
- Conservare questo foglio per future necessità. Per eventuali problemi contattare il fornitore.
- Conservare l'etichetta dell'imballo per consentire la rintracciabilità del lotto di produzione, in caso di reclamo.
- Il prodotto non deve essere modificato. Qualsiasi modifica annulla la garanzia e può rendere pericoloso il prodotto.
  La FOSNOVA s.r.l. declina ogni responsabilità per danni causati da un proprio prodotto montato in modo non conforme alle istruzioni.
- L'installazione dei prodotti deve essere eseguita a regola d'arte.
- Per l'anno e mese di produzione, caratteristiche e parametri, vedere l'etichetta di marcatura.
- Please follow the instructions supplied with the product to ensure proper and safe operation.
- Keep this sheet for future reference. Please contact the supplier in case of doubt.
- Keep the packaging label to allow easy tracking of the product in case of complaints.
- The product cannot be modified. Any modification will void the warranty and may make the product unsafe.
  FOSNOVA s.r.l. cannot be held responsible for damages caused by installation performed other than in strict accordance with the instructions described in this section.
  Products must be installed according to the state ot the art.
- The year and month of construction, characteristics and parameters are indicated on the marking label."
- Suivre attentivement les indications données, pour garantir un fonctionnement correct et sans risque.
- Conserver la présente notice pour toute nécessité future. En cas de problème, contacter le fournisseur.
- Pour toute réclamation éventuelle, conserver l'étiquette de l'emballage afin de permettre la traçabilité du lot de production.
- Le produit ne doit pas être modifié. Toute modification qui serait apportée annule la garantie et peut rendre l'appareil dangereux.
- FOSNOVA s.r.l. décline toute responsabilité pour les dommages provoqués par suite d'une installation non conforme aux indications données.
  L'installation des appareils doit s'effectuer selon les règles de l'art.
- Pour connaître l'année et le mois de fabrication, les caractéristiques techniques et les paramètres, consulter l'étiquette de marquage.
- Die Anleitungen müssen strengstens befolgt werden, damit ein korrekter und sicherer Betrieb gewährleistet werden kann. Dieses Merkblatt für zukünftige Einsatznotwendigkeiten aufbewahren. Falls Probleme irgendwelcher Art auftreten sollten, bitte den Lieferanten informieren.
- Das Etikett, welches sich auf der Verpackung befindet, muss gut aufbewahrt werden, da es auf diese Art und Weise im Falle von Reklamationen möglich ist, den Warenposten der jeweiligen Produktion ausfindig zu machen.
- Am Produkt dürfen keinesfalls Änderungen vorgenommen werden. Jede einzelne Änderung lässt die Garantie definitiv erlischen und kann dazu führen, dass das Produkt eine Gefahr darstellt.
  Das Unternehmen FOSNOVA s.r.l. übernimmt keinerlei Haftung für Schäden, die durch ein Produkt verursacht werden, das nicht gemäß den Anleitungen montiert worden ist.
- Die Installation der Produkte muss fachgerecht durchgeführt werden.
- In Bezug auf das Produktionsjahr, Eigenschaften und Parameter siehe Kennzeichnungen auf der Etikette.
- Siga atentamente las instrucciones a fin de garantizar um funcionamiento correcto y seguro.
- Conserve esta hoja para necesidades futuras. En caso de problemas, póngase en contacto con el proveedor.
- Conserve la etiqueta de embalaje para permitir localizar el lote de producción en caso de reclamación.
- El producto no ha de modificarse. Cualquier cambio anula la garantía y puede hacer peligroso el producto.
  FOSNOVA s.r.l. declina toda responsabilidad por daños provocados por un producto de su marca si no se ha montado con arreglo a las instrucciones.
- La instalación de los productos tiene que realizarse cumpliendo con todos los requisitos.
- Para el año y el mes de producción, características y parámetros, véase la etiqueta de marcado.
- Seguir as instruções com a máxima atenção para garantir um funcionamento correcto e seguro.
- Guardar este folheto de instruções para futuras consultas. Face a qualquer problema, contactar o seu fornecedor.
- Conservar a etiqueta da embalagem a fim de permitir, em caso de reclamação, a identificação do lote de produção.
- O produto não deve ser modificado. Qualquer modificação efectuada anula a garantia e pode tornar o produto perigoso.
  A FOSNOVA s.r.l. não assume nenhuma responsabilidade devida a danos causados pela montagem não correspondente às instruções de um seu produto.
- A montagem dos produtos deve ser feita de acordo com as normas em vigor.
- Para o ano e o mês de fabrico, para as características e os parâmetros, favor consultar a etiqueta de marcação.
- Чтобы гарантировать правильную и безопасную работу изделий, строго придерживайтесь инструкции .
- Сохраняйте этот листок для последующего использования.
- При возникновении каких-либо проблем обращайтесь к поставщику.
- Сохраняйте упаковочный ярлык для отслеживания партии изделий в случае возникновения претензий.
- Запрещается вносить изменения в изделия. Любое изменение делает гарантию недействительной и может сделать изделие опасным.
  FOSNOVA s.r.l. снимает с себя ответственность за любой ущерб, причиненный вследствие нарушения инструкции по монтажу своей продукции.
  Установка изделий должна быть выполнена безукоризненно.
- Год и месяц выпуска, характеристики и параметры указаны на маркировочной этикет ке.
- Замена питающего кабеля осуществляется только квалифицированным персоналом.
- Aby zagwarantować prawidłowe i bezpieczne funkcjonowanie urządzenia należy dokładnie przestrzegać zaleceń.
  Przechowywać instrukcję w celu wykorzystania jej w przyszłości. W przypadku wystąpienia ewentualnych problemów należy skontaktować się z dostawcą urządzenia.
- Przechowywać etykietkę opakowania, aby umożliwić odszukanie partii produkcji w przypadku składania reklamacji.
- Nie modyfikować produktu. Wszelkie modyfikacje powodują unieważnienie gwarancji i mogą sprawić, że jego używanie będzie niebezpieczne.
- Firma FOSNOVA s.r.l. zrzeka się wszelkiej odpowiedzialności za szkody spowodowane przez własne produkty, zainstalowane w sposób niezgodny z zaleceniami.
- Instalację produktów należy przeprowadzić zgodnie z zasadami sztuki.
- Aby sprawdzić rok i miesiąc produkcji, właściwości i parametry należy przeczytać etykietę z oznakowaniem.

08/21 EAC

JET - IP65

CE

82776567 rev.7

ISTRUZIONI DI MONTAGGIO (I)

Seguire attentamente le indicazioni riportate nelle raffigurazioni.
I componenti che dovessero danneggiarsi devono essere sostituiti concomponenti analoghi.
Posizionando il dispositivo d' alimentazione, evitare il contatto tra il cavo di rete e l' apparecchio.
N.B. : La conformità alla norma è garantita soltanto utilizzando dispositivi d' alimentazione di sicurezza (*) che rispondono alle vigenti norme EN/IEC.
Le prestazioni fotometriche dichiarate a catalogo sono garantite usando le lampade indicate (FOSNOVA).
L'apparecchio è conforme alle norme EN 60598-1, EN60598-2-2, EN 62493.

MOUNTING INSTRUCTIONS (EN)

Please follow the instructions as shown in the relative picture.
Damaged components must be replaced with new ones of the sameype.
When positioning the power device, ensure that the mains cable does no touch the fixture.
N.B. : Conformace to standard is guaranteed only if safety power(*) device meeting regulations are used EN/IEC.
The photometric performance indicated in the catalogue is guaranteed when using the shown (FOSNOVA).
The spot is suitable to standards EN 60598-1, EN 60598-2-2, EN 62493.

INSTRUCTIONS DE MONTAGE (F)

Respecter scrupuleusement les indications affichées sur les sché mas.
Les composants endommagés devront être remplacés par des composants du même type.
En installant le alimentation de l'appareil, éviter tout contact entre le cable de reseau et l'appareil
N.B. : La conformité à la norme n' est assurée que si l' on utilise des alimentation de l' appareil de sécurité (*)qui répondent aux normes en vigueur EN/IEC.
Les performances photometriques reportees dans notre catalogue ne sont atteintes qu'en montant les lampes indiquees (FOSNOVA).
L'appareil est conforme aux normes EN 60598-1, EN 60598-2-2, EN 62493.

MONTAGEANLEITUNG (DE)

Die in den Darstellungen aufgeführten Angaben müssenstrengstens befolgt werden.
Jene Bestandteile, die m öglicherweise beschädigt werden knnten, ö müssen durch analoge Bestandteile ersetzt werden.
Der stromversorgungsgerat muß so aufgestellt werden, das primarleitungen nicht mit der leuchte in beruhrung kommen.
N.B. : die uberein stimmung mit den richtlinien wird nur dann gewahrleistet, wenn sicherheits stromversorgungsgerat (*)nach EN verwendet werden EN/IEC.
Die im katalog angegeben photometrischen leistungenwerden bei einsatz der in der (FOSNOVA) lampen gewahrleistet.
Das Gerat entspricht der Norm EN 60598-1, EN 60598-2-2, EN 62493.

INSTRUCCIONES DE MONTAJE (ES)

Siga atentamente las instrucciones que se recogen en las ilustraciones.
Los componentes que sufrieran daños han de ser sustituidos concomponentes análogos.
Al colocar el dispositivo de pode, evitar el contacto entre el cable de red y el aparato.
NOTA : para actuar conforme las disposiciones reglamentarias, utilizar unicamente dispositivo de poder de seguridad (*) que respondan a las normas vigentes EN/IEC.
Las prestaciones fotometricas que declara el cataloo segarantizan al utilizar las lamparas indicadas (FOSNOVA).
El aparato esta conforme con las normas EN 60598-1, EN 60598-2-2, EN 62493.

INSTRUÇÕES DE MONTAGEM (PT)

Seguir meticulosamente as instruções indicadas nas figuras.
Os componentes eventualmente danificados devem ser substituídos por outros idênticos.
Ao posicionar o dispositivo de alimentação, evite o contacto entre o cabo de alimentação e o aparelho.
Nota: A conformidade com a norma só é garantida através da utilização de dispositivos de alimentação de segurança (*) que cumpram as normas EN/IEC em vigor.
O desempenho fotométrico indicadono catálogo é garantidoutilizando as lâmpadas indicadas(FOSNOVA).
O aparelho cumpre as normas EN 60598-1, EN 60598-2-2, EN 62493.

ИНСТРУКЦИЯ ПО МОНТАЖУ (RU)

Точно следуйте указаниям , подкрепленным рисунками
Для замены неисправных компонентов используйте только аналогичные запчасти.
При установке блока питания не допускать контакта между проводом электропитания и прибором. Прим.: Соответствие стандарту гарантируется только при использовании блоков аварийного питания (*), соответствующих действующим стандартам EN/EC.
Приведенные в каталоге фотометрические характеристики гарантируются при использовании указанных ламп (FOSNOVA).
-Прибор соответствует стандартам EN 60598-1, EN 60598-2-2, EN 62493.

INSTRUKCJE MONTAŻU (PL)

Dokładnie przestrzegać zalece ń zamieszczonych na rysunkach.
Ele menty, które mogą ulec uszkodzeniu , należy zastąpić analogicznymi elementami.
Podczas instalacji zadbać o to, by kabel sieciowy nie pozostawał w kontakcie z urządzeniem.
Uwaga: Zgodność z normą gwarantowana jest pod warunkiem stosowania bezpiecznych urządzeń zasilających (*), odpowiadających obowiązującym normom EN/IEC.
Zadeklarowana w katalogu skuteczność fotometryczna gwarantowana jest wyłącznie przy użyciu zalecanych żarówek (FOSNOVA).
Urządzenie odpowiada normom EN 60598-1, EN 60598-2-2, EN 62493.

Acc. FOSNOVA INCLUDED

- La conformita alla norma CEI EN 60598-2-22 e determinata esclusivamente dall'uso degli accessori FOSNOVA.
- Compliance with CEI EN 60598-2-22 is ensured only with the use of "FOSNOVA" accessories.
- La conformité à la norme CEI EN 60598-2-22 est effective uniquement par l'utilisation des accessoires « FOSNOVA ».
- Die Konformität der europäischen Richtlinie CEI EN 60598-2-22 wird ausschließlich durch den Einsatz von "FOSNOVA" - Zubehörteilen bestimmt.
- La conformidad a la norma CEI EN 60598-2-22 queda determinada exclusivamente por el uso de los accesorios "FOSNOVA".
- A conformidade com a norma CEI EN 60598-2-22 é estabelecida exclusivamente pelo uso dos acessórios da "FOSNOVA".
- Соблюдение нормы CEI EN 60598-2-22 обеспечивается только использованием акцессуаров«FOSNOVA ".
- Zgodność z normą CEI EN 60598-2-22 jest wyznaczana wyłącznie przez zastosowanie akcesoriów "FOSNOVA .

- IN CASO DI MANUTENZIONE TOGLIERE TENSIONE !
- W PRZYPADKU WYKONYWANIA KONSERWACJI NALEŻY NAPIERW ODŁĄCZYĆ NAPIĘCIE !
- EN CAS DE D'ENTRETIEN, COUPER L'ALIMENTATION !
- NO CASO DE MANUTENÇÃO, DESLIGAR A CORRENTE ELÉCTRICA !
- BEI WARTUNGSVORG À NGEN, SPANNUNG AUSSCHLIESSEN !
- TURN THE POWER OFF DURING MAINTENANCE !
- ПЕРЕД ОБСЛУЖИВАНИЕМ НЕОБХОДИМО ОТКЛЮЧИТЬ ПИТАНИЕ !
- EN CASO DE MANTENIMIENTO, DESCONECTE LA CORRIENTE!

- Posizione di funzionamento - Operating position - Qualsiasi - Any position
- Position de fonctionnement - Betriebsposition - Universelle - Beliebig
- Posici ón de funcionamiento - Posição de funcionamento - Universal - Qualquer
- Рабочее положение - Położenie funkcjonowania - Любое - Dowolne

- Ammesso - Allowed
- Admis - Zul ässig
- Admitido - Admitido
- Допустимое - Dozwolone

- Non ammesso - Not allowed
- Non admis - Nicht zul ässig
- No admitido - Não admitido
- Недопустимое - Niedozwolone

(I)

- Per gli apparecchi di tipo Y:
  Se il cavo flessibile esterno di questo apparecchio viene danneggiato deve essere sostituito dal costruttore o dal suo servizio assistenza,o da personale qualificato equivalente al fine di evitare pericoli.

(EN)

- For type Y attachments:
  If the external flexible cable or cord of this luminaire is damaged, it shall be exclusively replaced by the manufacturer or his service agent or a similar qualified personin order to avoid a hazard.

(F)

- Pour les fixation de type Y:
  Si le cable flexible de cet appareil est endommage, il doit etre remplace par le constructeur ou par son service assistance ou par personnel qualifie equivalent, a fin d'eviter des dangers.

(DE)

- Fuer die Leuchten Typ Y:
  sollte das aeussere Kabel beschaedigt werden, dann hat es fachggemaess ersetzt zu werden, um Gefahrensituationen zu vermeiden

(ES)

- Pour les fixation de type Y:
  Si le cable flexible de cet appareil est endommage, il doit etre remplace par le constructeur ou par son service assistance ou par personnel qualifie equivalent, a fin d'eviter des dangers.

(PT)

- Para os suportes do tipo Y:
  Se o cabo flexivel exterior deste aparelho se danificar, deve sersubstituido pelo construtor, pelo seu servico de assistencia ou por pessoal qualificado por um cabo equivalente afim de evitar acidentes.

(RU)

- Для приборов типа Y:
  В случае повреждения внешнего гибкого провода прибора (провод) подлежит замене изготовителем или его сервисным обслуживанием или персоналом соответствующей квалификацией, во избежание возникновения опасности.

(PL)

- Urządzenia typu Y:
  Jeśli giętki kabel zewnętrzny urządzenia ulegnie uszkodzeniu, w celu uniknięcia zagrożenia jego wymianę należy zlecić producentowi, autoryzowanemu serwisowi lub wykwalifikowanemu personelowi.

- COMPONENTI ELETTROSTATICI SENSIBILI
  NON ESERCITARE PRESSIONE SUI LED
- ELECTROSTATIC SENSITIVE COMPONENTS
  DO NOT PUT PRESSURE ON THE LED
- ELECTROSTÁTICAS COMPONENTES SENSIBLES NAO COLOQUE PRESSAO SOBRE O LED
- COMPOSANTS SENSIBLES NE PAS METTRE LA PRESSION SUR LA LED
- Elektrostatisch gefährdete Bauelemente NO PONGA PRESION SOBRE EL LED
- Eletrostática componentes sensíveis NICHT VERWENDEN DRUCK AUF LED
- С чувствительными компонентами NIE UŻYWAĆ presję na LED
- ELEMENTY wrażliwe elektrostatycznie НЕ ИСПОЛЬЗОВАТЬ ДАВЛЕНИЕ НА LED

- In caso di rottura del vetro il prodotto non può essere utilizzato. contattare il costruttore perla sua sostituzione.
- Should the glass break, the product cannot used and you should contact the manufacturer for its replacement.
- En case d' endommage de l' ecran de protection le produit ne peut pas etre utilize, contactez le fabricant pour le remplacement.
- Falls das glas kaputt sein sollte, kan das produkt nicht verwendetwerdwe. Kontaktieren sie in dem fall den hersteller um das glas zu ersetzen.
- No utilizar el producto en caso de ruptura del vidrio y contactar el fabricante para la sostitucion.
- В случае повреждения стекла прибор не используватьОбратитесь к изготовителю для для замены стекла.
- W przypadku stłuczenia się szyby urządzenia nie należy użytkować.Skontaktować się z producentem w celu wymiany szyby.

- L'apparecchio non deve, in alcuna circostanza, essere coperto con materiale isolante
- The equipment must not, under any circumstances, be covered with insulating material.
- L'appareil ne doit en aucun cas etre recouvert avec du materiau isolant.
- Das Gerat darf unter keinen Umstanden mit isoliermaterial bedecktwerden.
- El aparato, bajo ninguna circunstancia debe ser cubierto con material aislante.
- Este aparelho nao deve ser absolutamente coberto por material isolador.
- Ни в коем случае не накрывать прибор изолирующим материалом
- W żadnym wypadku urządzenia nie należy przykrywać materiałemizolującym.

- Idoneo per il funzionamento in interni Suitable for indoor use.
- Apte à é fonctionner en intieur.
- Für den Einsatz in Innenbereichen geeignet.
- Luminaria apropriada para funcionar en interiores.
- Aparelho apto a funcionar no interior. Пригоден для работы в помещениях.
- Przeznaczony do funkcjonowania wewnątrz budynków.

- ATTENZIONE, SCOSSA ELETTRICA.
- ACHTUNG, ES BESTEHT DIE GEFAHR DES ELEKTRISCHEN SCHLAGES.
- CAUTION, ELECTRIC SHOCK.
- CUIDADO: CHOQUE ELÉCTRICO.
- ATTENTION, DÉCHARGES ÉLECTRIQUES.
- ADVERTENCIA, DESCARGA ELÉCTRICA.
- ОПАСНОСТЬ ПОРАЖЕНИЯ ЭЛЕКТРИЧЕСКИМ ТОКОМ .
- UWAGA, PORAŻENIE PRAĎEM ELEKTRYCZNYM.

Non fissare la sorgente luminosa durante la manutenzione dell'apparecchio d'illuminazione.
Do not stare at the operating light source during luminaire maintenance .
Ne pas regarder directement ou fixer la source lumineuse pendant la maintenance.
Die Beleuchtungsquelle darf keinesfalls während der Wartungsverfahren des Beleuchtungsapparates befestigt werden.
No fije la fuente luminosa durante el mantenimiento de la luminaria.
Não olhar para a fonte luminosa durante a manutenção da luminária.
Nie patrzeć na pracującą źródło światła podczas konserwacji oprawy oświetleniowej.
При обслуживании светильника нельзя пристально смотреть на источник света.

L'apparecchio di illuminazione dovrebbe essere posizionato in modo che non sia prevista un'osservazione prolungata dell'apparecchio ad una distanza inferiore a 1,50 m. (IEC/TR 62778)
The luminaire should be positioned so that prolonged staring into the luminaire at a distance closer than 1,50 m is not expected. (IEC/TR 62778)
Le luminaire devrait être positionné de sorte à ne pas comporter son observation prolongée à une distance inférieure à 1,50 mètres. (IEC/TR 62778)
Der Beleuchtungsapparat müsste unbedingt so positioniert werden, dass keine Verlängerung der Geräteeinrichtung bei einem Abstand unter 1,50 m beobachtet werden kann. (IEC/TR 62778)
La luminaria debería colocarse de tal manera que no se prevea una observación prolongada de la luminaria a una distancia inferior a 1,50 m. (IEC/TR 62778)
A luminária deveria ser posicionada de modo que não esteja prevista uma observação prolongada da mesma, a uma distância inferior a 1,50 m. (IEC/TR 62778)
Oprawa oświetleniowa musi być zamontowana w taki sposób, aby znajdowała się w odpowiedniej odległości względem użytkownika, nie mniejszej niż 1,50m.(IEC/TR 62778)
Светильник должен быть расположен таким образом, чтобы исключалось длительное наблюдение на него с расстояния менее 1,50 м (IEC/TR 62778)

- L'INSTALLAZIONE PUO' RICHIEDERE L'INTERVENTO DI PERSONALE QUALIFICATO.
- THE AID OF QUALIFIED PERSONELL MAY BE REQUIRED FOR INSTALLATION.
- L'INSTALLATION POURRAIT EXIGER L'INTERVENTION DE PERSONNEL QUALIFIE'.
- DIE INSTALLATION KANN DIE BETEILIGUNG VON FACHPERSONAL ERFORDERN.
- LA INSTALACION PUEDE NECESITAR LA INTERVENCION DE PERSONAL CALIFICADO.
- DURANTE A INSTALAÇÃO PODE SER NECESSÁRIA A INTERVENÇÃO DE PESSOAL QUALIFICADO.
- INSTALACJI POWINIEN DOKONAĆ WYKWALIFIKOWANY PERSONEL.
- ДЛЯ УСТАНОВКИ МОЖЕТ ПОТРЕБОВАТЬСЯ КВАЛИФИЦИРОВАННЫЙ ПЕРСОНАЛ

Fosnova GRUPPO decaro
Via Como,9 - 20089 - Rozzano - MI
www.fosnova.it
email: info@fosnova.it
Fax. +39 02 8252355

(I)

Fosnova non si assume nessuna responsabilità per eventuali deterioramenti degli oggetti esposti. gli oggetti fotosensibili se esposti all'azione dei raggi solari o di sorgenti di luce artificiale possono scolorire. L'efficacia del filtro anti-UV è subordinata al livello di illuminamento (LUX), alla distanza della sorgente luminosa,alla durata dell'esposizione ed alla fotosensibilità dei singoli oggetti.
- Idoneo per essere installato su superfici normalmente infiammabili .
- Controllare gli aggiornamenti di prodotto sul sito web .
- La sorgente di illuminazione e/o l'unità di alimentazione a LED contenuta in questo apparecchio di illuminazione deve essere sostituita solo dal costruttore o dal suo centro assistenza oppure da un simile personale qualificato.

(EN)

- FOSNOVA shall not be liable for any deterioration of the objects on display. Light sensitive objects may fade if exposed to sunlight or artificial light sources.
  The effectiveness of UV filters is subject to level of illuminance (LUX), distance of the light source, lenght of exposition and individual objects' light sensitivity.
- This luminaire is suitable for direct mounting on normally flammable surfaces.
- Visit the website for updates on the products
  - The lighting source and/or the LED power supply unit in this luminaire must be replaced by the manufacturer or its service centre or similar qualified personnel.

(F)

- FOSNOVA n'assume aucune responsabilite pour toute éventuelle dete des objets soumis a èxposition.Les objets photosensibles peuvent se decolorerlorsqùils sont exposés a l'action des rayons solaires ou de lumierè artificelle.L'efficacité du filtre anti-UV est subordonné au niveau d'éclairement (LUX), èt a la photosensibilité des objets en question.
- Installation possible sur des surfaces normalement inflammables.
- Consulter le site Web pour les mises à jour relatives aux produits.
- La source lumineuse et/ou l'unité d'alimentation LED de ce luminaire doit être remplacée uniquement par le fabricant, par le centre d'assistance ou par un technicien qualifié.

(DE)

FOSNOVA übernimmt keinerlei haftung für die eventuellen verschlechterungen der ausgesetzten gegnstände. Die lichtempfindlichen gegenstände Konnen, wenn sie der wirkung von sonnenstrahlen oder Künstlichen lichtquellen ausgesetzt sind,verblassen. die wirkung des UV-schutzfilters hänght von der beleuchtungsstärke (LUX), der entfernung der lichtquelle, der dauer der aussetzung und von der lichtempfindlichkeit der einzelnen gegnst änd e ab.
- Zur Installation auf normal brennbaren Oberflächen geeignet.
- Bitte überprüfen Sie die Produktaktualisierungen auf der Website
  - Das Leuchtmittel und/oder das in dieser Leuchte enthaltene LED-Vorschaltgerät darf nur durch den Hersteller oder dessen Kundendienst oder ähnlich qualifiziertes Personal ausgetauscht werden.

(ES)

- FOSNOVA no se asume ninguna responsabilidad por posibles deterioros de los objetos expuestos. Los objetos fotosensibles, de ser expuestos a la acción de los rayos solares o fuentes de luz artificial pueden descolorar. La eficacia del filtro contra los rayos ultravioletas está subordinada al nivel de iluminación (LUX), a la distancia de la fuente luminosa, a la duración de la exposición y fotosensibilidad de los objetos en cuestión.
- Apropiada para instalarse en superficies normalmente inflamables.
- Controlar las actualizaciones de producto en el sitio web
- La fuente de luz y/o la fuente de alimentación LED contenida en esta luminaria solo puede ser sustituida por el fabricante o su centro de servicio o por personal cualificado similar.

(PT)

- FOSNOVA não assume qualquer responsabilidade face a eventuais deteriorações dos objectos expostos. Os objectos fotossensíveis, se forem expostos à acção dos raios solares ou de fontes de luz artificial, podem desbotar. A eficacia do filtro anti-UV é subordinada ao nível de iluminamento (LUX) à distância da fonte luminosa, à dúração da exposição e à fotossensibilidade individual das objectos.
- Adequado para ser montado emisuperfícies normalmente inflamáveis.
- Controle as atualizações de produto no website.
- A fonte de iluminação e/ou a unidade de alimentação a LED contida nesta luminária deve ser substituída somente pelo Fabricante ou pelo seu centro de assistência ou, ainda, por pessoal qualificado análogo.

(RU)

- Fosnova не несет ответственности в случае износа элементов, подверженных внешнему воздействию.Фоточувствительные элементы под воздействиемсолнечного или искусственного света могут поблекнуть. Эффективность УФ-фильтра зависит от уровня освещенности (ЛК), расстояния от источника света, продолжительности воздействия и от фоточувствительности отдельных элементов.
- Пригоден для установки на поверхности из нормальновоспламеняемого материала
- Проверьте наличие обновлений изделий на сайте
- Светодиодный источник освещения и / или блок питания данного осветительного прибора, должен заменяться только производителем, его сервисным центром или аналогичным квалифицированным персоналом.

(PL)

- Fosnova nie ponosi jakiejkolwiek odpowiedzialności zaewentualne uszkodzenia przedmiotów znajdujących się w pobliżu urządzenia. Przedmioty światłoczułe, wystawione na działanie promieni słonecznych lub innych źródełświatła, mogą ulec odbarwieniu.
- Źródło światła LED umieszczone w tej oprawie oświetleniowej musi być wymieniane wyłącznie przez producentą
- Przeznaczony do instalacji na powierzchniach zwykle łatwopalnych.
- Sprawdzić aktualizacje produktów na stronie internetowej
- Źródło światła i/lub układ zasilający LED umieszczone w tej oprawie oświetleniowej muszą być wymieniane wyłącznie przez producenta, autoryzowane centrum serwisowe lub personel serwisowy odpowiednio wykwalifikowany.

(I)

La Direttiva Europea 2012/19/UE sul trattamento dei rifiuti di apparecchi elettrici ed elettronici (RAEE) dispone quanto segue:
1. Gli apparecchi di illuminazione non debbono essere trattati come normali rifiuti urbani.
2. Gli apparecchi illuminanti dismessi debbono essere consegnati alle discariche espressamente autorizzate o riconsegnate al distributore all'atto dell'acquisto di un nuovo apparecchio.
3. Le lampade, se smaltite con l'apparecchio, non devono essere frantumate in quanto contenenti sostanze altamente inquinanti per l'ambiente.
4. Il simbolo del bidone barrato è riportato sui prodotti per ricordare gli obblighi di raccolta separata.
5. Lo smaltimento abusivo di detti rifiuti è punito dalla legge.

(EN)

Pursuant to the EU Directive 2012/19/UE on waste electrical and electronic equipment (WEEE)the following shall apply :
1. Lighting fittings are not to be treated as urban waste.
2. Discarded lighting fittings are