Ledinaire Hublot WL070V

WL070V LED17S/840 PSU MDU II WH

Ledinaire Hublot WL070V, 19 W, D285 mm, 1700 lm, 4000 K, Gradation par capteur, MDU2, IP65

Les espaces publics et les zones de passage comme les entrées, les halls, les couloirs et les escaliers requièrent l'éclairage le plus fiable possible. Des solutions fiables auxquelles vous pouvez faire confiance pour éclairer les espaces de manière sûre et efficace, tout en économisant une énergie précieuse. Avec Philips Ledinaire, vous obtenez tout cela et bien plus encore. Une gamme prisée de luminaires LED essentiels, disponibles dans le commerce, tels que notre hublot, qui convient à un large choix d'applications d'éclairage général. Tout comme le reste de la gamme Ledinaire, il est conçu selon les normes de qualité élevées de Philips à un prix très compétitif. Un choix abordable, fiable et écoénergétique de la part du leader des LED.

Mises en garde et sécurité

- Le modèle Ledinaire WL070V peut être utilisé en extérieur, mais à condition que tous ses câbles soient acheminés à l'intérieur d'un bâtiment situé à une distance maximale de 10 mètres.
- Pour les versions MDU (unité de détection de mouvement) :
- La couverture du capteur peut varier entre les applications intérieures et extérieures.
- Le vent fort et la pluie peuvent déclencher le capteur s'il n'y a pas d'environnement tel que des murs, un toit, etc.
- Toute vibration ou mouvement peut déclencher le capteur. Assurez-vous que le capteur est à une distance appropriée de tout signal continu de ce type.

Données du produit

Approbation et application	
Source lumineuse remplaçable	Non

Marquage CE	Oui
Nombre d'appareillages	1 unité

Ledinaire Hublot WL070V

Driver inclus	Oui
Inflammabilité	Pour montage sur surfaces normalement inflammables
Essai au fil incandescent	Température 850 °C, durée 30 s
Garantie	3 ans
Type de lampe	LED
Marquage ENEC	-
Conforme à RoHS	Oui
Valeur ajoutée	Economique
Commande intégrée	Détecteur de mouvement et de lumière programmable

Approbation et application

Indice de protection	IP65 [Protection contre la pénétration de poussière, protection contre les jets d'eau]
Protection contre les chocs mécaniques	IK08 [5 J protection contre le vandalisme]
Évaluation de la durabilité	-
Classe de protection CEI	Classe de sécurité II
Risque photobiologique	Photobiological risk group 0 @200mm to EN62778

Conditions d'application

Niveau de gradation maximal	Non applicable
Performance température ambiante Tq	25 °C
Convient pour la commutation aléatoire	Oui (relatif à la détection de présence/mouvement et à la collecte de la lumière du jour)

Données techniques de l'éclairage

Flux lumineux	1 700 lm
Température de couleur corrélée (nom.)	4000 K
Efficacité lumineuse (nominale)	85 lm/W
Indice de rendu de couleur (IRC)	>80
Valeur de scintillement (PstLM)	1
Valeur d'effet stroboscopique (SVM)	1,6
Angle d'ouverture du faisceau de la source lumineuse	120 degré(s)
Température de couleur	840 blanc neutre
Type d'optique	Symétrique
Diffusion du faisceau de lumière du luminaire	120° x 120°
Indice UGR	25

Fonctionnement et électricité

Fréquence linéaire	50 or 60 Hz
Tension d'entrée	220 à 240 V
Consommation électrique CLO initiale	19 W
Consommation électrique CLO moyenne	- W
Courant d'appel	7,3 A
Durée courant d'appel	0,14 ms
Consommation électrique	19 W
Facteur de puissance (fraction)	0.9
Connexion	Connecteur à poussoir 3 pôles
Câble	-
Nombre de produits par disjoncteur de 16 A type B	35

Température

Gamme de températures ambiantes	-20 à +40 °C

Commandes et gradation

Variation de l'intensité lumineuse	Non
Driver / unité d'alimentation électrique / transformateur	Bloc d'alimentation électrique (On/Off)
Interface de commande	Atténuation par capteur
Flux lumineux constant	Non

Mécanique et boîtier

Matériaux du corps	Polycarbonate
Matériaux du réflecteur	-
Matériaux optiques	Polycarbonate
Matériaux du cache optique/de la lentille	Polycarbonate
Matériaux de fixation	-
Couleur du corps	Blanc
Finition du cache optique/de la lentille	Opale
Hauteur totale	64 mm
Diamètre total	285 mm

Performances initiales

Chromaticité initiale	(0.3818, 0.3797)SDCM ≤5
Tolérance de flux lumineux	+/-10%
Tolérance de consommation électrique	+/-10%

Durées de vie (conformes IES)

Taux de défaillance de l'appareillage à la durée de vie utile moyenne de 50 000 h	2,5 %
Flux lumineux sortant à la durée de vie utile moyenne* de 50 000 h	L70

Données du produit

Code EOC	871951452271899
Nom du produit de la commande	WL070V LED17S/840 PSU MDU II WH
Code de commande	52271899
Quantité par pack	1
Conditionnement par carton	6
Code 12NC	911401826882
Nom de produit complet	WL070V LED17S/840 PSU MDU II WH
Codes EAN/UPC - Boîte	8719514522770

Ledinaire Hublot WL070V

Schéma dimensionnel

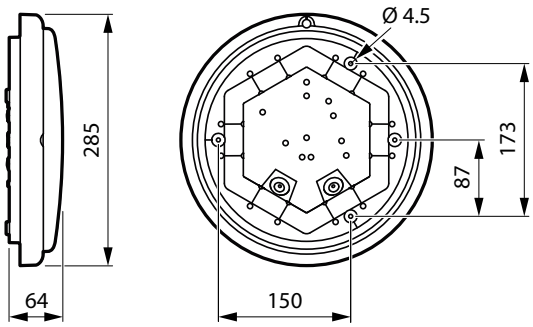

© 2023 Signify Holding Tous droits réservés. Signify ne fait aucune déclaration ni ne donne aucune garantie concernant la précision ou l'exhaustivité des informations ci-incluses et ne pourra être tenue responsable d'une quelconque action prise en conséquence. Les informations présentées dans ce document ne constituent pas une offre commerciale et ne font partie d'aucun devis ni d'aucun contrat, sauf convention contraire avec Signify. Philips et l'emblème Philips Shield sont des marques déposées de Koninklijke Philips N.V.