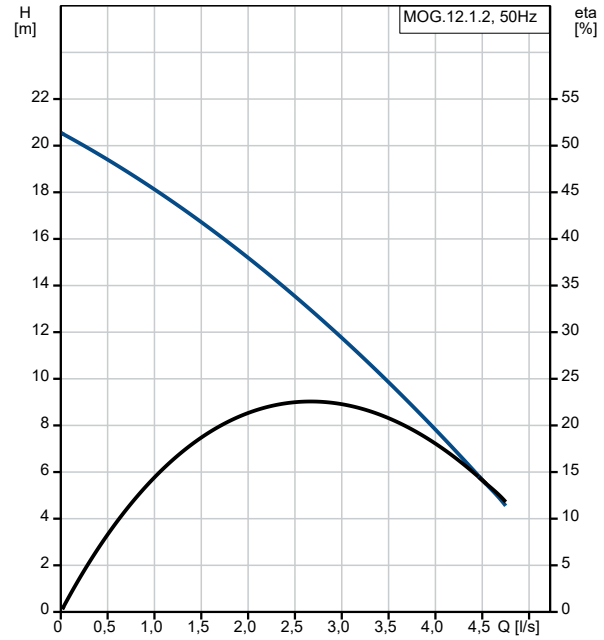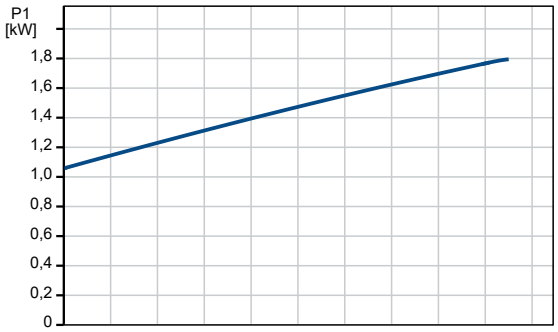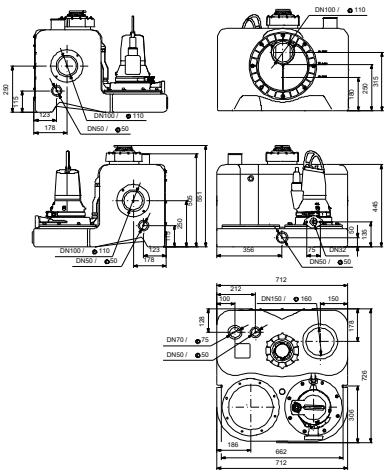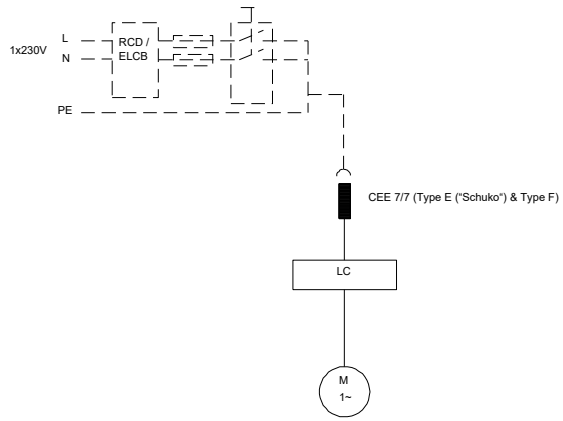Description	Valeur
Information générale:	
Nom produit:	MOG.12.1.2
Code article:	97901126
Numéro EAN::	5710626081264
Prix:	
Technique:	
Maximum flow:	5 l/s
Débit maxi.:	5 l/s
Pression maxi:	20.5 m
Type de roue mobile:	BROYEUR
Taille maximum des impuretés:	50 mm
Matériaux:	
Joint:	SIC/SIC
Liquide:	
Maximum liquid temperature:	40 °C
Densité:	998.2 kg/m³
Donnée électrique:	
Puissance absorbée - P1:	1.8 kW
Puissance nominale - P2:	1.2 kW
Fréquence d'alimentation:	50 Hz
Tension nominale:	1 x 230 V
Tolérance tension:	+10/-10 %
Nbre max. de démarrages par heure:	60
Courant nominal:	8.2 A
Cos phi - Facteur de puissance:	0.99
Vitesse nominale:	2820 mn-1
Rendement moteur à pleine charge:	73 %
Nombre de pôles:	2
Méthode de démarrage:	direct
Indice de protection (IEC 34-5):	IP68
Classe d'isolement (IEC 85):	F
Protection moteur:	Ipsotherme
Câble du moteur:	10 m
Type câble:	H07 RN-F
Type de fiche câble:	SCHUKO
Câble principal:	1.5 m
Câble principal:	H05 VV-F
Commandes:	
Type de coffret:	LC221.1
Mode de fonctionnement:	S3-35% 1MIN
Réservoir:	
Volume total du (des) réservoir(s):	93 l
Volume effectif total du réservoir avec entrée 180mm:	23 l
Volume effectif total du réservoir avec entrée 250mm:	37 l
Volume effectif total du réservoir de collecte à l'entrée de 315 mm:	50 l
Autres:	
N° VVS danois:	154032012
N° NRF norvégien:	9045333