Fiche produit

Article n° 02.126.5900.8

contact femelle 2,5/14

Article n°	02.126.5900.8
EAN	4049088213229
Unité de commande	100 Piece(s)

certificats/approbations
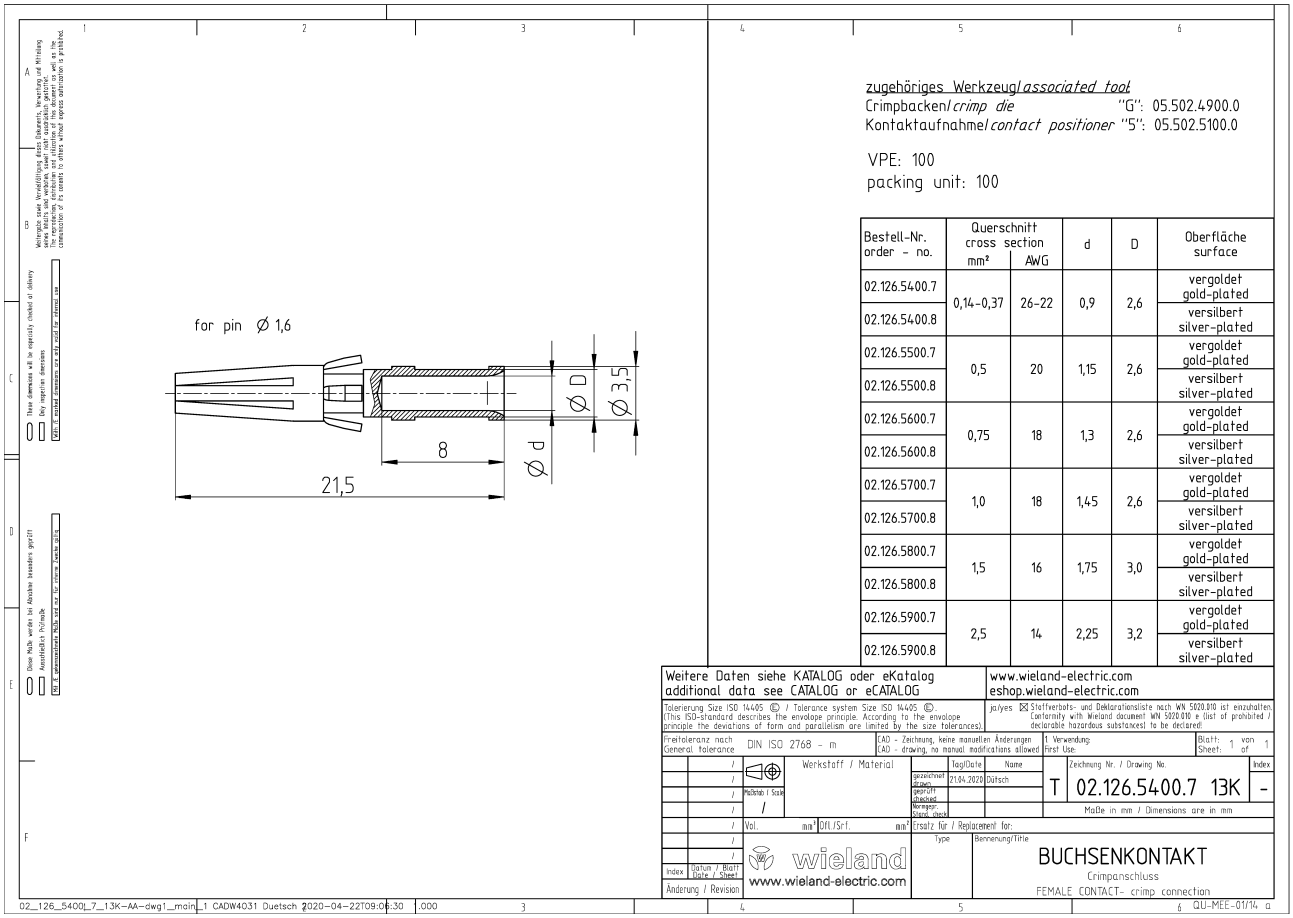
Dessin technique