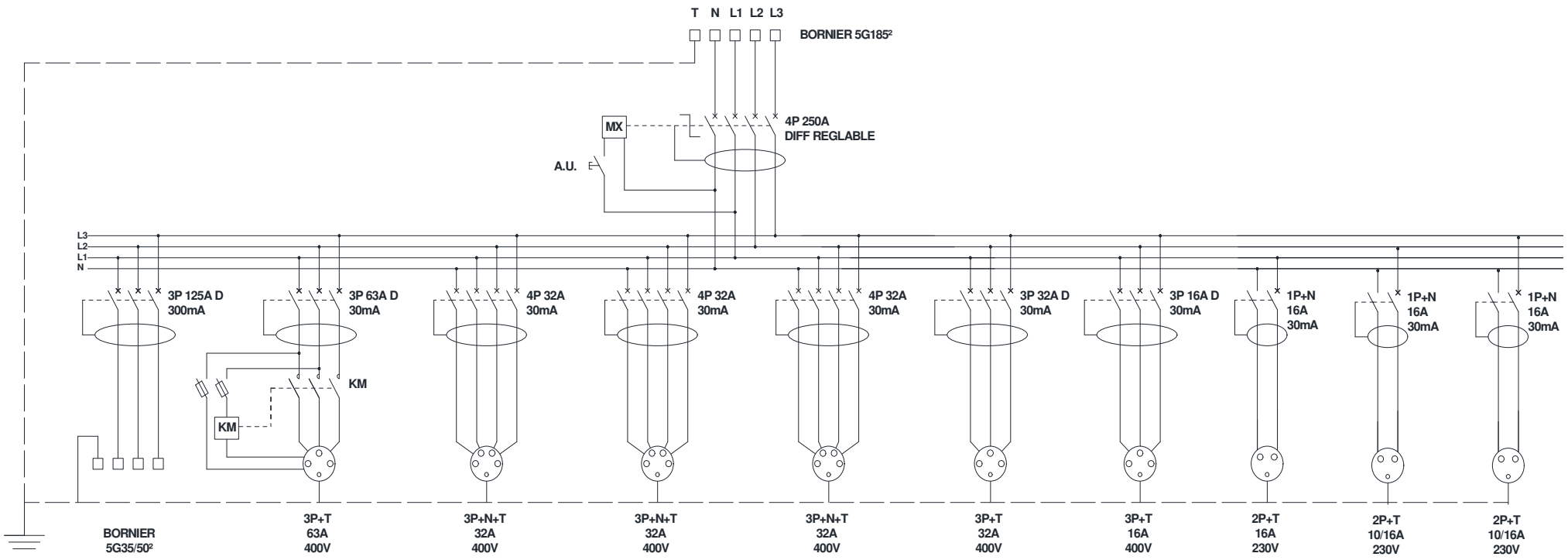

Bals
Simply. Well. Connected.

BALS France
23 chemin des Mazes ZAC des Hauteurs du Loing 77140 Nemours
Tel. : 01 64 78 60 80 www.bals-france.fr

Référence : **53933**