Montage du bloc de soufflage d'air

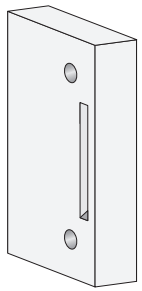

Contenu de l'emballage

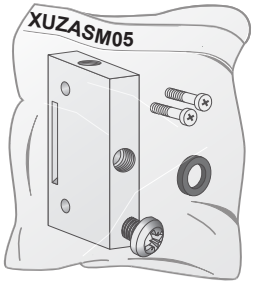

Le bloc de soufflage XUZASM05 est fourni avec :
- 2 vis de fixation (M3 × 20 mm).
- 1 Vis d'obturation pour l'une des 2 entrées d'alimentation en air (M5 × 6 mm).
- 1 joint (Caoutchouc Nitrile Butadiène).

http://qr.tesensors.com/XU0007

Montage

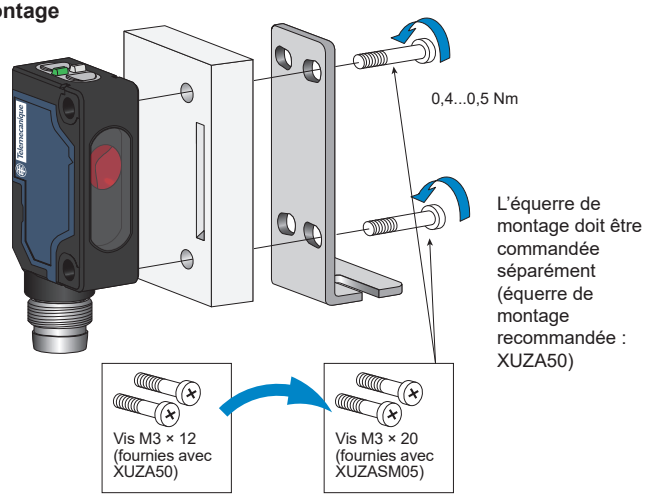

Alimentation en air

Le raccord de tube d'air M5 (à commander séparément) peut être installé sur le dessus ou sur le côté.

La pression maximale = 0,1 to 0,3 MPa

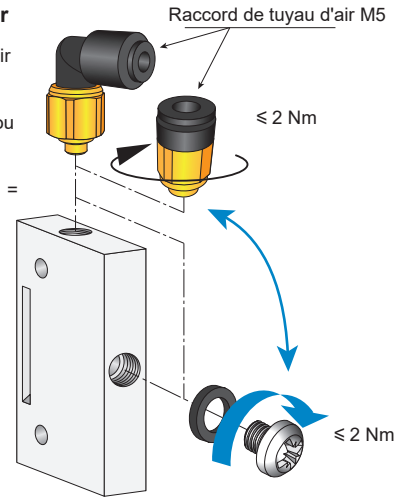

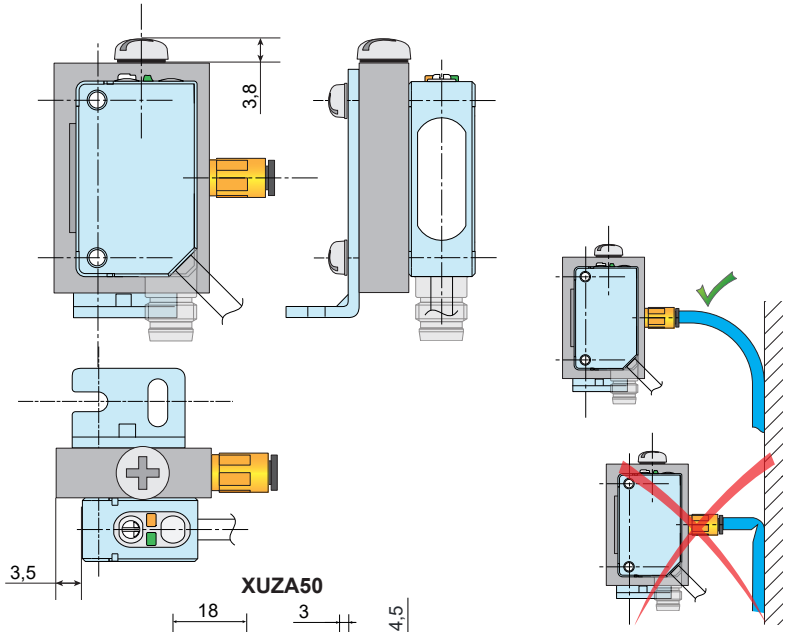

Fonctionnement du système

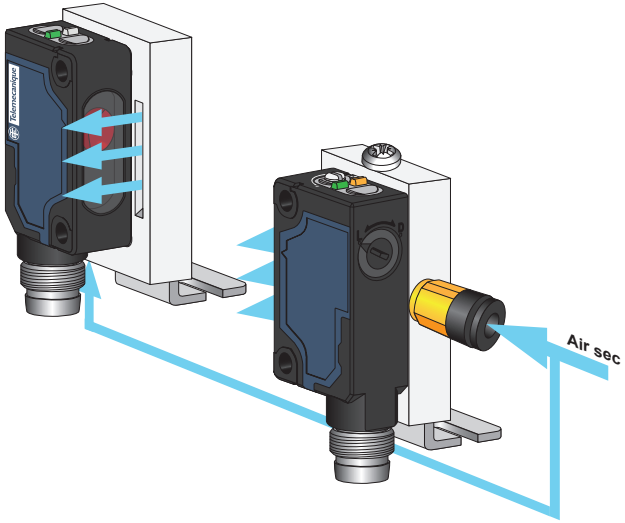

Dimensions

mm

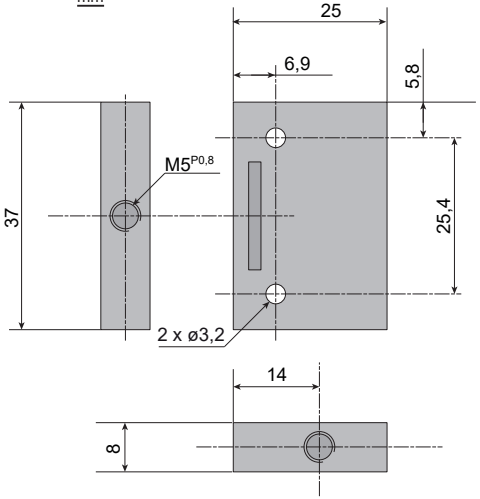
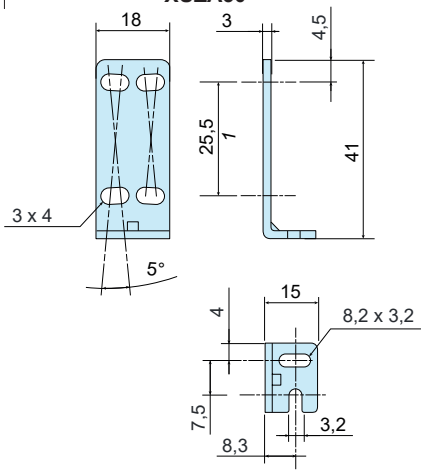
XUZA50