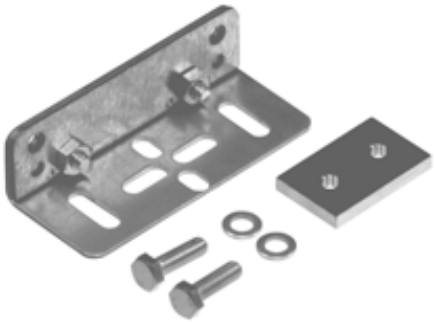

Dimensions

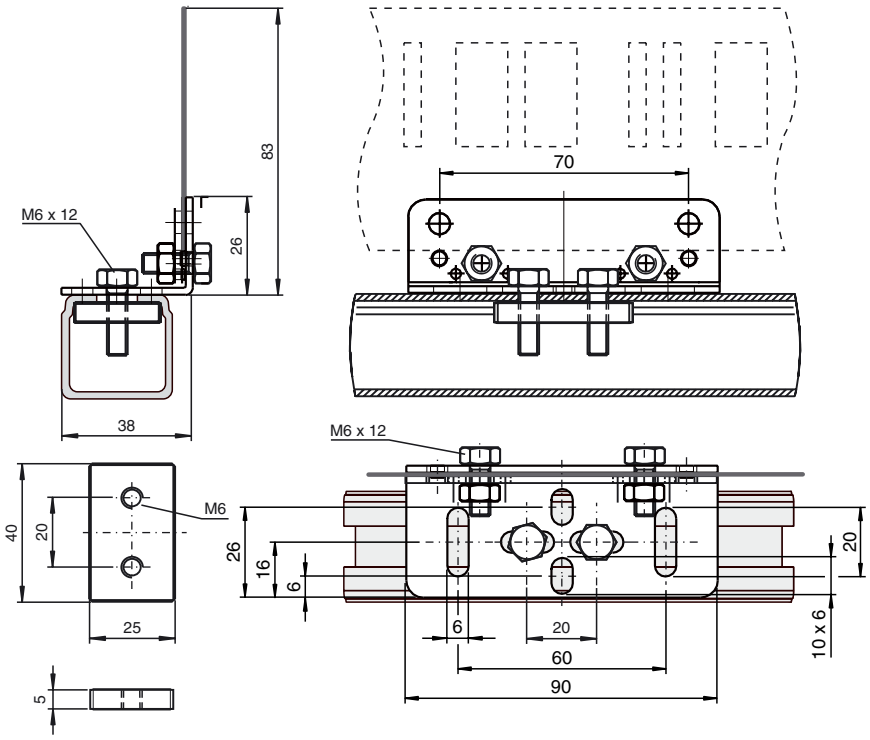

Marque de commande

WCS-MB2-C

Angle de fixation pour profilé C, droit

Fonction

- Angle de fixation pour rail code, droit
- Pour montage dans rail profilé C 30 mm x 32 mm
- Thermopoudré

Composantes système compatibles

WCS3-CS70-M1-1000FT
Rail de code, inox

WCS2-CS55-L1
Version laminée, 55 mm

WCS2-CS55-M1
Version en acier inoxydable, 55 mm

WCS2-CS70-L1
Version laminée, 70 mm

WCS2-CS70-M1
Version en acier inoxydable, 70 mm

WCS3-CS70-L*
Rail de code, polyester laminé

WCS3-CS70-M1
Rail de code, inox

Caractéristiques techniques

Conditions environnantes	
Température ambiante	-40 ... 100 °C (-40 ... 212 °F)
Caractéristiques mécaniques	
Epaisseur du matériau	2 mm
Matérial	Tôle d'acier galvanisée , thermopoudré
Masse	125 g (sans vis de fixation)

Date de publication: 2019-04-08 15:48 Date d'édition: 2019-04-08 184102_fra.xml