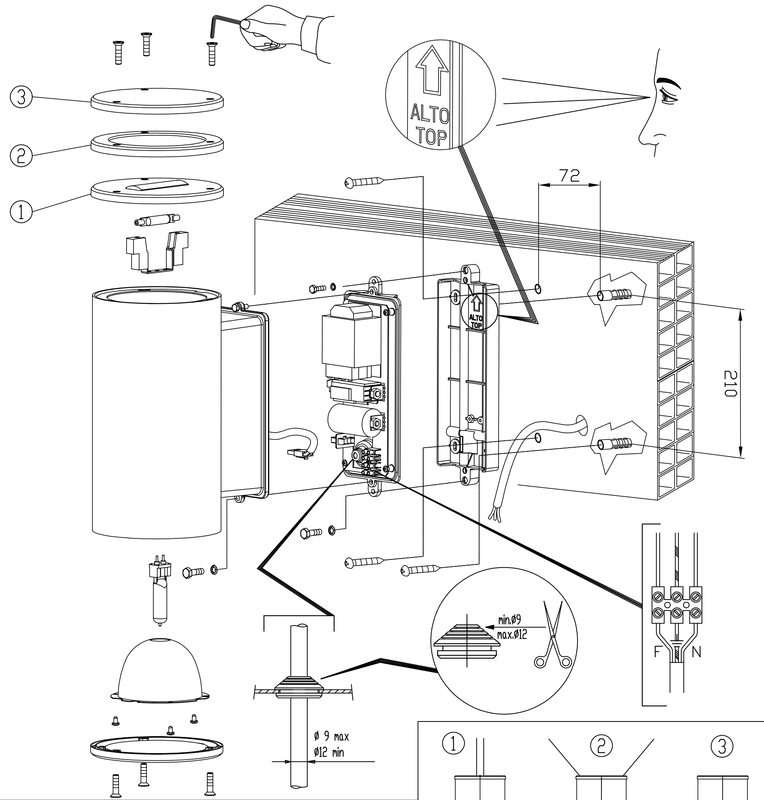

Presenza di tensioni pericolose- Presence of dangerous voltages.
Présence de tensions dangereuses- Prasenz gefährlicher Spannungen.
Presença de tensiones peligrosas- Presenca de tensões perigosas.

FLC FSM 1x26W GX24d-3
ALO HD MAX 100W R7s
HCI-T MT 70W G12
HCI-T MT 150W G12

03/2009

81765724

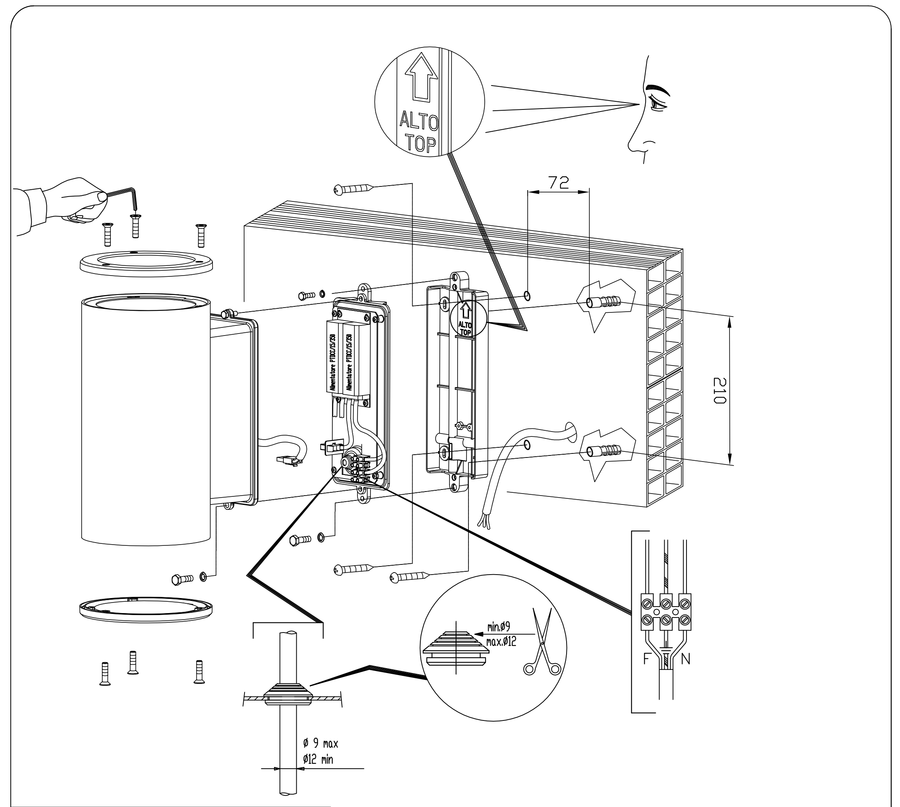

LED 20W max. 350mA
LED RGB 14W max. 350mA

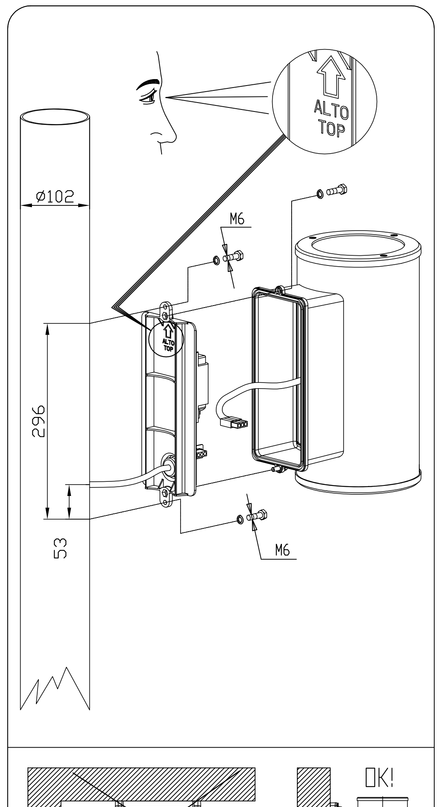

La Direttiva Europea 2002/95/CE sui trattamento dei rifiuti di apparecchi elettrici ed elettronici (RAEE) dispone quanto segue:
1. Gli apparecchi di illuminazione non debbono essere trattati come normali rifiuti urbani.
2. Gli apparecchi illuminanti dismessi debbono essere consegnati alle discariche espressamente autorizzate o riconsegnate al distributore all'atto dell'acquisto di un nuovo apparecchio.
3. Le lampade, se smaltite con l'apparecchio, non devono essere frantumate in quanto contenenti sostanze altamente inquinanti per l'ambiente.
4. Il simbolo del bidone barrato è riportato sui prodotti per ricordare gli obblighi di raccolta separata.
5. Lo smaltimento abusivo di detti rifiuti è punito dalla legge.

(I)

European Directive 2002/95/EC regarding the treatment of waste electrical and electronic equipment (WEEE) estabilishes the following:
1. Lighting fittings are not to be treated as normal urban waste.
2. Discarded lighting fittings are to be delivered to expressly authorised waste disposal facilities are returned to the distributor at the date a new lighting fitting is purchased.
3. Lamps, if disposed together with the lighting fitting , shall not be broken up since they contain substances which are highly polluting for the enviroment.
4. The symbol of the crossed-out bin bin is show on the products as a reminder of the obligations requiring separate collection.
5. Unauthorised disposal of the foregoing waste material in punishable by law.

(GB)

La Directive Européenne 2002/95/CE sur le traitement des déchetes des équipements électriques et électroniques (RAEE) dispose comme suit:
1. Les luminaires ne doivent pas être traités comme des déchets urbains normaux.
2. Les appareils illuminants qui ne sont plus utilisés doivent être portés auprés de décharges expressément autorisées ou rendus au distributeurs lors de l'achat d'un nouvel appareils.
3. Les ampoules électriques, si éliminées avec le luminaire, ne doivent pas être brisées étant donné qu'elles contiennent des substances polluantes dangereuses pour l'environnement.
4. Le symbole de la poubelle barrée est reporté sur les produits afin de rappeler les obligation de collecte séparée.
5. L'élimination abusive de ces déchets est punie par la loi.

(F)

Die Europäishe Richtlinie 2002/95/EG über die Entsorgung von elektrishen und elektronischen Geräten (RAEE) legt Folgendes fest:
1. Leuchten sollen nicht wie gewöhnlicher Hausmüll behandelt werden.
2. Abgenutzte Leuchten soller zu den autorisierten Deponien gebracht werden oder dem Vertreiber beim Kauf eines neuen Geräts zurückgegeben werden.
3. Die Lampen, die mit dem Gerät entsorgt werden, dürfen nicht zerbrochen sein, denn sie enthalten umweltschädigende Stoffe.
4. Eine durchgestrichene Mülltonne ist auf den Erzeugnissen gedruckt, um an getrennte Müllsammlung zu erinnern.
5. Unerlaubte Müllentsorgung wird gesetzlich bestraft.

(D)

La Directiva Europea 200/95/CE relativa al tratamiento de los residuos de aparatos eléctricos y electrónicos (RAEE) establece lo siguiente:
1. Los aparatos de iluminación no han de tratarse como residuos urbanos normales.
2. Las luminarias en desuso han de entregarse a vertederos explícitamente autorizados o tienen que devolverse al distribuidor en el caso de que se compre una nueva luminaria.
3. Las lámparas no han de triturarse si se eliminan con la luminaria, ya que contienen sustancias muy contaminantes para el medio ambiente.
4. El símbolo del contenedor tachado aparence en los productos para recordar las obligaciones de recogida selectiva.
5. La eliminación no autorizada de dichos residuos está castigada por la ley.

(E)

A Directiva Europia 2002/95/CE relativa ao tratamento dos residuos de apparelhos eléctricos e electrónicos (RAEE) estabelece o seguinte
1. Os aparelhos de iluminação não devem ser tratados urbanos normais.
2. Os resíduos de aparelhos de iluminação devem ser entregues nos centros de recolha autorisadosou devolvidos ao distribuidor no acto da compra de um novo aparelho.
3. As lâmpadas, se forem eliminadas junto com o aparelho, não devem ser trituradas, dado conterem substâncias altamente puluidoras.
4. O Símbolo do caixote barrado, é indicado nos productos para lembrar que deve ser efectuada uma recolha selectiva.
5. A destruição abusiva destes resíduos é punida pela lei.

(P)

ISTRUZIONI DI MONTAGGIO (I)

Seguire attentamente le indicazioni riportate nelle raffigurazioni.

Sostituire gli scherrmi di protezione danneggiati utilizzando ricambi Disano

Idoneo ad essere installato su superfici normalmente infiammabili

I componenti che dovessero danneggiarsi devono essere sostituiti con componenti analoghi.

IN CASO DI MANUTENZIONE TOGLIERE TENSIONE!

MOUNTING INSTRUCTIONS (GB)

Carefully observe the indications shown in the picture .

Replace damaged protection shields using Disano spare parts.

This equipment can be installed on normally inflammable surfaces.

Any damaged components shall be replaced eith similar ones.

TURN THE POWER OFF DURING MAINTENANCE!

OPERATIONS DE MONTAGE (F)

Respecter scrupuleusement les indication reportée sur les figures.

Remplacer les écrans de protection endommagés en utilisant des pièces de rechange Disano.

L'appareil peut être installé sur des surfaces normalement inflammables.

Les composants endommagés devront être substitués par des composants de même type.

EN CAS DE D'ENTRETIEN, COUPER L'ALIMENTATION!

MONTAGEANLEITUNG (D)

Die in den Darstellungen aufgeführten Angaben müssen genau befolgt werden.

Die beschädigten Schutzraster auswechseln und dabei Disano-Ersatzteile verwenden.

Für Installierung auf normal brennbaren Oberflächen geeignet.

Die Komponenten, die eventuell beschädigt werden, müssen durch analoge Teile ersetzt werden.

EN CAS DE D'ENTRETIEN, COUPER L'ALIMENTATION!

INSTRUCCIONES DE MONTAJE (E)

Seguir atentamente las indicaciones brindadas en las representaciones.

Reemplazar las pantallas de protección danädas utilizando repuestos Disano.

El aparato es idoneo para la instalactión en superficies normalmente inflamables.

Todo componente averiado deberà ser reemplazado por otro análogo.

EN CAS DE D'ENTRETIEN, COUPER L'ALIMENTATION!

INSTRUÇÕES DE MONTAGEM (P)

Seguir meticulosamente as instruções indicadas nas figuras.

Substituir as pantalhas de proteçcao danificadas utilizando peças sobressalentes Disano.

Idôneo para ser instalado sobre superficies mormalmente inflamáveis.

Os componentes eventualmente danificados devem ser substituídos por outros idênticos.

NO CASO DE MANUTENÇÃO, DESLIGUE A CORRENTE ELÉCTRICA !

disano illuminazione

- Seguire attentamente le istruzioni per garantire un funzionamento corretto e sicuro.
- Conservare questo foglio per future necessità. Per eventuali problemi contattare il fornitore.
- Conservare l'etichetta dell'imballo per consentire la rintracciabilità del lotto di produzione, in caso di reclamo.
- Il prodotto non deve essere modificato. Qualsiasi modifica annulla la garanzia e può rendere pericoloso il prodotto.
- La DISANO ILLUMINAZIONE S.p.A. declina ogni responsabilità per danni causati da un proprio prodotto montato in modo non conforme alle istruzioni.
- L'installazione dei prodotti deve essere eseguita a regola d'arte.

- Follow the instructions carefully to ensure correct and safe operation.
- Keep this sheet for future needs. Contact the supplier for any problem.
- Keep the packing label to allow for production batch tracking in the event of a complaint.
- The fixture can not be modified. Any modification will void the warranty and can make the product dangerous.
- DISANO ILLUMINAZIONE S.p.A. shall not be responsible for any product damages caused by mounting procedures which are not in accordance with instructions.

- Suivre attentivement les instructions pour garantir un functionnement correct et sûr .
- Conserver cette feuille pour toute nécessité future. En cas de problème contacter le fournisseur.
- Pour toute réclamation éventuelle, conserver l'etiquette de l'emballage afin de pouvoir remonter au lot de production.
- Le produit ne doit pas être modifié. Toute modification annule la garantie et peut rendre dangereux l'appareil.
- DISANO ILLUMINAZIONE S.p.A. decline toute responsabilité pour les dommages causés par suite d'une installation non conforme aux instructions fournis.
- L'installation des appareils doit avoir lieu selon les règles de art.

- Die Bedienungsanleitung aufmerksam befolgen, um einen korrekten und gefahrlosen Betrieb zu sicherm.
- Dieses Blatt zum nächste Bedarf beibehalten. Bei eventuellen Problem, sich mit dem Lieferant in Verbindung setzen .
- Das Verpackungsetikett aufbewahren, um bei Reklamationen den Produktionsposten ausfindig machen zu können.
- Das Produkt darf nich verändet werden. Jede beliebige Änderung hebt die Garantie auf und kann das Produkt gefährlich machen.
- DISANO ILLUMINAZIONE S.p.A. übernimmt keinerlei Haftung für Schäden, die durch ein Produkt verursacht werden, das nicht gemäss der Anleitungen montiert wurde.
- Die Installation der Produkte muss fachgerecht durchgeflü werden.

- Seguir atentamente las instrucciones para garantizar un funcionamiento correcto y seguro.
- Conservar esta hoja para necesidades futuras. En caso de complicaciones, ponerse en contacto con el proveedor.
- Conservar la etiqueta del embalaje para, en caso de reclamaciones, localizar el lote de producción.
- El producto no debe sufrir ninguna modificación. Cualquier modificación sobre el mismo anula la correspondiendiente garantía y puede hacer que el producto se vuelva peligroso.
- DISANO ILLUMINAZIONE S.p.A. declina todo responsabilidad por los daños que se pudieran producir debido a una instalación de un producto de su marca de manera no conforme a las instrucciones.
- La instalación de los productos se debe llevar a cabo según las normas más rigurosas.

- Siga as instruções com a máxima atenção para garantir un funcionamento correcto e seguro.
- Conserve este folheto de instruções para futuras cosultas. Face a qualquer problema , contacte o seu fornecedor.
- Conserve a etiqueta da embalagem a fim de permitir, em caso de reclamação, a identificação do lote de produção .
- O produto não deve ser modificado. Qualquer modificação efectuada anula a garantia e pode tornar o produto perigoso.
- A DISANO ILLUMINAZIONE S.p.A. não assume nenhuma responsabilidade devido a danos causados pela motagem não correspondente às instruções de um seu produto.
- A instalação dos produtos deve ser feita de acordo com as normas em vigor.

12/10

81765724

CILINDRO

CE
EE79_344