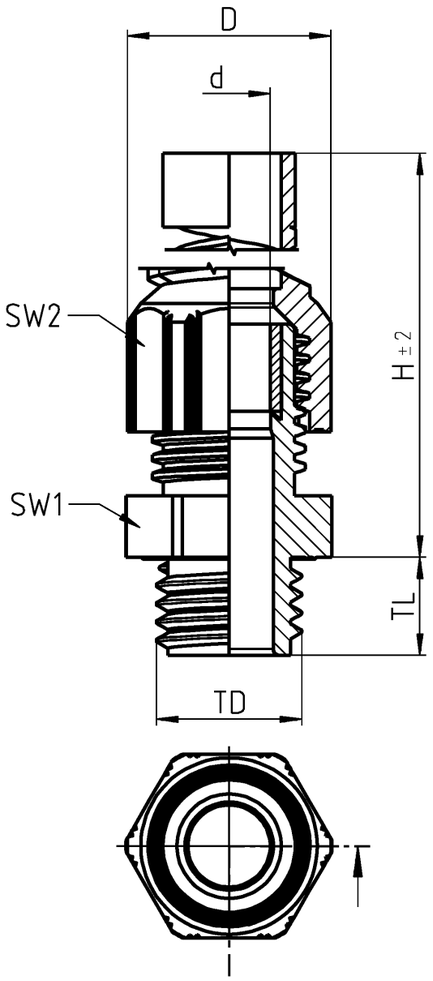


| Wieland Teilenummer part number | Gewinde Verschraubung thread type of fitting | Gewinde Schraubkappe thread type of cap | Klemmbereich clamping range Ø min-max mm | Gewinde-Ø thread-Ø TD mm | Gewindelänge thread length TL mm | Höhe ohne Gew.länge height without thread H mm | Verschraubung fitting SW1 mm | Schraubkappe cap SW2 mm | Außen-Ø outer-Ø D mm max. | Innen-Ø inner-Ø d mm min. |
|---|---|---|---|---|---|---|---|---|---|---|
| Z5.507.0053.F | M20 | Trapez | 5,0-9,0 | 20,0 | 10,0 | 94,0 | 24,0 | 24,0 | 27,0 | |
| Z5.507.0953.F | M25 | Trapez | 9,0-16,0 | 25,0 | 10,0 | 117,5 | 33,0 | 33,0 | 38,0 | |

Weitergabe sowie Vervielfältigung dieses Dokuments, Verwertung und Mitteilung seines Inhalts sind verboten, soweit nicht ausdrücklich gestattet.
The reproduction, distribution and utilization of this document as well as the communication of its contents to others without express authorization is prohibited.

| .F | Farbe colour | ähnl. RAL similar to RAL |
|---|---|---|
| 0 | lichtgrau/light grey | 7035 |
| 1 | schwarz/black | 9005 |
| 3 | silbergrau/silver grey | 7001 |

| | |
|---|---|
| nach/according to | DIN EN 62444 / VDE 0619 |
| Gewinde gemäß/thread according to | EN 60423 |
| Material Verschraubung/material fitting | PA 6 UL94-V2 |
| Material Verschraubungsdichtung/material seal of fitting | CR |
| Schutzklasse nach/protection class according to | DIN EN 60529 IP 66-68 |

Diese Maße werden bei Abnahme besonders geprüft
Ausschließlich Prüfmaße
Mit /E gekennzeichnete Maße sind nur für interne Zwecke gültig

These dimensions will be especially checked at delivery
Only inspection dimensions
With /E marked dimensions are only valid for internal use

frei von lackbenetzungsstörenden Substanzen (Silikonfrei)/
free from substances that prevent paint adhesion (silicon free)

Weitere Daten siehe KATALOG oder eKatalog
additional data see CATALOG or eCATALOG
www.wieland-electric.com
eshop.wieland-electric.com

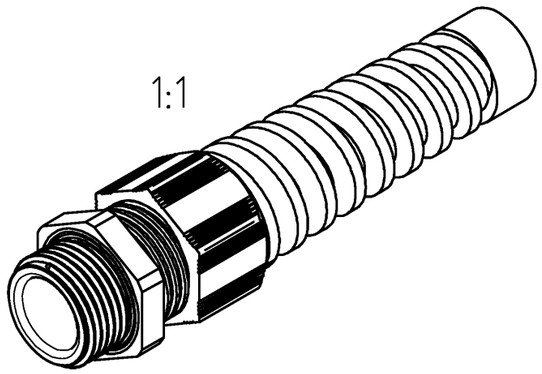


Tolerierung Size ISO 14405 Ⓔ / Tolerance system Size ISO 14405 Ⓔ.
(This ISO-standard describes the envolope principle. According to the envolope principle the deviations of form and parallelism are limited by the size tolerances).

ja/yes ☒ Stoffverbots- und Deklarationsliste nach WN 5020.010 ist einzuhalten.
Conformity with Wieland document WN 5020.010 e (list of prohibited / declarable hazardous substances) to be declared!

Freitoleranz nach
General tolerance

CAD - Zeichnung, keine manuellen Änderungen
CAD - drawing, no manual modifications allowed

1. Verwendung:
First Use:

Blatt: 1 von 1
Sheet: 1 of 1

| | | | | | |
|---|---|---|---|---|---|
| Werkstoff / Material | | Tag/Date | Name | Zeichnung Nr. / Drawing No. | Index |
| | gezeichnet drawn | 04.05.2017 | Butterhof | T Z5.507.0053.0 13K | - |
| Maßstab / Scale 2:1 | geprüft checked | | | | |
| | Normgepr. Stand. check | | | Maße in mm / Dimensions are in mm | |
| Vol. mm³ | Ofl./Srf. mm² | Ersatz für / Replacement for: | | | |

Index | Datum / Blatt Date / Sheet | Änderung / Revision

wieland
www.wieland-electric.com

Type

Bennenung/Title

# KABELVERSCHRAUBUNG

Metrisch, Kunststoff, mit Knickschutz
metric, plastic, with pigtail

QU-MEE-01/14 a