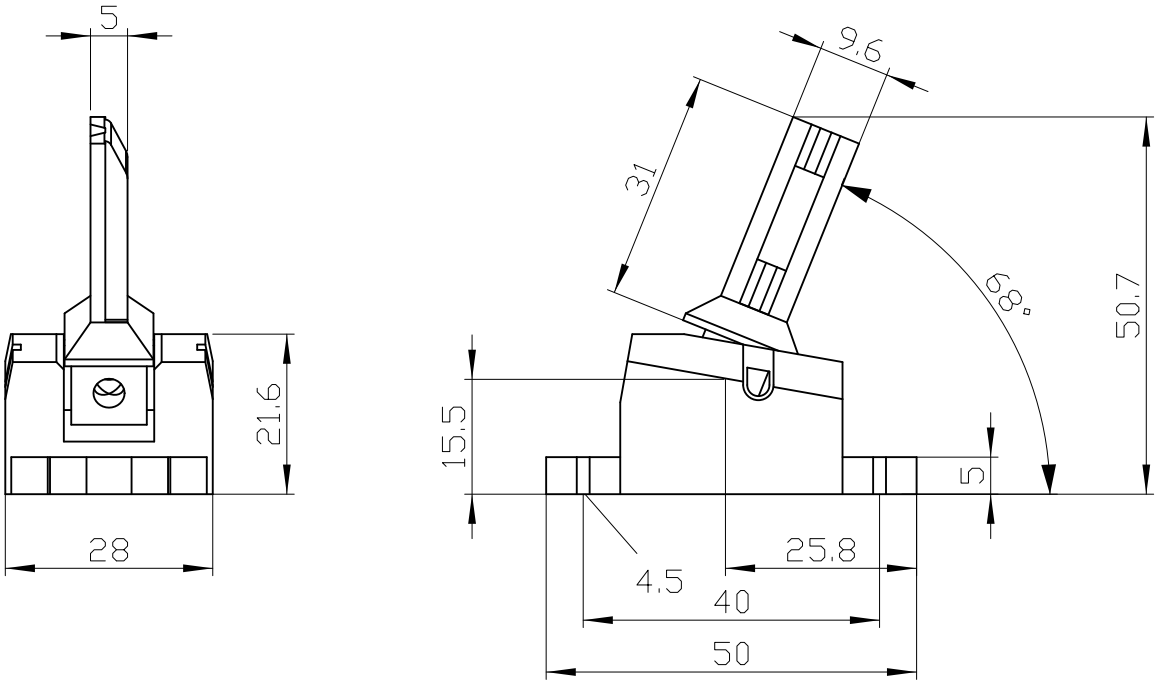


Alle Bemassungswerte sind in Millimeter (mm) angegeben.
All dimensions are in millimeters (mm)

| | | |
|---|---|---|
| SIEMENS | 3SE5000-0AV06 | |
| | Format/Size: DIN A4 | Massstab/Scale: 1:1 |