FR

3 Si la largeur du panneau supérieur de la porte est comprise entre 30 cm et 60 cm, ajuster et assembler les plaques **A** et **B**, de telle sorte que les points de fixation correspondent aux bordures renforcées du panneau.
Fixer l'ensemble **A + B** directement sur le panneau (fig. 3.A), sinon dans la mesure du possible l'ensemble **A + B** doit se prendre dans la charnière d'articulation (fig. 3.B).
Lorsque le panneau ne présente pas de bordures renforcées, il est recommandé d'utiliser des fixations boulonnées traversantes.

4 Relier le bras de liaison du moteur à l'adaptateur. Le point de fixation peut être ajusté. Une fixation en partie basse, peut nécessiter l'utilisation du BRAS COUDE AJUSTABLE réf. 9014481, en remplacement du bras de liaison livré avec le moteur.
Effectuer la mise en route du moteur (voir la notice d'installation du moteur).

DE

3 Si la largeur du panneau supérieur de la porte est comprise entre 30 cm et 60 cm, ajuster et assembler lesplaques **A** et **B**, de telle sorte que lespoints de fixation correspondent aux bordures renforcées du panneau.
Fixer l'ensemble **A + B** directement sur le panneau. Dans la mesure du possible, celui-ci doit se prendre dans la charnière d'articulation (fig. 3.A). Sinon, fixer l'adaptateur directement sur le panneau (fig. 3.B). Lorsque le panneau ne présente pas de bordures renforcées, il est recommandé d'utiliser des fixations boulonnées traversantes.

4 Relier le bras de liaison du moteur à l'adaptateur. Le point de fixation peut être ajusté. Une fixation en partie basse, peut nécessiter l'utilisation du bras coudé ajustable réf. 9014481, en remplacement du bras de liaison livré avec le moteur.
Effectuer la mise en route du moteur (voir la notice d'installation du moteur)

.

IT

3 Si la largeur du panneau supérieur de la porte est comprise entre 30 cm et 60 cm, ajuster et assembler lesplaques **A** et **B**, de telle sorte que lespoints de fixation correspondent aux bordures renforcées du panneau.
Fixer l'ensemble **A + B** directement sur le panneau. Dans la mesure du possible, celui-ci doit se prendre dans la charnière d'articulation (fig. 3.A). Sinon, fixer l'adaptateur directement sur le panneau (fig. 3.B). Lorsque le panneau ne présente pas de bordures renforcées, il est recommandé d'utiliser des fixations boulonnées traversantes.

4 Relier le bras de liaison du moteur à l'adaptateur. Le point de fixation peut être ajusté. Une fixation en partie basse, peut nécessiter l'utilisation du bras coudé ajustable réf. 9014481, en remplacement du bras de liaison livré avec le moteur.
Effectuer la mise en route du moteur (voir la notice d'installation du moteur).

NL

3 Si la largeur du panneau supérieur de la porte est comprise entre 30 cm et 60 cm, ajuster et assembler lesplaques **A** et **B**, de telle sorte que lespoints de fixation correspondent aux bordures renforcées du panneau.
Fixer l'ensemble **A + B** directement sur le panneau. Dans la mesure du possible, celui-ci doit se prendre dans la charnière d'articulation (fig. 3.A). Sinon, fixer l'adaptateur directement sur le panneau (fig. 3.B). Lorsque le panneau ne présente pas de bordures renforcées, il est recommandé d'utiliser des fixations boulonnées traversantes.

4 Relier le bras de liaison du moteur à l'adaptateur. Le point de fixation peut être ajusté. Une fixation en partie basse, peut nécessiter l'utilisation du bras coudé ajustable réf. 9014481, en remplacement du bras de liaison livré avec le moteur.
Effectuer la mise en route du moteur (voir la notice d'installation du moteur).

GB

3 Si la largeur du panneau supérieur de la porte est comprise entre 30 cm et 60 cm, ajuster et assembler lesplaques **A** et **B**, de telle sorte que lespoints de fixation correspondent aux bordures renforcées du panneau.
Fixer l'ensemble **A + B** directement sur le panneau. Dans la mesure du possible, celui-ci doit se prendre dans la charnière d'articulation (fig. 3.A). Sinon, fixer l'adaptateur directement sur le panneau (fig. 3.B). Lorsque le panneau ne présente pas de bordures renforcées, il est recommandé d'utiliser des fixations boulonnées traversantes.

4 Relier le bras de liaison du moteur à l'adaptateur. Le point de fixation peut être ajusté. Une fixation en partie basse, peut nécessiter l'utilisation du bras coudé ajustable réf. 9014481, en remplacement du bras de liaison livré avec le moteur.
Effectuer la mise en route du moteur (voir la notice d'installation du moteur).

ES

3 Si la largeur du panneau supérieur de la porte est comprise entre 30 cm et 60 cm, ajuster et assembler les plaques **A** et **B**, de telle sorte que les points de fixation correspondent aux bordures renforcées du panneau.
Fixer l'ensemble **A + B** directement sur le panneau (fig. 3.A), sinon dans la mesure du possible l'ensemble **A + B** doit se prendre dans la charnière d'articulation (fig. 3.B).
Lorsque le panneau ne présente pas de bordures renforcées, il est recommandé d'utiliser des fixations boulonnées traversantes.

4 Relier le bras de liaison du moteur à l'adaptateur. Le point de fixation peut être ajusté. Une fixation en partie basse, peut nécessiter l'utilisation du BRAS COUDE AJUSTABLE réf. 9014481, en remplacement du bras de liaison livré avec le moteur.
Effectuer la mise en route du moteur (voir la notice d'installation du moteur).

PT

3 Si la largeur du panneau supérieur de la porte est comprise entre 30 cm et 60 cm, ajuster et assembler lesplaques **A** et **B**, de telle sorte que lespoints de fixation correspondent aux bordures renforcées du panneau.
Fixer l'ensemble **A + B** directement sur le panneau. Dans la mesure du possible, celui-ci doit se prendre dans la charnière d'articulation (fig. 3.A). Sinon, fixer l'adaptateur directement sur le panneau (fig. 3.B). Lorsque le panneau ne présente pas de bordures renforcées, il est recommandé d'utiliser des fixations boulonnées traversantes.

4 Relier le bras de liaison du moteur à l'adaptateur. Le point de fixation peut être ajusté. Une fixation en partie basse, peut nécessiter l'utilisation du bras coudé ajustable réf. 9014481, en remplacement du bras de liaison livré avec le moteur.
Effectuer la mise en route du moteur (voir la notice d'installation du moteur)

.

GR

3 Si la largeur du panneau supérieur de la porte est comprise entre 30 cm et 60 cm, ajuster et assembler lesplaques **A** et **B**, de telle sorte que lespoints de fixation correspondent aux bordures renforcées du panneau.
Fixer l'ensemble **A + B** directement sur le panneau. Dans la mesure du possible, celui-ci doit se prendre dans la charnière d'articulation (fig. 3.A). Sinon, fixer l'adaptateur directement sur le panneau (fig. 3.B). Lorsque le panneau ne présente pas de bordures renforcées, il est recommandé d'utiliser des fixations boulonnées traversantes.

4 Relier le bras de liaison du moteur à l'adaptateur. Le point de fixation peut être ajusté. Une fixation en partie basse, peut nécessiter l'utilisation du bras coudé ajustable réf. 9014481, en remplacement du bras de liaison livré avec le moteur.
Effectuer la mise en route du moteur (voir la notice d'installation du moteur).

NO

3 Si la largeur du panneau supérieur de la porte est comprise entre 30 cm et 60 cm, ajuster et assembler lesplaques **A** et **B**, de telle sorte que lespoints de fixation correspondent aux bordures renforcées du panneau.
Fixer l'ensemble **A + B** directement sur le panneau. Dans la mesure du possible, celui-ci doit se prendre dans la charnière d'articulation (fig. 3.A). Sinon, fixer l'adaptateur directement sur le panneau (fig. 3.B). Lorsque le panneau ne présente pas de bordures renforcées, il est recommandé d'utiliser des fixations boulonnées traversantes.

4 Relier le bras de liaison du moteur à l'adaptateur. Le point de fixation peut être ajusté. Une fixation en partie basse, peut nécessiter l'utilisation du bras coudé ajustable réf. 9014481, en remplacement du bras de liaison livré avec le moteur.
Effectuer la mise en route du moteur (voir la notice d'installation du moteur).

SE

3 Si la largeur du panneau supérieur de la porte est comprise entre 30 cm et 60 cm, ajuster et assembler lesplaques **A** et **B**, de telle sorte que lespoints de fixation correspondent aux bordures renforcées du panneau.
Fixer l'ensemble **A + B** directement sur le panneau. Dans la mesure du possible, celui-ci doit se prendre dans la charnière d'articulation (fig. 3.A). Sinon, fixer l'adaptateur directement sur le panneau (fig. 3.B). Lorsque le panneau ne présente pas de bordures renforcées, il est recommandé d'utiliser des fixations boulonnées traversantes.

4 Relier le bras de liaison du moteur à l'adaptateur. Le point de fixation peut être ajusté. Une fixation en partie basse, peut nécessiter l'utilisation du bras coudé ajustable réf. 9014481, en remplacement du bras de liaison livré avec le moteur.
Effectuer la mise en route du moteur (voir la notice d'installation du moteur).

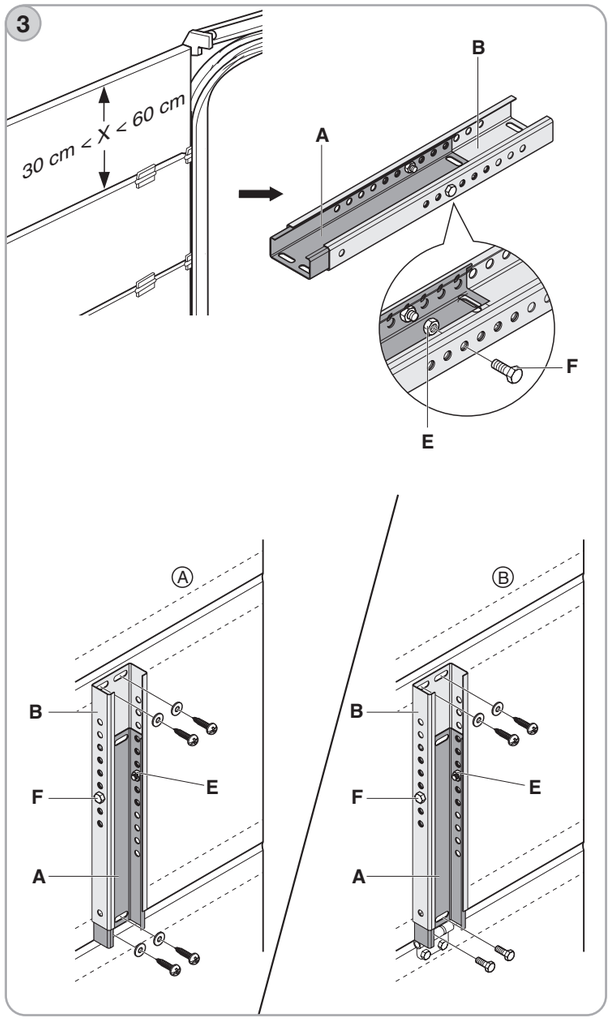

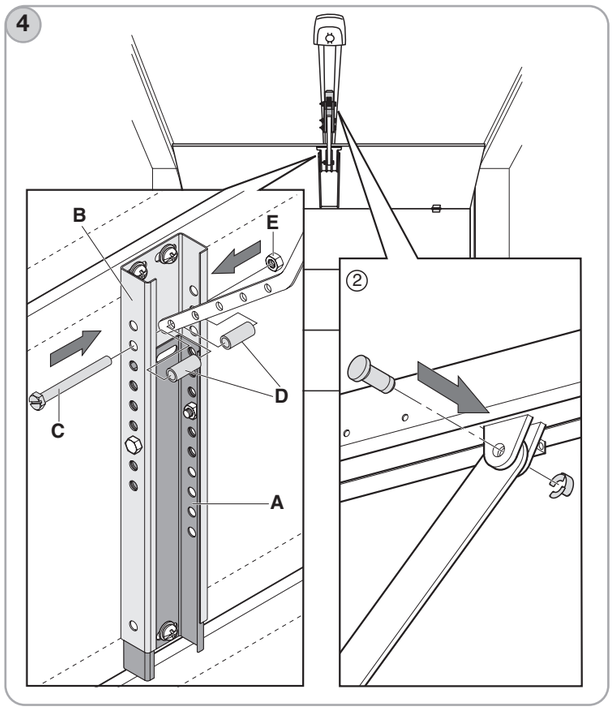

DK

3 Si la largeur du panneau supérieur de la porte est comprise entre 30 cm et 60 cm, ajuster et assembler les plaques **A** et **B**, de telle sorte que les points de fixation correspondent aux bordures renforcées du panneau.
Fixer l'ensemble **A + B** directement sur le panneau (fig. 3.A), sinon dans la mesure du possible l'ensemble **A + B** doit se prendre dans la charnière d'articulation (fig. 3.B).
Lorsque le panneau ne présente pas de bordures renforcées, il est recommandé d'utiliser des fixations boulonnées traversantes.

4 Relier le bras de liaison du moteur à l'adaptateur. Le point de fixation peut être ajusté. Une fixation en partie basse, peut nécessiter l'utilisation du BRAS COUDE AJUSTABLE réf. 9014481, en remplacement du bras de liaison livré avec le moteur.
Effectuer la mise en route du moteur (voir la notice d'installation du moteur).

FI

3 Si la largeur du panneau supérieur de la porte est comprise entre 30 cm et 60 cm, ajuster et assembler lesplaques **A** et **B**, de telle sorte que lespoints de fixation correspondent aux bordures renforcées du panneau.
Fixer l'ensemble **A + B** directement sur le panneau. Dans la mesure du possible, celui-ci doit se prendre dans la charnière d'articulation (fig. 3.A). Sinon, fixer l'adaptateur directement sur le panneau (fig. 3.B). Lorsque le panneau ne présente pas de bordures renforcées, il est recommandé d'utiliser des fixations boulonnées traversantes.

4 Relier le bras de liaison du moteur à l'adaptateur. Le point de fixation peut être ajusté. Une fixation en partie basse, peut nécessiter l'utilisation du bras coudé ajustable réf. 9014481, en remplacement du bras de liaison livré avec le moteur.
Effectuer la mise en route du moteur (voir la notice d'installation du moteur)

.

SI

3 Si la largeur du panneau supérieur de la porte est comprise entre 30 cm et 60 cm, ajuster et assembler lesplaques **A** et **B**, de telle sorte que lespoints de fixation correspondent aux bordures renforcées du panneau.
Fixer l'ensemble **A + B** directement sur le panneau. Dans la mesure du possible, celui-ci doit se prendre dans la charnière d'articulation (fig. 3.A). Sinon, fixer l'adaptateur directement sur le panneau (fig. 3.B). Lorsque le panneau ne présente pas de bordures renforcées, il est recommandé d'utiliser des fixations boulonnées traversantes.

4 Relier le bras de liaison du moteur à l'adaptateur. Le point de fixation peut être ajusté. Une fixation en partie basse, peut nécessiter l'utilisation du bras coudé ajustable réf. 9014481, en remplacement du bras de liaison livré avec le moteur.
Effectuer la mise en route du moteur (voir la notice d'installation du moteur).

CZ

3 Si la largeur du panneau supérieur de la porte est comprise entre 30 cm et 60 cm, ajuster et assembler lesplaques **A** et **B**, de telle sorte que lespoints de fixation correspondent aux bordures renforcées du panneau.
Fixer l'ensemble **A + B** directement sur le panneau. Dans la mesure du possible, celui-ci doit se prendre dans la charnière d'articulation (fig. 3.A). Sinon, fixer l'adaptateur directement sur le panneau (fig. 3.B). Lorsque le panneau ne présente pas de bordures renforcées, il est recommandé d'utiliser des fixations boulonnées traversantes.

4 Relier le bras de liaison du moteur à l'adaptateur. Le point de fixation peut être ajusté. Une fixation en partie basse, peut nécessiter l'utilisation du bras coudé ajustable réf. 9014481, en remplacement du bras de liaison livré avec le moteur.
Effectuer la mise en route du moteur (voir la notice d'installation du moteur).

HR

3 Si la largeur du panneau supérieur de la porte est comprise entre 30 cm et 60 cm, ajuster et assembler lesplaques **A** et **B**, de telle sorte que lespoints de fixation correspondent aux bordures renforcées du panneau.
Fixer l'ensemble **A + B** directement sur le panneau. Dans la mesure du possible, celui-ci doit se prendre dans la charnière d'articulation (fig. 3.A). Sinon, fixer l'adaptateur directement sur le panneau (fig. 3.B). Lorsque le panneau ne présente pas de bordures renforcées, il est recommandé d'utiliser des fixations boulonnées traversantes.

4 Relier le bras de liaison du moteur à l'adaptateur. Le point de fixation peut être ajusté. Une fixation en partie basse, peut nécessiter l'utilisation du bras coudé ajustable réf. 9014481, en remplacement du bras de liaison livré avec le moteur.
Effectuer la mise en route du moteur (voir la notice d'installation du moteur).

PO

3 Si la largeur du panneau supérieur de la porte est comprise entre 30 cm et 60 cm, ajuster et assembler les plaques **A** et **B**, de telle sorte que les points de fixation correspondent aux bordures renforcées du panneau.
Fixer l'ensemble **A + B** directement sur le panneau (fig. 3.A), sinon dans la mesure du possible l'ensemble **A + B** doit se prendre dans la charnière d'articulation (fig. 3.B).
Lorsque le panneau ne présente pas de bordures renforcées, il est recommandé d'utiliser des fixations boulonnées traversantes.

4 Relier le bras de liaison du moteur à l'adaptateur. Le point de fixation peut être ajusté. Une fixation en partie basse, peut nécessiter l'utilisation du BRAS COUDE AJUSTABLE réf. 9014481, en remplacement du bras de liaison livré avec le moteur.
Effectuer la mise en route du moteur (voir la notice d'installation du moteur).

RO

3 Si la largeur du panneau supérieur de la porte est comprise entre 30 cm et 60 cm, ajuster et assembler lesplaques **A** et **B**, de telle sorte que lespoints de fixation correspondent aux bordures renforcées du panneau.
Fixer l'ensemble **A + B** directement sur le panneau. Dans la mesure du possible, celui-ci doit se prendre dans la charnière d'articulation (fig. 3.A). Sinon, fixer l'adaptateur directement sur le panneau (fig. 3.B). Lorsque le panneau ne présente pas de bordures renforcées, il est recommandé d'utiliser des fixations boulonnées traversantes.

4 Relier le bras de liaison du moteur à l'adaptateur. Le point de fixation peut être ajusté. Une fixation en partie basse, peut nécessiter l'utilisation du bras coudé ajustable réf. 9014481, en remplacement du bras de liaison livré avec le moteur.
Effectuer la mise en route du moteur (voir la notice d'installation du moteur)

.

SL

3 Si la largeur du panneau supérieur de la porte est comprise entre 30 cm et 60 cm, ajuster et assembler lesplaques **A** et **B**, de telle sorte que lespoints de fixation correspondent aux bordures renforcées du panneau.
Fixer l'ensemble **A + B** directement sur le panneau. Dans la mesure du possible, celui-ci doit se prendre dans la charnière d'articulation (fig. 3.A). Sinon, fixer l'adaptateur directement sur le panneau (fig. 3.B). Lorsque le panneau ne présente pas de bordures renforcées, il est recommandé d'utiliser des fixations boulonnées traversantes.

4 Relier le bras de liaison du moteur à l'adaptateur. Le point de fixation peut être ajusté. Une fixation en partie basse, peut nécessiter l'utilisation du bras coudé ajustable réf. 9014481, en remplacement du bras de liaison livré avec le moteur.
Effectuer la mise en route du moteur (voir la notice d'installation du moteur).

TR

3 Si la largeur du panneau supérieur de la porte est comprise entre 30 cm et 60 cm, ajuster et assembler lesplaques **A** et **B**, de telle sorte que lespoints de fixation correspondent aux bordures renforcées du panneau.
Fixer l'ensemble **A + B** directement sur le panneau. Dans la mesure du possible, celui-ci doit se prendre dans la charnière d'articulation (fig. 3.A). Sinon, fixer l'adaptateur directement sur le panneau (fig. 3.B). Lorsque le panneau ne présente pas de bordures renforcées, il est recommandé d'utiliser des fixations boulonnées traversantes.

4 Relier le bras de liaison du moteur à l'adaptateur. Le point de fixation peut être ajusté. Une fixation en partie basse, peut nécessiter l'utilisation du bras coudé ajustable réf. 9014481, en remplacement du bras de liaison livré avec le moteur.
Effectuer la mise en route du moteur (voir la notice d'installation du moteur).

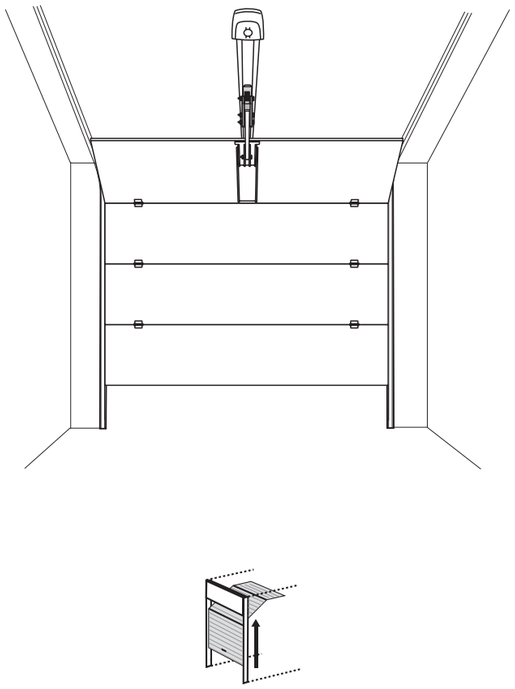

5052780A

HOME MOTION BY somfy

somfy

www.somfy.com

Somfy SAS dans un souci constant d'évolution et d'amélioration peut modifier le produit sans préavis. Photos non contractuelles.
Somfy SAS in a constant concern of evolution and improvement may modify the product without prior notice. Non contractual pictures.
©SOMFY. SOMFY SAS, capital 20.000.000 Euros, RCS Bonneville 303.970.230

01/2008

FR ADAPTATEUR PORTE SECTIONNELLE

PRÉSENTATION
Permet une fixation renforcée du moteur sur les portes sectionnelles.
RECOMMANDATIONS
Le non-respect de ces instructions exclut la responsabilité de SOMFY et sa garantie. Somfy ne peut être tenue responsable des changements de normes et standards intervenus après la publication de cette notice.

DE ADAPTATEUR PORTE SECTIONNELLE

PRÉSENTATION
Permet une fixation renforcée du moteur sur les portes sectionnelles.
RECOMMANDATIONS
Le non-respect de ces instructions exclut la responsabilité de SOMFY et sa garantie. Somfy ne peut être tenue responsable des changements de normes et standards intervenus après la publication de cette notice.

IT ADAPTATEUR PORTE SECTIONNELLE

PRÉSENTATION
Permet une fixation renforcée du moteur sur les portes sectionnelles.
RECOMMANDATIONS
Le non-respect de ces instructions exclut la responsabilité de SOMFY et sa garantie. Somfy ne peut être tenue responsable des changements de normes et standards intervenus après la publication de cette notice.

NL ADAPTATEUR PORTE SECTIONNELLE

PRÉSENTATION
Permet une fixation renforcée du moteur sur les portes sectionnelles.
RECOMMANDATIONS
Le non-respect de ces instructions exclut la responsabilité de SOMFY et sa garantie. Somfy ne peut être tenue responsable des changements de normes et standards intervenus après la publication de cette notice.

GB ADAPTATEUR PORTE SECTIONNELLE

PRÉSENTATION
Permet une fixation renforcée du moteur sur les portes sectionnelles.
RECOMMANDATIONS
Le non-respect de ces instructions exclut la responsabilité de SOMFY et sa garantie. Somfy ne peut être tenue responsable des changements de normes et standards intervenus après la publication de cette notice.

ES ADAPTATEUR PORTE SECTIONNELLE

PRÉSENTATION
Permet une fixation renforcée du moteur sur les portes sectionnelles.
RECOMMANDATIONS
Le non-respect de ces instructions exclut la responsabilité de SOMFY et sa garantie. Somfy ne peut être tenue responsable des changements de normes et standards intervenus après la publication de cette notice.

PT ADAPTATEUR PORTE SECTIONNELLE

PRÉSENTATION
Permet une fixation renforcée du moteur sur les portes sectionnelles.
RECOMMANDATIONS
Le non-respect de ces instructions exclut la responsabilité de SOMFY et sa garantie. Somfy ne peut être tenue responsable des changements de normes et standards intervenus après la publication de cette notice.

GR ADAPTATEUR PORTE SECTIONNELLE

PRÉSENTATION
Permet une fixation renforcée du moteur sur les portes sectionnelles.
RECOMMANDATIONS
Le non-respect de ces instructions exclut la responsabilité de SOMFY et sa garantie. Somfy ne peut être tenue responsable des changements de normes et standards intervenus après la publication de cette notice.

NO ADAPTATEUR PORTE SECTIONNELLE

PRÉSENTATION
Permet une fixation renforcée du moteur sur les portes sectionnelles.
RECOMMANDATIONS
Le non-respect de ces instructions exclut la responsabilité de SOMFY et sa garantie. Somfy ne peut être tenue responsable des changements de normes et standards intervenus après la publication de cette notice.

SE ADAPTATEUR PORTE SECTIONNELLE

PRÉSENTATION
Permet une fixation renforcée du moteur sur les portes sectionnelles.
RECOMMANDATIONS
Le non-respect de ces instructions exclut la responsabilité de SOMFY et sa garantie. Somfy ne peut être tenue responsable des changements de normes et standards intervenus après la publication de cette notice.

DK ADAPTATEUR PORTE SECTIONNELLE

PRÉSENTATION
Permet une fixation renforcée du moteur sur les portes sectionnelles.
RECOMMANDATIONS
Le non-respect de ces instructions exclut la responsabilité de SOMFY et sa garantie. Somfy ne peut être tenue responsable des changements de normes et standards intervenus après la publication de cette notice.

FI ADAPTATEUR PORTE SECTIONNELLE

PRÉSENTATION
Permet une fixation renforcée du moteur sur les portes sectionnelles.
RECOMMANDATIONS
Le non-respect de ces instructions exclut la responsabilité de SOMFY et sa garantie. Somfy ne peut être tenue responsable des changements de normes et standards intervenus après la publication de cette notice.

SI ADAPTATEUR PORTE SECTIONNELLE

PRÉSENTATION
Permet une fixation renforcée du moteur sur les portes sectionnelles.
RECOMMANDATIONS
Le non-respect de ces instructions exclut la responsabilité de SOMFY et sa garantie. Somfy ne peut être tenue responsable des changements de normes et standards intervenus après la publication de cette notice.

CZ ADAPTATEUR PORTE SECTIONNELLE

PRÉSENTATION
Permet une fixation renforcée du moteur sur les portes sectionnelles.
RECOMMANDATIONS
Le non-respect de ces instructions exclut la responsabilité de SOMFY et sa garantie. Somfy ne peut être tenue responsable des changements de normes et standards intervenus après la publication de cette notice.

HR ADAPTATEUR PORTE SECTIONNELLE

PRÉSENTATION
Permet une fixation renforcée du moteur sur les portes sectionnelles.
RECOMMANDATIONS
Le non-respect de ces instructions exclut la responsabilité de SOMFY et sa garantie. Somfy ne peut être tenue responsable des changements de normes et standards intervenus après la publication de cette notice.

PO ADAPTATEUR PORTE SECTIONNELLE

PRÉSENTATION
Permet une fixation renforcée du moteur sur les portes sectionnelles.
RECOMMANDATIONS
Le non-respect de ces instructions exclut la responsabilité de SOMFY et sa garantie. Somfy ne peut être tenue responsable des changements de normes et standards intervenus après la publication de cette notice.

RO ADAPTATEUR PORTE SECTIONNELLE

PRÉSENTATION
Permet une fixation renforcée du moteur sur les portes sectionnelles.
RECOMMANDATIONS
Le non-respect de ces instructions exclut la responsabilité de SOMFY et sa garantie. Somfy ne peut être tenue responsable des changements de normes et standards intervenus après la publication de cette notice.

SL ADAPTATEUR PORTE SECTIONNELLE

PRÉSENTATION
Permet une fixation renforcée du moteur sur les portes sectionnelles.
RECOMMANDATIONS
Le non-respect de ces instructions exclut la responsabilité de SOMFY et sa garantie. Somfy ne peut être tenue responsable des changements de normes et standards intervenus après la publication de cette notice.

TR ADAPTATEUR PORTE SECTIONNELLE

PRÉSENTATION
Permet une fixation renforcée du moteur sur les portes sectionnelles.
RECOMMANDATIONS
Le non-respect de ces instructions exclut la responsabilité de SOMFY et sa garantie. Somfy ne peut être tenue responsable des changements de normes et standards intervenus après la publication de cette notice.

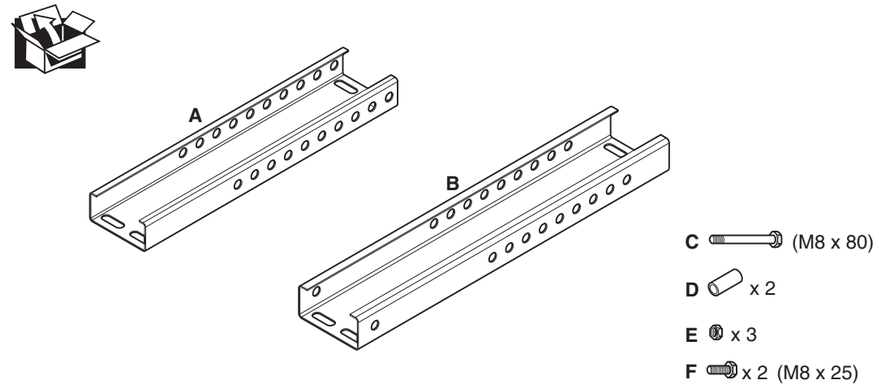

1

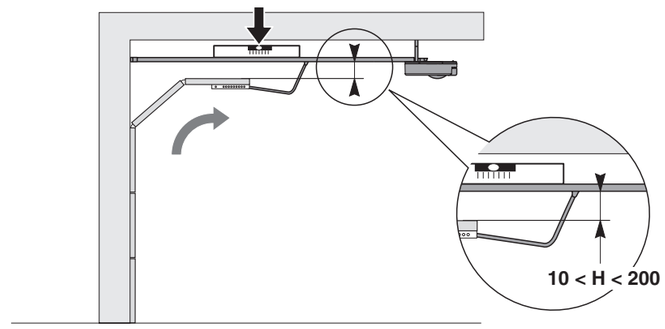

2

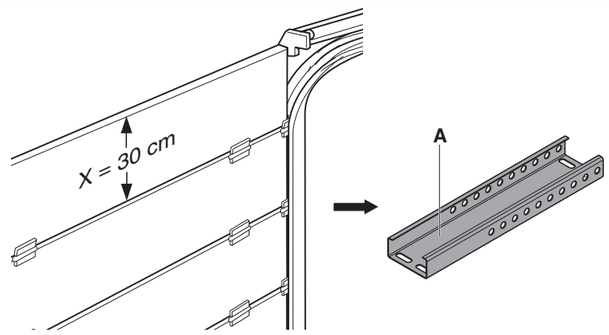

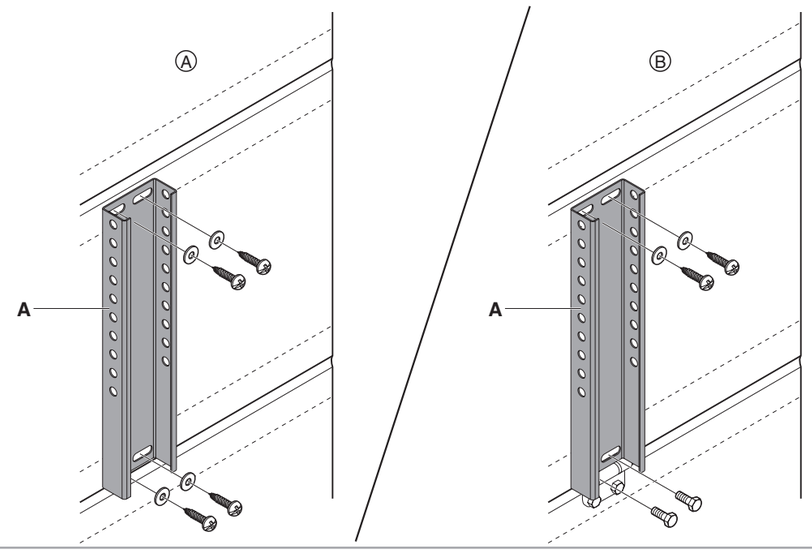

FR

1. Fixer le moteur en respectant la hauteur d'installation H (fig. 1).
2. Si la largeur du panneau supérieur de la porte est égale à 30 cm, n'utiliser que la plaque **A** de l'adaptateur (fig. 2).

Fixer la plaque **A** directement sur le panneau (fig. 2.A), sinon dans la mesure du possible la plaque **A** doit se prendre dans la charnière d'articulation du panneau (fig. 2.B).
Lorsque le panneau ne présente pas de bordures renforcées, il est recommandé d'utiliser des fixations boulonnées traversantes.

DE

1. Fixer le moteur en respectant la hauteur d'installation H (fig. 1).
2. Si la largeur du panneau supérieur de la porte est égale à 30 cm, n'utiliser que la plaque **A** de l'adaptateur (fig. 2).

Fixer la plaque **A** directement sur le panneau (fig. 2.A), sinon dans la mesure du possible la plaque **A** doit se prendre dans la charnière d'articulation du panneau (fig. 2.B).
Lorsque le panneau ne présente pas de bordures renforcées, il est recommandé d'utiliser des fixations boulonnées traversantes.

IT

1. Fixer le moteur en respectant la hauteur d'installation H (fig. 1).
2. Si la largeur du panneau supérieur de la porte est égale à 30 cm, n'utiliser que la plaque **A** de l'adaptateur (fig. 2).

Fixer la plaque **A** directement sur le panneau (fig. 2.A), sinon dans la mesure du possible la plaque **A** doit se prendre dans la charnière d'articulation du panneau (fig. 2.B).
Lorsque le panneau ne présente pas de bordures renforcées, il est recommandé d'utiliser des fixations boulonnées traversantes.

NL

1. Fixer le moteur en respectant la hauteur d'installation H (fig. 1).
2. Si la largeur du panneau supérieur de la porte est égale à 30 cm, n'utiliser que la plaque **A** de l'adaptateur (fig. 2).

Fixer la plaque **A** directement sur le panneau (fig. 2.A), sinon dans la mesure du possible la plaque **A** doit se prendre dans la charnière d'articulation du panneau (fig. 2.B).
Lorsque le panneau ne présente pas de bordures renforcées, il est recommandé d'utiliser des fixations boulonnées traversantes.

GB

1. Fixer le moteur en respectant la hauteur d'installation H (fig. 1).
2. Si la largeur du panneau supérieur de la porte est égale à 30 cm, n'utiliser que la plaque **A** de l'adaptateur (fig. 2).

Fixer la plaque **A** directement sur le panneau (fig. 2.A), sinon dans la mesure du possible la plaque **A** doit se prendre dans la charnière d'articulation du panneau (fig. 2.B).
Lorsque le panneau ne présente pas de bordures renforcées, il est recommandé d'utiliser des fixations boulonnées traversantes.

ES

1. Fixer le moteur en respectant la hauteur d'installation H (fig. 1).
2. Si la largeur du panneau supérieur de la porte est égale à 30 cm, n'utiliser que la plaque **A** de l'adaptateur (fig. 2).

Fixer la plaque **A** directement sur le panneau (fig. 2.A), sinon dans la mesure du possible la plaque **A** doit se prendre dans la charnière d'articulation du panneau (fig. 2.B).
Lorsque le panneau ne présente pas de bordures renforcées, il est recommandé d'utiliser des fixations boulonnées traversantes.

PT

1. Fixer le moteur en respectant la hauteur d'installation H (fig. 1).
2. Si la largeur du panneau supérieur de la porte est égale à 30 cm, n'utiliser que la plaque **A** de l'adaptateur (fig. 2).

Fixer la plaque **A** directement sur le panneau (fig. 2.A), sinon dans la mesure du possible la plaque **A** doit se prendre dans la charnière d'articulation du panneau (fig. 2.B).
Lorsque le panneau ne présente pas de bordures renforcées, il est recommandé d'utiliser des fixations boulonnées traversantes.

GR

1. Fixer le moteur en respectant la hauteur d'installation H (fig. 1).
2. Si la largeur du panneau supérieur de la porte est égale à 30 cm, n'utiliser que la plaque **A** de l'adaptateur (fig. 2).

Fixer la plaque **A** directement sur le panneau (fig. 2.A), sinon dans la mesure du possible la plaque **A** doit se prendre dans la charnière d'articulation du panneau (fig. 2.B).
Lorsque le panneau ne présente pas de bordures renforcées, il est recommandé d'utiliser des fixations boulonnées traversantes.

NO

1. Fixer le moteur en respectant la hauteur d'installation H (fig. 1).
2. Si la largeur du panneau supérieur de la porte est égale à 30 cm, n'utiliser que la plaque **A** de l'adaptateur (fig. 2).

Fixer la plaque **A** directement sur le panneau (fig. 2.A), sinon dans la mesure du possible la plaque **A** doit se prendre dans la charnière d'articulation du panneau (fig. 2.B).
Lorsque le panneau ne présente pas de bordures renforcées, il est recommandé d'utiliser des fixations boulonnées traversantes.

SE

1. Fixer le moteur en respectant la hauteur d'installation H (fig. 1).
2. Si la largeur du panneau supérieur de la porte est égale à 30 cm, n'utiliser que la plaque **A** de l'adaptateur (fig. 2).

Fixer la plaque **A** directement sur le panneau (fig. 2.A), sinon dans la mesure du possible la plaque **A** doit se prendre dans la charnière d'articulation du panneau (fig. 2.B).
Lorsque le panneau ne présente pas de bordures renforcées, il est recommandé d'utiliser des fixations boulonnées traversantes.

DK

1. Fixer le moteur en respectant la hauteur d'installation H (fig. 1).
2. Si la largeur du panneau supérieur de la porte est égale à 30 cm, n'utiliser que la plaque **A** de l'adaptateur (fig. 2).

Fixer la plaque **A** directement sur le panneau (fig. 2.A), sinon dans la mesure du possible la plaque **A** peut se prendre dans la charnière d'articulation du panneau (fig. 2.B).
Lorsque le panneau ne présente pas de bordures renforcées, il est recommandé d'utiliser des fixations boulonnées traversantes.

FI

1. Fixer le moteur en respectant la hauteur d'installation H (fig. 1).
2. Si la largeur du panneau supérieur de la porte est égale à 30 cm, n'utiliser que la plaque **A** de l'adaptateur (fig. 2).

Fixer la plaque **A** directement sur le panneau (fig. 2.A), sinon dans la mesure du possible la plaque **A** doit se prendre dans la charnière d'articulation du panneau (fig. 2.B).
Lorsque le panneau ne présente pas de bordures renforcées, il est recommandé d'utiliser des fixations boulonnées traversantes.

SI

1. Fixer le moteur en respectant la hauteur d'installation H (fig. 1).
2. Si la largeur du panneau supérieur de la porte est égale à 30 cm, n'utiliser que la plaque **A** de l'adaptateur (fig. 2).

Fixer la plaque **A** directement sur le panneau (fig. 2.A), sinon dans la mesure du possible la plaque **A** doit se prendre dans la charnière d'articulation du panneau (fig. 2.B).
Lorsque le panneau ne présente pas de bordures renforcées, il est recommandé d'utiliser des fixations boulonnées traversantes.

CZ

1. Fixer le moteur en respectant la hauteur d'installation H (fig. 1).
2. Si la largeur du panneau supérieur de la porte est égale à 30 cm, n'utiliser que la plaque **A** de l'adaptateur (fig. 2).

Fixer la plaque **A** directement sur le panneau (fig. 2.A), sinon dans la mesure du possible la plaque **A** doit se prendre dans la charnière d'articulation du panneau (fig. 2.B).
Lorsque le panneau ne présente pas de bordures renforcées, il est recommandé d'utiliser des fixations boulonnées traversantes.

HR

1. Fixer le moteur en respectant la hauteur d'installation H (fig. 1).
2. Si la largeur du panneau supérieur de la porte est égale à 30 cm, n'utiliser que la plaque **A** de l'adaptateur (fig. 2).

Fixer la plaque **A** directement sur le panneau (fig. 2.A), sinon dans la mesure du possible la plaque **A** doit se prendre dans la charnière d'articulation du panneau (fig. 2.B).
Lorsque le panneau ne présente pas de bordures renforcées, il est recommandé d'utiliser des fixations boulonnées traversantes.

PO

1. Fixer le moteur en respectant la hauteur d'installation H (fig. 1).
2. Si la largeur du panneau supérieur de la porte est égale à 30 cm, n'utiliser que la plaque **A** de l'adaptateur (fig. 2).

Fixer la plaque **A** directement sur le panneau (fig. 2.A), sinon dans la mesure du possible la plaque **A** doit se prendre dans la charnière d'articulation du panneau (fig. 2.B).
Lorsque le panneau ne présente pas de bordures renforcées, il est recommandé d'utiliser des fixations boulonnées traversantes.

RO

1. Fixer le moteur en respectant la hauteur d'installation H (fig. 1).
2. Si la largeur du panneau supérieur de la porte est égale à 30 cm, n'utiliser que la plaque **A** de l'adaptateur (fig. 2).

Fixer la plaque **A** directement sur le panneau (fig. 2.A), sinon dans la mesure du possible la plaque **A** peut se prendre dans la charnière d'articulation du panneau (fig. 2.B).
Lorsque le panneau ne présente pas de bordures renforcées, il est recommandé d'utiliser des fixations boulonnées traversantes.

SL

1. Fixer le moteur en respectant la hauteur d'installation H (fig. 1).
2. Si la largeur du panneau supérieur de la porte est égale à 30 cm, n'utiliser que la plaque **A** de l'adaptateur (fig. 2).

Fixer la plaque **A** directement sur le panneau (fig. 2.A), sinon dans la mesure du possible la plaque **A** doit se prendre dans la charnière d'articulation du panneau (fig. 2.B).
Lorsque le panneau ne présente pas de bordures renforcées, il est recommandé d'utiliser des fixations boulonnées traversantes.

TR

1. Fixer le moteur en respectant la hauteur d'installation H (fig. 1).
2. Si la largeur du panneau supérieur de la porte est égale à 30 cm, n'utiliser que la plaque **A** de l'adaptateur (fig. 2).

Fixer la plaque **A** directement sur le panneau (fig. 2.A), sinon dans la mesure du possible la plaque **A** doit se prendre dans la charnière d'articulation du panneau (fig. 2.B).
Lorsque le panneau ne présente pas de bordures renforcées, il est recommandé d'utiliser des fixations boulonnées traversantes.