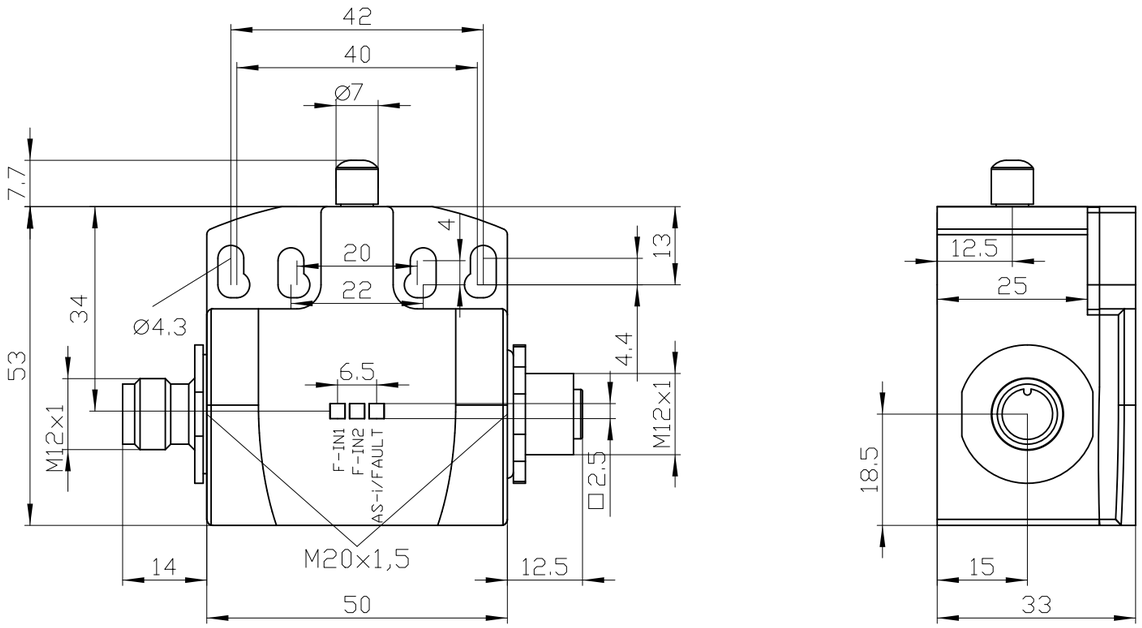

Alle Bemassungswerte sind in Millimeter (mm) angegeben.
All dimensions are in millimeters (mm)

SIEMENS	3SF1244-(1K,1L)C05-1BA2	
	Format/Size: DIN A3	Massstab/Scale: 1:1