BS1Q-A

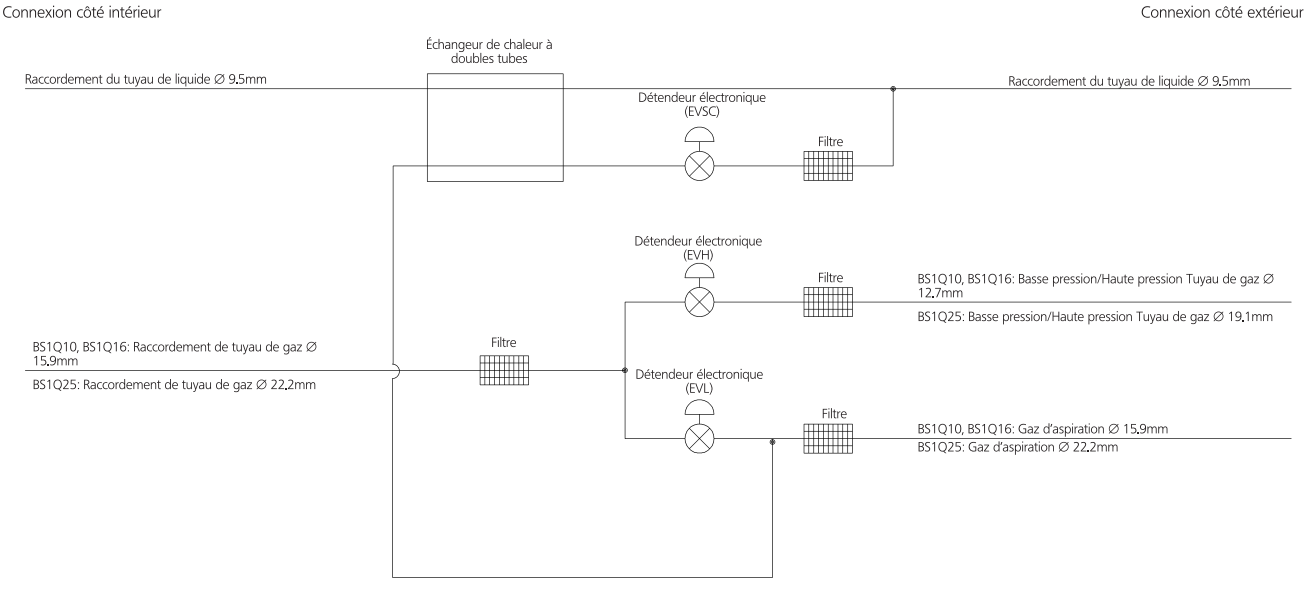
Connexion côté intérieur
Connexion côté extérieur
Échangeur de chaleur à doubles tubes
Raccordement du tuyau de liquide ∅ 9.5mm
Raccordement du tuyau de liquide ∅ 9.5mm
Détendeur électronique (EVSC)
Filtre
Détendeur électronique (EVH)
Filtre
BS1Q10, BS1Q16: Basse pression/Haute pression Tuyau de gaz ∅ 12.7mm
BS1Q25: Basse pression/Haute pression Tuyau de gaz ∅ 19.1mm
BS1Q10, BS1Q16: Raccordement de tuyau de gaz ∅ 15.9mm
BS1Q25: Raccordement de tuyau de gaz ∅ 22.2mm
Filtre
Détendeur électronique (EVL)
Filtre
BS1Q10, BS1Q16: Gaz d'aspiration ∅ 15.9mm
BS1Q25: Gaz d'aspiration ∅ 22.2mm