FIXATION FV 1
VERTICALLY MOUNTED ATTACHMENT

GC
HDG

legrand® CABLE MANAGEMENT

FT0083-3	04-16

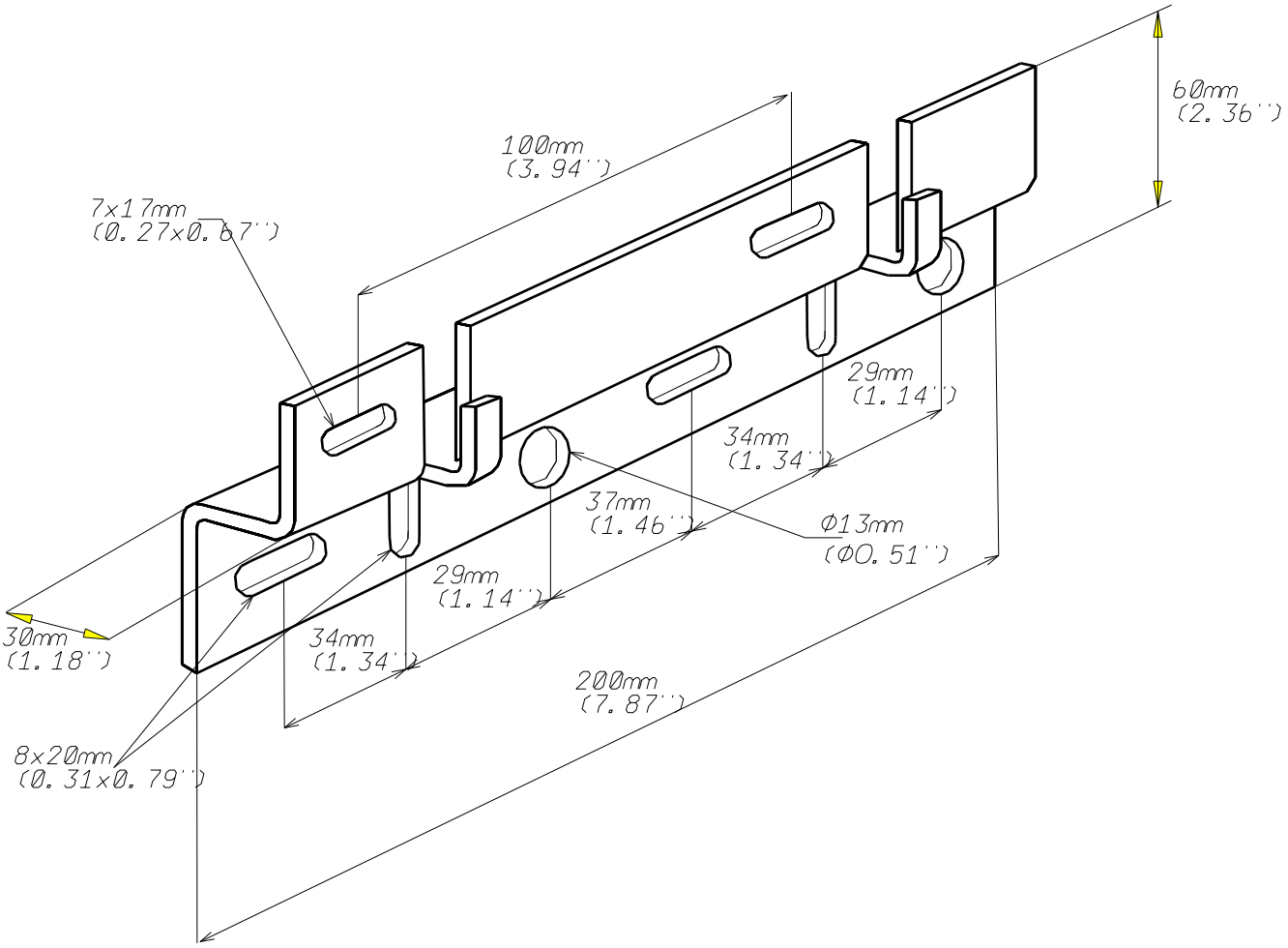

EPAISSEUR / *THICKNESS*	NORMES / *STANDARD*
2.5 (0.1")	
MATIERE / *MATIERAL* S 235 JR FN KPN	EN 10025-2
PROTECTION / *COATING* Galva à chaud / *HDG*	NF EN ISO 1461

REF	CODE	POIDS (Kg) / *WEIGHT* (lb)	
FV 1	586 073	0.320	0.706

Propriété exclusive de LEGRAND, ne peut être ni copié, ni transmis à des tiers sans autorisation écrite.
Exclusive property of LEGRAND shouldn't be reproduced or transmitted to any people without written authorization