ISTRUZIONI DI MONTAGGIO (I)

Seguire attentamente le indicazioni riportate nelle raffigurazioni.
I componenti che dovessero danneggiarsi devono essere sostituiti con componenti analoghi. (**)
Posizionando il dispositivo d' alimentazione, evitare il contatto tra il cavo di rete e l' apparecchio.
N.B.: La conformità alla norma è garantita soltanto utilizzando dispositivi d' alimentazione di sicurezza (*) che rispondono alle vigenti norme EN/IEC.
Le prestazioni fotometriche dichiarate a catalogo sono garantite usando le lampade indicate (FOSNOVA).
L'apparecchio è conforme alle norme EN 60598-1, EN60598-2-2, EN 62493.

MOUNTING INSTRUCTIONS (EN)

Please follow the instructions as shown in the relative picture.
Damaged components must be replaced with new ones of the same type.(**)
When positioning the power device, ensure that the mains cable does no touch the fixture.
N.B.: Conformace to standard is guaranteed only if safety power(*) device meeting regulations are used EN/IEC.
The photometric performance indicated in the catalogue is guaranteed when using the shown (FOSNOVA).
The spot is suitable to standards EN 60598-1, EN 60598-2-2, EN 62493.

INSTRUCTIONS DE MONTAGE (F)

Respecter scrupuleusement les indications affichés sur les sché mas.
Les composants endommagés devront être remplacés par des composants du même type. (**)
En installant le alimentation de l' appareil, évitez tout contact entre le cable de reseau et l' appareil.
N.B.: La conformité à la norme n' est assurée que si l' on utilise des alimentation de l' appareil de sécurité (*) qui repondent aux normes en vigueur EN/IEC.
Les performances photométriques reportées dans notre catalogue ne sont atteintes qu'en montant les lampes indiquées (FOSNOVA).
L'appareil est conforme aux normes EN 60598-1, EN 60598-2-2, EN 62493.

MONTAGEANLEITUNG (DE)

Die in den Darstellungen aufgeführten Angaben müssen strengstens befolgt werden.
Jene Bestandteile, die m öglicherweise beschädigt werden k nnten, ö müssen durch analoge Bestandteile ersetzt werden. (**)
Der stromversorgungsgerat muß so aufgestellt werden, das primarleitungen nicht mit der leuchte in berührung kommen.
N.B.: die übereinstimmung mit den richtlinien wird nur dann gewährleistet, wenn sicherheits stromversorgungsgerat (*) nach EN verwendet werden EN/IEC.
Die im katalog angegeben photometrischen leistungen werden bei einsatz der in der (FOSNOVA) lampen gewährleistet.
Das Gerat entspricht der Norm EN 60598-1, EN 60598-2-2, EN 62493.

INSTRUCCIONES DE MONTAJE (ES)

Siga atentamente las instrucciones que se recogen en las ilustraciones.
Los componentes que sufrieran daños han de ser sustituidos con componentes análogos. (**)
Al colocar el dispositivo de pode, evitar el contacto entre el cable de red y el aparato.
NOTA: para actuar conforme las disposiciones reglamentarias, utilizar unicamente dispositivo de poder de seguridad (*) que respondan a las normas vigentes EN/IEC.
Las prestaciones fotometricas que declara el cataloo se garantizan al utilizar las lamparas indicadas (FOSNOVA).
El aparato esta conforme con las normas EN 60598-1, EN 60598-2-2, EN 62493.

INSTRUÇÕES DE MONTAGEM (PT)

Seguir meticulosamente as instruções indicadas nas figuras.
Os componentes eventualmente danificados devem ser substituídos por outros idênticos. (**)
Ao posicionar o dispositivo de alimentação, evite o contacto entre o cabo de alimentação e o aparelho.
Nota: A conformidade com a norma só é garantida através da utilização de dispositivos de alimentação de segurança (*) que cumpram as normas EN/IEC em vigor.
O desempenho fotométrico indicado no catálogo é garantido utilizando as lâmpadas indicadas (FOSNOVA).
O aparelho cumpre as normas EN 60598-1, EN 60598-2-2, EN 62493.

ИНСТРУКЦИЯ ПО МОНТАЖУ (RU)

Точно следуйте указаниям , подкрепленным рисунками.
Для замены неисправных компонентов используйте только аналогичные запчасти. (**)
При установке блока питания не допускать контакта между проводом электропитания и прибором. Прим.: Соответствие стандарту гарантируется только при использовании блоков аварийного питания (*), соответствующих действующим стандартам EN/IEC.
Приведенные в каталоге фотометрические характеристики гарантируются при использовании указанных ламп (FOSNOVA).
-Прибор соответствует стандартам EN 60598-1, EN 60598-2-2, EN 62493.

INSTRUKCJE MONTAŻU (PL)

Dokładnie przestrzegać zalece ń zamieszczonych na rysunkach.
Ele menty, które mogą ulec uszkodzeniu , należy zastąpić analogicznymi elementami. (**)
Podczas instalacji zadbać o to, by kabel sieciowy nie pozostawał w kontakcie z urządzeniem.
Uwaga: Zgodność z normą gwarantowana jest pod warunkiem stosowania bezpiecznych urządzeń zasilających (*), odpowiadających obowiązującym normom EN/IEC.
Zadeklarowana w katalogu skuteczność fotometryczna gwarantowana jest wyłącznie przy użyciu zalecanych żarówek (FOSNOVA).
Urządzenie odpowiada normom EN 60598-1, EN 60598-2-2, EN 62493.

Acc. FOSNOVA INCLUDED

- La conformità alla norma CEI EN 60598-2-22 è determinata esclusivamente dall'uso degli accessori FOSNOVA.
- Compliance with CEI EN 60598-2-22 is ensured only with the use of "FOSNOVA" accessories.
- La conformité à la norme CEI EN 60598-2-22 est effective uniquement par l'utilisation des accessoires « FOSNOVA ».
- Die Konformität der europäischen Richtlinie CEI EN 60598-2-22 wird ausschließlich durch den Einsatz von "FOSNOVA" - Zubehörteilen bestimmt.
- La conformidad a la norma CEI EN 60598-2-22 queda determinada exclusivamente por el uso de los accesorios "FOSNOVA".
- A conformidade com a norma CEI EN 60598-2-22 é estabelecida exclusivamente pelo uso dos acessórios da "FOSNOVA".
- Соблюдение нормы CEI EN 60598-2-22 обеспечивается только использованием аксессуаров «FOSNOVA».
- Zgodność z normą CEI EN 60598-2-22 jest wyznaczana wyłącznie przez zastosowanie akcesoriów "FOSNOVA".

ON / OFF

- IN CASO DI MANUTENZIONE TOGLIERE TENSIONE !
- EN CAS DE D'ENTRETIEN, COUPER L'ALIMENTATION !
- BEI WARTUNGSVORG ÄNGEN, SPANNUNG AUSSCHLIESSEN !
- ПЕРЕД ОБСЛУЖИВАНИЕМ НЕОБХОДИМО ОТКЛЮЧИТЬ ПИТАНИЕ !
- W PRZYPADKU WYKONYWANIA KONSERWACJI NALEŻY NAJPIERW ODŁĄCZYĆ NAPIĘCIE !
- NO CASO DE MANUTENÇÃO, DESLIGAR A CORRENTE ELÉCTRICA !
- TURN THE POWER OFF DURING MAINTENANCE !
- EN CASO DE MANTENIMIENTO, DESCONECTE LA CORRIENTE!

- Posizione di funzionamento - Operating position - Qualsiasi - Any position
- Position de fonctionnement - Betriebsposition - Universelle - Beliebig
- Posición de funcionamiento - Posi ção de funcionamento - Universal - Qualquer
- Рабочее положение - Położenie funkcjonowania - Любое - Dowolne

□ - Ammesso - Allowed - Admis - Zulässig - Admitido - Admitido - Допустимое - Dozwolone
■ - Non ammesso - Not allowed - Non admis - Nicht zul ässig - No admitido - Não admitido - Недопустимое - Niedozwolone

(I) Per gli apparecchi di tipo Y: Se il cavo flessibile esterno di questo apparecchio viene danneggiato deve essere sostituito dal costrutore o dal suo servizio assistenza, o da personale qualificato equivalente , al fine di evitare pericoli.

(EN) For type Y attachments: If the external flexible cable or cord of this luminaire is damaged, it shall be exclusively replaced by the manufacturer or his service agent or a similar qualified person in order to avoid a hazard.

(F) Pour les fixation de type Y: Si le cable flexible de cet appareil est endommage, il doit etre remplace par le constructeur our par son service assistance our par personnel qualifie equivalent, a fin d'evitier des dangers.

(DE) Fuer die Leuchten Typ Y: sollte das aeussere Kabel beschaedigt werden, dann hat es fachgemaess ersetzt zu werden, um Gefahrensituationen zu vermeiden

(ES) Pour les fixation de type Y: Si le cable flexible de cet appareil est endommage, il doit etre remplace par le constructeur our par son service assistance our par personnel qualifie equivalent, a fin d'evitier des dangers.

(PT) Para os suportes do tipo Y: Se o cabo flexível exterior deste aparelho se danificar, deve ser substituído pelo construtor, pelo seu servico de assistência ou por pessoal qualificado por um cabo equivalente afim de evitar acidentes.

(RU) Для приборов типа Y: В случае повреждения внешнего гибкого провода прибора, он (провод) подлежит замене изготовителем или его сервисным обслуживанием или персоналом с соответствующей квалификацией, во избежание возникновения опасности.

(PL) Urządzenia typu Y: Jeśli giętki kabel zewnętrzny urządzenia ulegnie uszkodzeniu, w celu uniknięcia zagrożenia jego wymianę należy zlecić producentowi, autoryzowanemu serwisowi lub wykwalifikowanemu personelowi.

- COMPONENTI ELETTROSTATICI SENSIBILI NON ESERCITARE PRESSIONE SUI LED
- ELECTROSTATIC SENSITIVE COMPONENTS DO NOT PUT PRESSURE ON THE LED
- ELECTROSTÁTICAS COMPONENTES SENSIBLES NAO COLOQUE PRESSAO SOBRE O LED
- COMPOSANTS SENSIBLES NE PAS METTRE LA PRESSION SUR LA LED
- Elektrostatisch gefährdete Bauelemente NO PONGA PRESION SOBRE EL LED
- Eletrostática componentes sensíveis NICHT VERWENDEN DRUCK AUF LED
- С чувствительными компонентами НЕ ИСПОЛЬЗОВАТЬ ДАВЛЕНИЕ НА LED
- ELEMENTY wrażliwe elektrostatycznie NIE WYWIERAĆ presję na LED

- In caso di rottura del vetro il prodotto non può essere utilizzato. contattare il costruttore per la sua sostituzione.
- Should the glass break, the product cannot used and you should contact the manufacturer for its replacement.
- En cas d' endommage de l' ecran de protection le produit ne peut pas etre utilize, contactez le fabricant pour le remplacement.
- Falls das glas kaputt sein sollte, kan das produkt nicht verwendet werdwe. Kontaktieren sie in dem fall den hersteller um das glas zu ersetzen.
- No utilizar el producto en caso de ruptura del vidrio y contactar el fabricante para la sostitucion.
- В случае повреждения стекла прибор не использовать. Обратитесь к изготовителю для его замены стекла.
- W przypadku stłuczenia się szyby urządzenia nie należy użytkować. Skontaktować się z producentem w celu wymiany szyby.

- L'apparecchio non deve, in alcuna circostanza, essere coperto con materiale isolante
- The equipment must not, under any circumstances, be covered with insulating material.
- L'appareil ne doit en aucun cas etre recouvert avec du materiel isolant.
- Das Gerat darf unter keinen Umstanden mit Isoliermaterial bedeckt werden.
- El aparato, bajo ninguna circunstancia, debe ser cubierto con material aislante.
- Este aparelho nao deve ser absolutamente coberto por material isolador.
- Ни в коем случае не накрывать прибор изолирующим материалом
- W żadnym wypadku urządzenia nie należy przykrywać materiałem izolującym.

- Idoneo per il funzionamento in Interni - Suitable for indoor use. - Apte à é fonctionner en int rieur.
- Für den Einsatz in Innenbereichen geeignet. - Luminaria apropriada para funcionar en interiores.
- Aparelho apto a funcionar no interior. - Пригоден для работы в помещениях .
- Przeznaczony do funkcjonowania wewnątrz budynków.

- Dist. min. oggetto illuminato - Min. distance of lighted object. - Distance min. de l'objet éclairé
- Mindestabstand zum beleuchteten Gegenstand. - Distancia min. del objeto alumbrado
- Distância min. do objecto iluminado - Мин. расстояние освещенного объекта
- Minimalna odległość oświetlanego przedmiotu

- ATTENZIONE, SCOSSA ELETTRICA. - ACHTUNG, ES BESTEHT DIE GEFAHR DES ELEKTRISCHEN SCHLAGES.
- CAUTION, ELECTRIC SHOCK. - CUIDADO: CHOQUE ELÉCTRICO.
- ATTENTION, DÉCHARGES ELECTRIQUES. - ОПАСНОСТЬ ПОРАЖЕНИЯ ЭЛЕКТРИЧЕСКИМ ТОКОМ.
- ADVERTENCIA, DESCARGA ELÉCTRICA. - UWAGA, PORAŻENIE PRĄDEM ELEKTRYCZNYM.

- Utilizzabile con lampade che non necessitano di schermi di protezione
- To be utilized with lamps that don't need a protective screen
- A utiliser avec lampes qui ne nécessitent pas d'un écran de protection
- Benutzbar mit leuchtmittel, wofuer schutzschirme nicht benoetigt sind
- Utilizar con lamparas que no tienen necesidad de pantalla de proteccion
- Utilizável com lampadas que não necessitam de difusor de protecção.
- Допустимо использование ламп, не требующих наличия защитного стекла
- Używać wyłącznie z żarówkami,które nie wymagają osłon zabezpieczających.

- L'INSTALLAZIONE PUO' RICHIEDERE L'INTERVENTO DI PERSONALE QUALIFICATO.
- THE AID OF QUALIFIED PERSONELL MAY BE REQUIRED FOR INSTALLATION.
- L'INSTALLATION POURRAIT EXIGER L'INTERVENTION DE PERSONNEL QUALIFIE'.
- DIE INSTALLATION KANN DIE BETEILIGUNG VON FACHPERSONAL ERFORDERN.
- LA INSTALACION PUEDE NECESITAR LA INTERVENCION DE PERSONAL CALIFICADO.
- DURANTE A INSTALAÇÃO PODE SER NECESSÁRIA A INTERVENÇÃO DE PESSOAL QUALIFICADO.
- INSTALACJI POWINIEN DOKONAĆ WYKWALIFIKOWANY PERSONEL.
- ДЛЯ УСТАНОВКИ МОЖЕТ ПОТРЕБОВАТЬСЯ КВАЛИФИЦИРОВАННЫЙ ПЕРСОНАЛ

Fosnova GRUPPO
Via Como,9 - 20089 - Rozzano - MI
www.fosnova.it
email: info@fosnova.it
Fax. +39 02 8252355

(I)
- Fosnova non si assume nessuna responsabilità per eventuali deterioramenti degli oggetti esposti. gli oggetti fotosensibili se esposti all'azione dei raggi solari o di sorgenti di luce artificiale possono scolorire. L'efficacia del filtro anti-UV è subordinata al livello di illuminamento (LUX), alla distanza della sorgente luminosa,alla durata dell'esposizione ed alla fotosensibilità dei singoli oggetti.
- La sorgente di illuminazione a LED contenuta in questo apparecchio di illuminazione deve essere sostituita solo dal costruttore.
- Idoneo per essere installato su superfici normalmente infiammabili .

(EN)
- FOSNOVA shall not be liable for any deterioration of the objects on display. Light sensitive objects may fade if exposed to sunlight or artificial light sources. The effectiveness of UV filters is subject to level of illuminance (LUX), distance of the light source, lenght of exposition and individual objects'light sensitivity.
- The LED bulb in this luminaire can be replaced exclusively by the Manufacturer.
- This luminaire is suitable for direct mounting on normally flammable surfaces.

(F)
- FOSNOVA n'assume aucune responsabilite pour toute éventuelle deté des objets soumis a èxposition. Les objets photosensibles peuvent se decolorer lorsqùils sont exposés a l'action des rayons solaires ou de lumierè artificelle.L'efficacité du filtre anti-UV est subordoneé au niveau d'eclairement (LUX), ét a la photosensibilite des objets en question.
- La LED de ce luminaire doit être remplacée uniquement par le fabricant.
- Installation possible sur des surfaces normalement inflammables.

(DE)
- FOSNOVA ü bernimmt keinerlei haftung für die eventuellen verschlechterungen der ausgesetzten gegnstände. Die lichtempfindlichen gegenstände Konnen, wenn sie der wirkung von sonnenstrahlen oder Künstlichen lichtquellen ausgesetzt sind, verblassen. die wirkung des UV-schutzfilters hänght von der beleuchtungsstärke (LUX), der entfernung der lichtquelle, der dauer der aussetzung und von der lichtempfindlichkeit der einzelnen gegnst änd e ab.
- Die in diesem Gerät vorhandene LED - Beleuchtungsquelle darf ausschließlich vom Hersteller ersetzt und somit ausgetauscht werden.
- Zur Installation auf normal brennbaren Oberflächen geeignet.

(ES)
- FOSNOVA no se asume ninguna responsabilidad por posibles deterioros de los objetos expuestos. Los objetos fotosensibles, de ser expuestos a la acciòn de los rayos solares o fuentes de luz artificial pueden descolorar. La efficacia del filtro contra los rayos ultravioletas està subordinada al nivel de illuminacięn (LUX), a la distancia de la fuente luminosa, a la duraciòn de la exposizciòn y fotosensibilidad de los objets en cuestiòn.
- La fuente de luz de LED que contiene esta luminaria ha de ser sustituida solo y exclusivamente por el fabricante.
- Apropiada para instalarse en superficies normalmente inflamables.

(PT)
- FOSNOVA não assume qualquer responsabilidade face a eventuais deterioraç ões dos objectos expostos. Os objectos fotossensiveis, se forem expostos à acç ão dos raios solares ou de fontes de luz artificial, podem desbotar. A eficacia do filtro anti-UV è subordinada ao nivel de iluminamento (LUX) à distância da fonte luminosa, à dùração da exposição e à fotossensibilidade individual das objectos.
- A fonte de iluminação com LEDS contida neste aparelho de iluminação pode ser substituída apenas pelo construtor.
- Adequado para ser montado em supérf cies normalmente inflamáveis.

(RU)
- Fosnova не несет ответственности в случае износа элементов, подверженных внешнему воздействию. Фоточувствительные элементы под воздействием солнечного или искусственного света могут поблекнуть. Эффективность УФ-фильтра зависит от уровня освещенности (ЛК), расстояния от источника света, продолжительности воздействия и от фоточувствительности отдельных элементов.
- Замена светодиодного источника света, установленного в этот светильник, может быть выполнена только производителем.
- Пригоден для установки на поверхности из нормально воспламеняемого материала

(PL)
- Fosnova nie ponosi jakiejkolwiek odpowiedzialności za ewentualne uszkodzenia przedmiotów znajdujących się w pobliżu urządzenia. Przedmioty światłoczułe, wystawione na działanie promieni słonecznych lub innych źródeł światła, mogą ulec odbarwieniu. Skuteczność filtra UV uzależniona jest od poziomu oświetlenia (LUX), odległości od źródła światła, czasu ekspozycji i światłoczułości poszczególnych przedmiotów.
- Źródło światła LED umieszczone w tej oprawie oświetleniowej musi być wymieniane wyłącznie przez producenta .
- Przeznaczony do instalacji na powierzchniach zwykle łatwopalnych.

(I)
La Direttiva Europea 2012/19/UE sul trattamento dei rifiuti di apparecchi elettrici ed elettronici (RAEE) dispone quanto segue:
1. Gli apparecchi di illuminazione non debbono essere trattati come normali rifiuti urbani.
2. Gli apparecchi illuminanti dismessi debbono essere consegnati alle discariche espressamente autorizzate o riconsegnate al distributore all'atto dell'acquisto di un nuovo apparecchio.
3. Le lampade, se smaltite con l'apparecchio, non devono essere frantumate in quanto contenenti sostanze altamente inquinanti per l'ambiente.
4. Il simbolo del bidone barrato è riportato sui prodotti per ricordare gli obblighi di raccolta separata.
5. Lo smaltimento abusivo di detti rifiuti è punito dalla legge.

(EN)
Pursuant to the EU Directive 2012/19/UE on waste electrical and electronic equipment (WEEE)the following shall apply :
1. Lighting fittings are not to be treated as urban waste.
2. Discarded lighting fittings are to be delivered to authorised waste disposal facilities or returned to the distributor when a new equipment of the same time is purchased.
3. Fixtures that are disposed of must not be disassembled or crushed as they contain highly polluting substances.
4. The crossed-out bin mark is applied to remind users that the product must be disposed of according to applicable legislation.
5. Unauthorised disposal of waste is an offence and will result in the penalties prescribed by the law.

(F)
La Directive Européenne 2012/19/UE sur le traitement des déchets des équipements électriques et électroniques (RAEE) stipule ce qui suit:
1. Les luminaires ne doivent pas être traités comme des déchets urbains classiques.
2. Les appareils d'éclairage qui ne sont plus utilisés doivent être soit mis dans les décharges expressément autorisées soit rendus au distributeur lors de l'achat d'un appareil neuf.
3. Les ampoules électriques, si éliminées avec le luminaire, ne doivent pas être brisées, étant donné qu'elles contiennent des substances fortement polluantes pour l'environnement.
4. Le symbole de la poubelle barrée est affiché sur les produits, pour rappeler l'obligation de collecte séparée.
5. Toute élimination abusive des déchets visés plus haut est punie par la loi.

(DE)
Die Europäische Richtlinie 2012/19/UE, welche sich auf die Entsorgung von elektrischen und elektronischen Geräten bezieht (RAEE), legt die nachstehend aufgef ührten Vorschriften fest:
1. Beleuchtungsgeräte dürfen keinesfalls wie andere normale, städtische Abfälle behandelt werden.
2. Beleuchtungsgeräte, die nicht mehr genutzt werden, müssen bei den betreffenden und ausdrücklich dafür vorgesehenen Sammelstellen abgegeben oder direkt beim Erwerb eines neuen Gerätes dem Händler übergeben werden.
3. Falls die Lampen zusammen mit dem Gerät entsorgt werden, dürfen diese keinesfalls zerbrochen sein, da sie aus umweltgefährdenden Substanzen zusammengesetzt sind.
4. Das Symbol mit der angekreuzten Mülltonne, welches auf den Produkten vorhanden ist, soll daran erinnern, dass das Produkt am Ende seiner Nutzungsdauer von anderen Abfällen getrennt werden muss.
5. Eine unerlaubte Entsorgung der genannten Abfälle wird gesetzlich bestraft.

(ES)
La Directiva Europea 2012/19/UE sobre el tratamiento, reciclado y eliminación de residuos de aparatos eléctricos y electrónicos (RAEE)establece lo siguiente:
1. Las luminarias no han de tratarse como residuos urbanos normales.
2. Las luminarias eliminadas han de entregarse en puntos limpios autorizados específicamente o al distribuidor en el momento que se compre una luminaria nueva.
3. Las lámparas, si se eliminan con la luminaria, no han de triturarse ya que contienen sustancias contaminantes para el medio ambiente.
4. El símbolo del contenedor se muestra en los productos para recordar las obligaciones de recogida separada.
5. La eliminación abusiva de dichos residuos está castigada por la ley.

(PT)
A Directiva Europeia 2012/19/UE relativa ao tratamento dos res í duos de aparelhos eléctricos e electrónicos (RAEE) estabelece :
1. Os aparelhos de iluminação não devem ser tratados como res íduos urbanos normais.
2. Os resíduos de aparelhos de iluminação devem ser entregues nos centros de recolha autorizados ou devolvidos ao distribuidor no acto da compra de um novo aparelho.
3. As lâmpadas, se forem eliminadas junto com o aparelho, não devem ser trituradas, dado que contêm substâncias altamente poluidoras.
4. O símbolo do caixote barrado é indicado nos produtos para lembrar que deve ser efectuada uma recolha selectiva.
5. A destruição abusiva destes resíduos é punida pela lei.

(RU)
Европейская директива 2012/19/UE (RAEE) по утилизации отходов производства электрического и электронного оборудования предписывает следующее
1. Приборы освещения должны утилизироваться отдельно от обычных бытовых отходов
2. Отработавшие свой срок приборы освещения сдаются на утилизацию в авторизованные пункты сбора или возвращаются дистрибьютеру при покупке нового светильника
3. Лампы, если они идут на утилизацию вместе со светильником не должны разбиваться, так как содержат чрезвычайно вредные для окружающей среды вещества
4. Знак перечеркнутого мусорного контейнера приведен на продукции для напоминания потребителям об обязательности дифференцированного сбора
5. Незаконная переработка отходов карается законом

(PL)
Dyrektywa Europejska 2012/19/UE dotycząca wykorzystywania odpadów sprzętu elektrycznego i elektronicznego (RAEE) rozporządza co następuje:
1. Oprawy oświetleniowe nie mogą być wyrzucane jako zwykłe odpady miejskie.
2. Zużyte oprawy należy oddać do specjalnie w tym celu autoryzowanych punktów zajmujących się selektywną zbiórką odpadów lub do sklepu przy okazji dokonywania zakupu nowej oprawy.
3. Żarówki wyrzucane razem z oprawą nie mogą być tłuczone, ponieważ zawierają substancje silnie zanieczyszczające środowisko.
4. Symbol przekreślonego kosza na śmieci zamieszczony na urządzeniach służy do przypomnienia o obowiązku stosowania zasady selektywnej zbiórki odpadów.
5. Nielegalna utylizacja wyżej wymienionych odpadów jest karalna zgodnie z prawem.

Fosnova GRUPPO
Via Como,9 - 20089 - Rozzano - MI
www.fosnova.it
email: info@fosnova.it
Fax. +39 02 8252355

- Seguire attentamente le istruzioni per garantire un funzionamento corretto e sicuro.
- Conservare questo foglio per future necessità. Per eventuali problemi contattare il fornitore.
- Conservare l'etichetta dell'imballo per consentire la rintracciabilità del lotto di produzione, in caso di reclamo.
- Il prodotto non deve essere modificato. Qualsiasi modifica annulla la garanzia e può rendere pericoloso il prodotto.
- La FOSNOVA s.r.l. declina ogni responsabilità per danni causati da un proprio prodotto montato in modo non conforme alle istruzioni.
- L'installazione dei prodotti deve essere eseguita a regola d'arte.
- Per l'anno e mese di produzione, caratteristiche e parametri, vedere l'etichetta di marcatura.
- Please follow the instructions supplied with the product to ensure proper and safe operation.
- Keep this sheet for future reference. Please contact the supplier in case of doubt.
- Keep the packaging label to allow easy tracking of the product in case of complaints.
- The product cannot be modified. Any modification will void the warranty and may make the product unsafe.
- FOSNOVA s.r.l. cannot be held responsible for damages caused by installation performed other than in strict accordance with the instructions described in this section.
- Products must be installed according to the state of the art.
- The year and month of construction, characteristics and parameters are indicated on the marking label."
- Suivre attentivement les indications données, pour garantir un fonctionnement correct et sans risque.
- Conserver la présente notice pour toute nécessité future. En cas de problème, contacter le fournisseur.
- Pour toute réclamation éventuelle, conserver l'étiquette de l'emballage afin de permettre la traçabilité du lot de production.
- Le produit ne doit pas être modifié. Toute modification qui serait apportée annule la garantie et peut rendre l'appareil dangereux.
- FOSNOVA s.r.l. décline toute responsabilité pour les dommages provoqués par suite d'une installation non conforme aux indications données.
- L'installation des appareils doit s'effectuer selon les règles de l'art.
- Pour connaître l'année et le mois de fabrication, les caractéristiques techniques et les paramètres, consulter l'étiquette de marquage.
- Die Anleitungen müssen strengstens befolgt werden, damit ein korrekter und sicherer Betrieb gewährleistet werden kann. Dieses Merkblatt für zukünftige Einsatznotwendigkeiten aufbewahren. Falls Probleme irgendwelcher Art auftreten sollten, bitte den Lieferanten informieren.
- Das Etikett, welches sich auf der Verpackung befindet, muss gut aufbewahrt werden, da es auf diese Art und Weise im Falle von Reklamationen möglich ist, den Warenposten der jeweiligen Produktion ausfindig zu machen.
- Am Produkt dürfen keinesfalls Änderungen vorgenommen werden. Jede einzelne Änderung lässt die Garantie definitiv erlöschen und kann dazu führen, dass das Produkt eine Gefahr darstellt.
- Das Unternehmen FOSNOVA s.r.l. übernimmt keinerlei Haftung für Schäden, die durch ein Produkt verursacht werden, das nicht gemäß den Anleitungen montiert worden ist.
- Die Installation der Produkte muss fachgerecht durchgeführt werden.
- In Bezug auf das Produktionsjahr, Eigenschaften und Parameter siehe Kennzeichnungen auf der Etikette.
- Siga atentamente las instrucciones a fin de garantizar un funcionamiento correcto y seguro.
- Conserve esta hoja para necesidades futuras. En caso de problemas, póngase en contacto con el proveedor.
- Conserve la etiqueta de embalaje para permitir localizar el lote de producción en caso de reclamación.
- El producto no ha de modificarse. Cualquier cambio anula la garantía y puede hacer peligroso el producto.
- FOSNOVA s.r.l. declina toda responsabilidad por daños provocados por un producto de su marca si no se ha montado con arreglo a las instrucciones.
- La instalación de los productos tiene que realizarse cumpliendo con todos los requisitos.
- Para el año y el mes de producción, características y parámetros, véase la etiqueta de marcado.
- Seguir as instruções com a máxima atenção para garantir um funcionamento correcto e seguro.
- Guardar este folheto de instruções para futuras consultas. Face a qualquer problema, contactar o seu fornecedor.
- Conservar a etiqueta da embalagem a fim de permitir, em caso de reclamação, a identificação do lote de produção.
- O produto não deve ser modificado. Qualquer modificação efectuada anula a garantia e pode tornar o produto perigoso.
- A FOSNOVA s.r.l. não assume nenhuma responsabilidade devida a danos causados pela montagem não correspondente às instruções de um seu produto.
- A montagem dos produtos deve ser feita de acordo com as normas em vigor.
- Para o ano e o mês de fabrico, para as características e os parâmetros, favor consultar a etiqueta de marcação.
- Чтобы гарантировать правильную и безопасную работу изделий, строго придерживайтесь инструкции .
- Сохраняйте этот листок для последующего использования .
- При возникновении каких-либо проблем обращайтесь к поставщику .
- Сохраняйте упаковочный ярлык для отслеживания партии изделий в случае возникновения претензий .
- Запрещается вносить изменения в изделия . Любое изменение делает гарантию недействительной и может сделать изделие опасным.
- FOSNOVA s.r.l. снимает с себя ответственность за любой ущерб, причиненный вследствие нарушения инструкции по монтажу своей продукции .
- Установка изделий должна быть выполнена безукоризненно .
- Год и месяц выпуска, характеристики и параметры указаны на маркировочной этикетке.
- Замена питающего кабеля осуществляется только квалифицированным персоналом .
- Aby zagwarantować prawidłowe i bezpieczne funkcjonowanie urządzenia należy dokładnie przestrzegać zaleceń.
- Przechowywać instrukcję w celu wykorzystania jej w przyszłości. W przypadku wystąpienia ewentualnych problemów należy skontaktować się z dostawcą urządzenia.
- Przechowywać etykietę opakowania, aby umożliwić odszukanie partii produkcji w przypadku składania reklamacji.
- Nie modyfikować produktu. Wszelkie modyfikacje powodują unieważnienie gwarancji i mogą sprawić, że jego używanie będzie niebezpieczne.
- Firma FOSNOVA s.r.l. zrzeka się wszelkiej odpowiedzialności za szkody spowodowane przez własne produkty, zainstalowane w sposób niezgodny z zaleceniami.
- Instalację produktów należy przeprowadzić zgodnie z zasadami sztuki.
- Aby sprawdzić rok i miesiąc produkcji, właściwości i parametry należy przeczytać etykietę z oznakowaniem.

PANNELLO - PANELTECH CE

82774164 rev.6

PANNELLO PANELTECH

PANNELLO (DSL LED) CL I & CL II IP20 V.A. / IP40 V.L.
2700/3500K = Risk Group0
PANELTECH(DSL LED) CL I & CL II IP20 V.A. / IP40 V.L.
4000K = Risk Group1

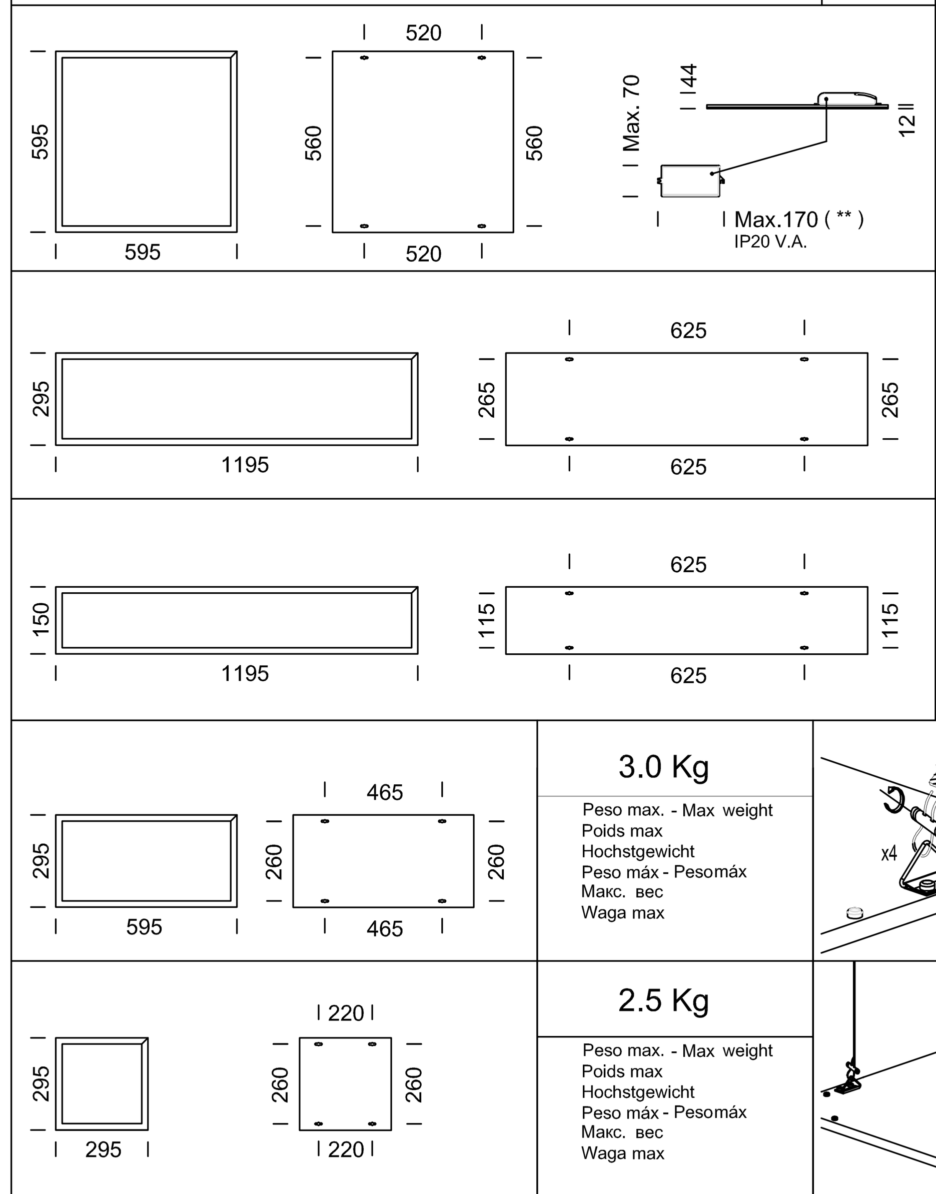

4.1 Kg — Peso max. - Max weight / Poids max / Hochstgewicht / Peso máx - Pesomáx / Макс. вес / Waga max

4.0 Kg — Peso max. - Max weight / Poids max / Hochstgewicht / Peso máx - Pesomáx / Макс. вес / Waga max

2.4 Kg — Peso max. - Max weight / Poids max / Hochstgewicht / Peso máx - Pesomáx / Макс. вес / Waga max

3.0 Kg — Peso max. - Max weight / Poids max / Hochstgewicht / Peso máx - Pesomáx / Макс. вес / Waga max

2.5 Kg — Peso max. - Max weight / Poids max / Hochstgewicht / Peso máx - Pesomáx / Макс. вес / Waga max

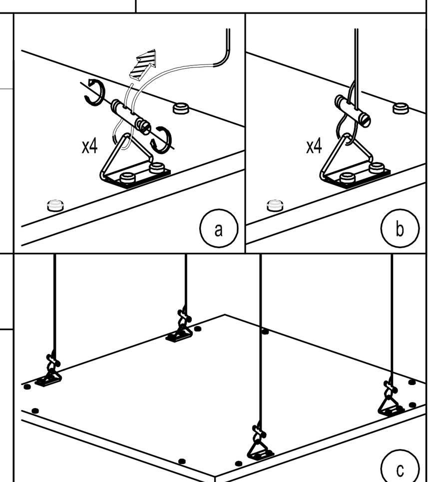
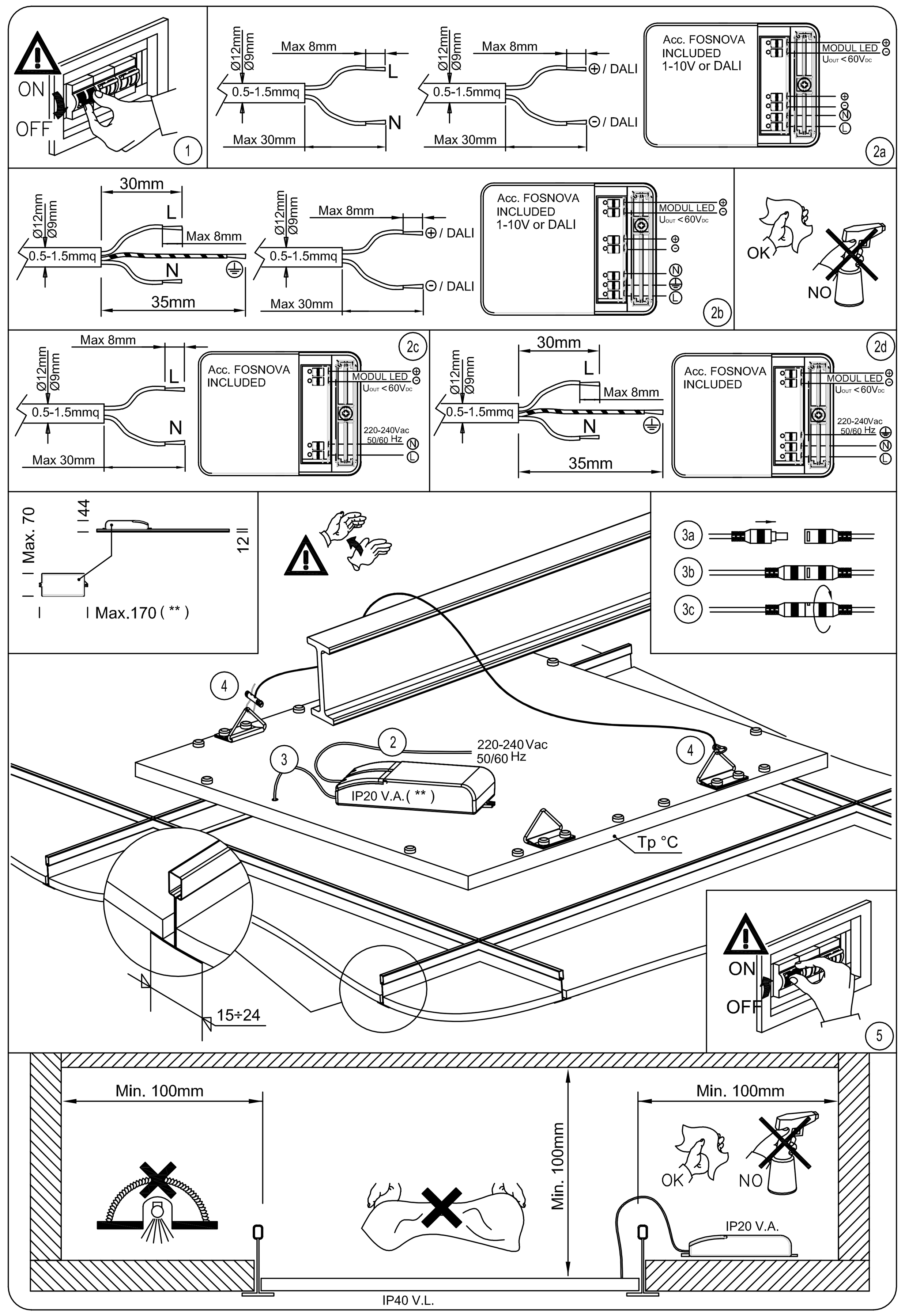
			Acc.(*)	CL	Modul Power Led	Voltage Vac	Frequency	Total input Power	Power factor		EEI	Efficency Luminaire	Tp °C (Tq 30°C)
1846-1844 Pannello	4000K 3200lm	CRI93	Included	□	31W	220-240	50/60 Hz	33W	>0,95		A+	97 lm/W	60
1846-1844 Pannello	3000K 3150lm	CRI93	Included	□	31W	220-240	50/60 Hz	33W	>0,95		A+	95 lm/W	60
1846-1844 Pannello	4000K 4900lm	CRI93	Included	⏚	49W	220-240	50/60 Hz	53W	>0,95		A+	92 lm/W	60
1844 Pannello	4000K 2870lm	CRI93	Included	□	31W	220-240	50/60 Hz	33W	>0,95		A+	87 lm/W	60
1844 Pannello	3000K 2620lm	CRI93	Included	□	31W	220-240	50/60 Hz	33W	>0,95		A+	79 lm/W	60
1848-1852 PanelTech	4000K 3050lm	CRI93	Included	□	29W	220-240	50/60 Hz	33W	>0,95		A+	92 lm/W	60
1848-1852 PanelTech	3000K 2950lm	CRI93	Included	□	29W	220-240	50/60 Hz	33W	>0,95		A+	89 lm/W	60
1848-1852 PanelTech	4000K 4900lm	CRI93	Included	⏚	49W	220-240	50/60 Hz	55W	>0,95		A+	89 lm/W	60
1854 PanelTech	3000K - 4000K 1600lm	CRI93	Included	□	15W	220-240	50/60 Hz	17W	>0,95		A+	94 lm/W	60
1853 PanelTech	3000K - 4000K 1900lm	CRI93	Included	□	17W	220-240	50/60 Hz	20W	>0,95		A+	95 lm/W	60
1848 PanelTech	4000K 3000lm	CRI93	Included	□	25W	220-240	50/60 Hz	29W	>0,95		A+	103 lm/W	60
1848 PanelTech	4000K 3650lm	CRI93	Included	□	33W	220-240	50/60 Hz	36W	>0,95		A+	101 lm/W	60
1848 PanelTech	4000K 5500lm	CRI93	Included	⏚	49W	220-240	50/60 Hz	55W	>0,95		A+	100 lm/W	60