Collier Rapide Universel – Ventilation

Le Collier Rapide Universel (CRU) permet de suspendre tout type de gaine de ventilation circulaire.

AVANTAGES

- Universel – pour gaine circulaire de Ø 80 à 710 mm
- Jusqu'à 6 fois plus rapide que les méthodes conventionnelles
- Remplace plus de 14 tailles de colliers
- Pas de soudure de l'embase, elle est intégrée au produit
- Résiste aux températures de -10 °C à +70 °C
- Atténuation des vibrations liée à la conception du produit
- Installation sans outil
- Aucun risque de perdre des vis sur le chantier
- Stockage simplifié et réduction des déchets sur chantier
- Etudes de plans facilitées

SPÉCIFICATIONS

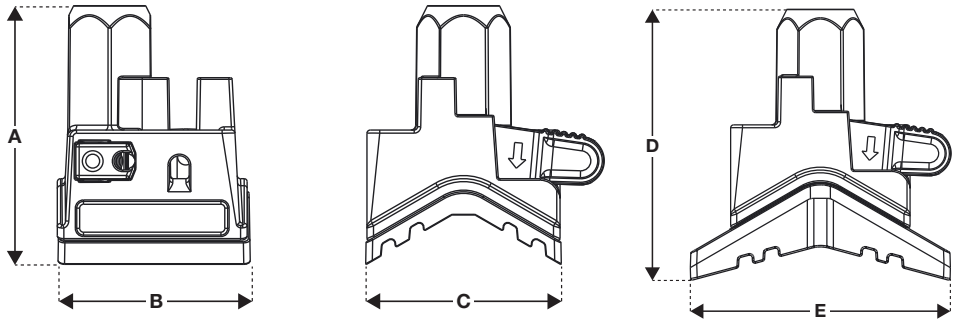

Dimensions	mm
A	40
B	29
C	29,5
D (Pad Large)	45
E (Pad Large)	40

INFORMATIONS SUR LA GAINE CIRCULAIRE

Ø (mm)	Circonférence (m)	Epaisseur (mm)	Poids (kg / m)	Poids (kg / 3xm)
80	0,25	0,5	1,14	3,42
100	0,32	0,5	1,43	4,29
125	0,40	0,5	1,78	5,34
150	0,47	0,5	2,14	6,42
200	0,63	0,6	3,42	10,26
250	0,79	0,6	4,27	12,81
300	0,95	0,6	5,13	15,39
355	1,12	0,8	8,08	24,24
400	1,26	0,8	9,10	27,30
450	1,41	0,8	10,24	30,72
500	1,57	0,8	11,37	34,11
560	1,76	0,8	12,74	38,22
630	1,98	0,8	14,34	43,02
710	2,23	0,8	16,15	48,45

Ce tableau est extrait du catalogue produits de la société Lindab®

Préconisation :
Ø 80 à Ø 355 mm référence : GC2V1500L
Ø 400 à Ø 710 mm référence : GC2V2500L

PRODUITS ASSOCIÉS

Pour plus d'informations sur les produits associés, contactez nous ou visitez **www.gripple.com**

INFORMATIONS TECHNIQUES

Charge de travail maximale :
75 kg avec coefficient de sécurité de 3:1

Matériaux :
Corps - Zamac ZA2
Cale de blocage - Acier dur compressé, Minimum Rockwell 56C
Ressort - Inox type 302
Pad - EPDM 4015 dureté A

Certifications :
Lloyds, TÜV, APAVE

PI-UNICLAMP-VENT-FRE
Publié en 06/2019

www.gripple.com

La politique Gripple étant basée sur le développement et l'innovation continus, nous nous réservons le droit de modifier certaines spécifications sans notification préalable.

Gripple Europe SARL | 1, rue du commerce | BP 37 | 67211 Obernai Cedex | France
Tél. +33 (0)3 88 95 44 95 Fax +33 (0)3 88 95 08 78 Email frinfo@gripple.com