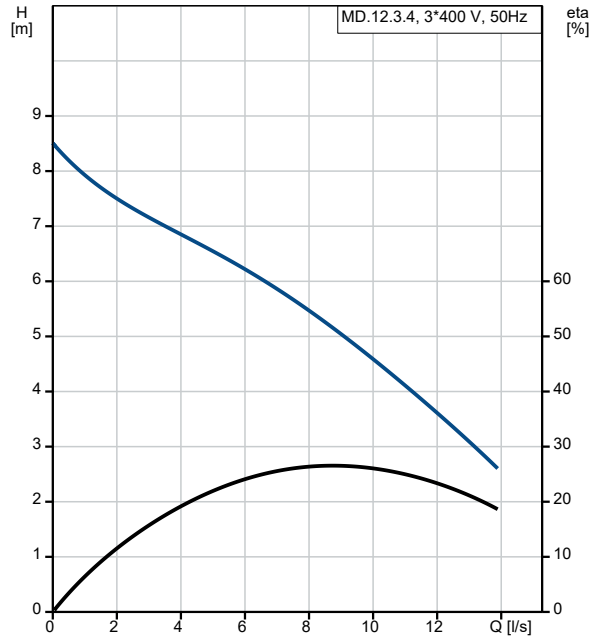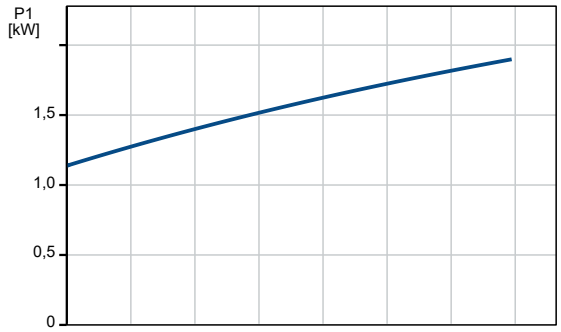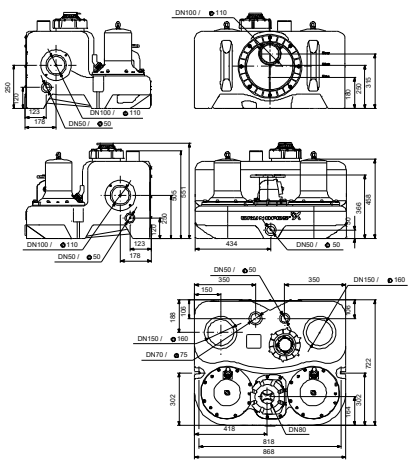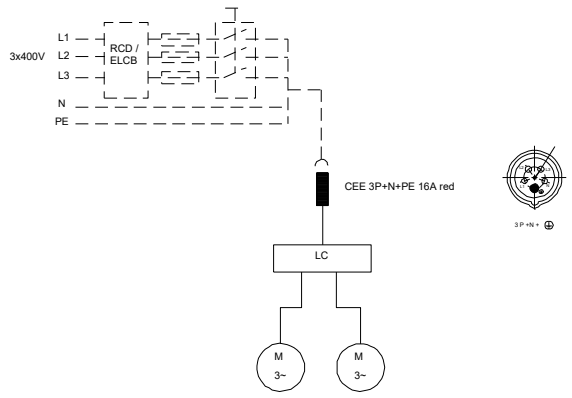Description	Valeur
Information générale:	
Nom produit:	MD.12.3.4
Code article:	97901097
Numéro EAN::	5710626080977
Prix:	
Technique:	
Maximum flow:	13.9 l/s
Débit maxi.:	13.9 l/s
Pression maxi:	8.5 m
Type de roue mobile:	VORTEX
Taille maximum des impuretés:	50 mm
Certifications sur la plaque signalétique:	EN 12050-1
Type de clapet:	CLAPET A BATTANT
Matériaux:	
Roue mobile:	LURANYL
Réservoir:	LDPE
Joint:	NBR
Installation:	
Refoulement pompe:	80
Liquide:	
Plage température liquide:	0 °C .. 40 °C
Densité:	998.2 kg/m³
Donnée électrique:	
Puissance absorbée - P1:	2 x 1.8 kW
Puissance nominale - P2:	2 x 1.2 kW
Fréquence d'alimentation:	50 Hz
Tension nominale:	3 x 400 V
Tolérance tension:	+10/-14 %
Nbre max. de démarrages par heure:	60
Courant nominal:	2 X 3,6 A
Cos phi - Facteur de puissance:	0.75
Vitesse nominale:	1430 mn-1
Rendement moteur à pleine charge:	82.1 %
Nombre de pôles:	4
Méthode de démarrage:	direct
Indice de protection (IEC 34-5):	IP68
Classe d'isolement (IEC 85):	F
Protection moteur:	Ipsotherme
Protection thermique:	BIMETAL THERMAL SWITCH
Câble du moteur:	10 m
Type câble:	H07 RN-F
Type de fiche câble:	CEE 3P+N+E
Câble principal:	1.5 m
taille câble:	4X1,5+2X1
Câble principal:	H05 VV-F
Commandes:	
Type de coffret:	LC221.2
Mode de fonctionnement:	S3-50%,1MIN
Réservoir:	
Volume total du (des) réservoir(s):	130 l
Volume effectif total du réservoir avec entrée 180mm:	49 l
Volume effectif total du réservoir avec entrée 250mm:	69 l
Volume effectif total du réservoir de collecte à l'entrée de 315 mm:	86 l
Autres:	
Poids net:	119 kg
N° NRF norvégien:	9045347