ZUMTOBEL

PANOS INF Q68WW 11W 930 LDO AL TL 60816420

Plafonnier encastré à LED

Plafonnier encastré à LED (lèche-mur) sans cadre de recouvrement sans jointure, « Stable White » ; répartition lumineuse asymétrique avec technique d'éclairage optimisée pour l'éclairage des surfaces verticales ; lampe : 11 W LED930 ; Rendu des couleurs Ra > 90, température de couleur 3000 K (blanc chaud) ; Tolérance de la couleur (MacAdam intial): 3 ; Flux lumineux du luminaire: 775 lm, Efficacité lumineuse du luminaire: 70 lm/W ; durée de vie : 50000 h à 85 % du flux lumineux ; Luminaire pilotable via DALI (via DALI uniquement), ballast ballast, unité séparée raccordée au luminaire par un système de connecteur ; unité optique modulaire de grande qualité composée du réflecteur et de la chambre lumineuse à LED, intégrée dans la gestion thermique optimisée en fonderie d'aluminium ; réflecteur lisse asymétrique en aluminisé, haut brillant, sans irisation avec lentille ovalisante supplémentaire ; réflecteur en Polycarbonate (PC) de haute qualité, résistant aux UV ; montage rapide sans outil de l'unité d'éclairage par fermeture EASY-CLICK ; IP44_IP20 ; luminaire à filerie exempte d'halogène ; raccordement : Bornier à 5 pôles ; tension d'alimentation : 220-240V/ 0/50/60Hz ; Montage : montage rapide sans outil par clips de fixation antidérapants pour plafonds d'une épaisseur de 1 à 25 mm ; découpe du plafond : 68 x 68 mm, profondeur d'encastrement : 100 mm ; poids : 0,33 kg
Note : cadre d'arasement (cadre planar) pour l'encastrement au ras du plafond à commander séparément (voir la rubrique Accessoires).

ZS_PAI_F_Q68_WW_Rahmenlos.jpg

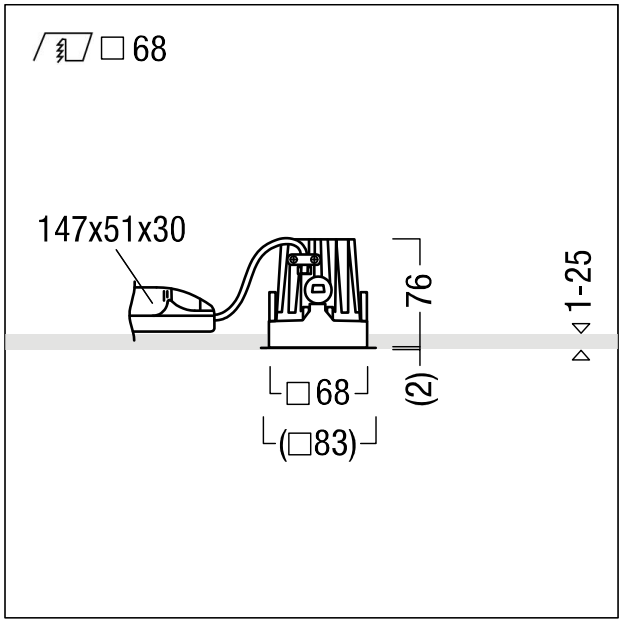

ZS_PAN_M_INF_Q68_WW_TL.wmf

Courbe photométrique STD - Standard

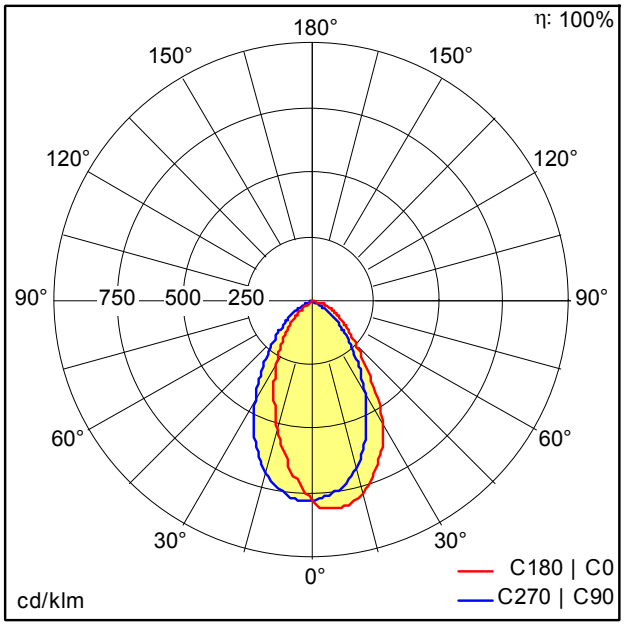

ST8282.ldt

- Source lumineuse: LED
- Flux lumineux du luminaire*: 775 lm
- Efficacité lumineuse du luminaire*: 70 lm/W
- Indice min. de rendu des couleurs: 90
- Convertisseur: 1 x 06892181 DRV OS OTDA 18W 1. 05A 54V D #1A0 LT2 CSL
- Température de couleur*: 3000 Kelvin
- Tolérance de la couleur (MacAdam intial): 3
- Durée de vie utile médiane*: L85 50000h à 25°C
- Puissance du luminaire*: 11 W Facteur de puissance = 0,89
- Puissance de veille*: 0,2 W
- Equipement: LDO graduable jusque 1% Via DALI
- Catégorie de maintenance CIE 97: C - Réflecteur fermé sur le haut

Toutes les valeurs marquées d'un * sont des valeurs nominales. La puissance et le flux lumineux affichent initialement une tolérance de +/- 10%, la température de couleur la plus proche est initialement soumise à une tolérance de +/- 150 K. Sauf indication contraire, les valeurs sont applicables pour une température ambiante de 25 °C.

Sous réserve de modifications techniques. 16.01.2024 © Zumtobel - 5 ans de garantie selon nos conditions de garantie sous www.zumtobel.com/5ansdegarantie