ClearFlood

BVP650 LED80--4S/740 PSU S ALU

ClearFlood - LED module 8000 lm - LED - Alimentation - Optique symétrique - Aluminium

ClearFlood est une gamme de projecteurs qui vous permet de choisir le flux nécessaire pour votre application. Conçue avec des LED dernier cri et des optiques extrêmement efficaces, cette solution très concurrentielle affiche un rapport Lux/euro inégalé dans le secteur, synonyme d'économies d'énergie tangibles. Le choix d'optiques différentes ouvre la voie aux nouvelles possibilités d'application pour les LED.Facile à installer, ClearFlood est une solution toute désignée pour le remplacement des points lumineux conventionnels, car il utilise la même installation électrique. Il est également très simple de sélectionner le flux lumineux souhaité.

Données du produit

Caractéristiques générales	
Nombre de sources lumineuses	48 [48 pcs]
Code famille de lampe	LED80 [LED module 8000 lm]
Version de lampe	4S [4th generation, screw fixation]
Température de couleur	740 blanc neutre
Source lumineuse de subtitution	Oui
Nombre d'unités d'appareillage	1 unit
Appareillage	Électronique
Driver/alimentation/transformateur	PSU [Alimentation]
Driver inclus	Oui
Cache optique/ type de l'objectif	FG [Verre plat]
Faisceau du luminaire	72° x 22°
Interface de commande	-
Connexion	Unité de connexion 3 pôles
Câble	Non

Classe de protection CEI	Classe de sécurité I
Essai au fil incandescent	Température 960 °C, durée 5 s
Essai au fil incandescent	F [conçus pour des surfaces normalement inflammables]
Marquage CE	Marquage CE
Marquage ENEC	Marquage ENEC
Marquage UL	Non
Garantie	5 ans
Optic type outdoor	Optique symétrique
Remarks	*-Per Lighting Europe guidance paper "Evaluating performance of LED based luminaires - January 2018": statistically there is no relevant difference in lumen maintenance between B50 and for example B10. Therefore the median useful life (B50) value also represents the B10

	value. * À une température ambiante extrême, le luminaire peut réduire automatiquement sa luminosité afin de protéger ses composantes
Flux lumineux constant	Non
Pièces de rechange disponibles	oui
Nombre de produits par disjoncteur	8
Services du cycle de vie	Maintenance services
Risque photobiologique	Risk group 1
Recyclabilité du produit	80%
Marquage RoHS	RoHS mark
Marquage DEEE	WEEE mark
LED engine type	LED
Code de la famille de produits	BVP650 [ClearFlood]

Photométries et Colorimétries

Rendement du flux lumineux vers le haut	0
Flux lumineux initial à 25 °C	7199 lm
Angle d'inclinaison standard pour montage au sommet du mât	0°
Fixation latérale pour un angle d'inclinaison standard	0°

Caractéristiques électriques

Tension d'entrée	220-240 V
Fréquence d'entrée	50 à 60 Hz
Tension de signal de commande	-
Courant d'appel	53 A
Temps du courant d'appel	300 ms
Courant du driver	362 mA
Facteur de puissance (max.)	0.98
Facteur de puissance (min.)	0.89
Facteur de puissance (nom.)	0.9

Gestion et gradation

Intensité réglable	Non

Matériaux et finitions

Matériaux du boîtier	Fonte d'aluminium
Matériaux de réflecteur	-
Constitution de l'optique	Acrylate
Matériaux cache optique/lentille	Verre
Matériel de fixation	Steel
Dispositif de montage	MBA [Fixation ajustable]
Cache optique/ forme de l'objectif	Flat
Finition de cache optique/lentille	Transparent
Couple	35
Longueur totale	562 mm
Largeur totale	580 mm
Hauteur totale	95 mm
Effective projected area	0,26 m²
Commande	Aluminium

Normes et recommandations

Code d'indice de protection	IP66 [Protection contre la pénétration de poussière, protection contre les jets d'eau]
Code de protection contre les chocs mécaniques	IK09 [10 J]

Performances Initiales (Conforme IEC)

Flux lumineux initial	7212 lm
Tolérance du flux lumineux	+/-7%
Efficacité lumineuse à 0h du luminaire LED	147 lm/W
Température de couleur corr. initiale	4000 K
Température Indice de rendu des couleurs	≥70
Chromaticité initiale	(0.380, 0.390) SDCM <5
Puissance initiale absorbée	49 W
Tolérance de consommation électrique	+/-11%

Durées de vie (Condorme IEC)

Control gear failure rate at median useful life 100000 h	10 %
Maintien du flux lumineux en fin de vie (100 000 h à 25 °C)	L96

Conditions d'utilisation

Plage de températures ambiantes	-40 à +50°C
Performance ambient temperature Tq	25 °C

Données logistiques

Code de produit complet	871869909028900
Désignation Produit	BVP650 LED80--4S/740 PSU S ALU
Code barre produit (EAN)	8718699090289
Code de commande	09028900
Unité d'emballage	1
Conditionnement par carton	1
Code industriel (12NC)	912300023506
Poids net (pièce)	16,150 kg

ClearFlood

Schéma dimensionnel

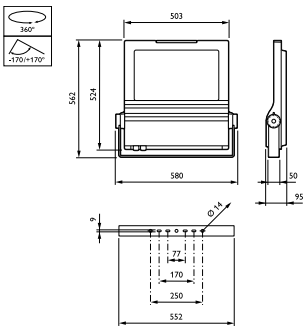

ClearFlood BVP650/651

Données photométriques

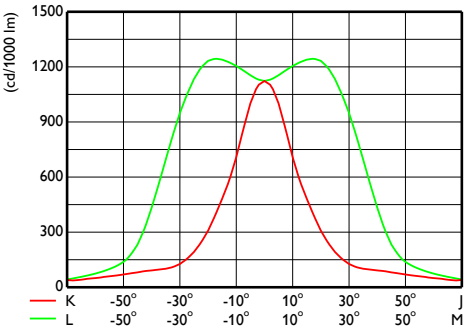

OFCS1_BVP650T251xLED80-4S740S

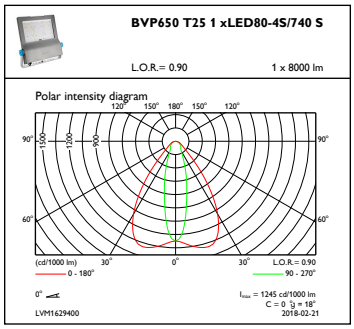

OFPC1_BVP650T251xLED80-4S740S

© 2019 Signify Holding Tous droits réservés. Signify ne fait aucune déclaration ni ne donne aucune garantie concernant la précision ou l'exhaustivité des informations ci-incluses et ne pourra être tenue responsable d'une quelconque action prise en conséquence. Les informations présentées dans ce document ne constituent pas une offre commerciale et ne font partie d'aucun devis ni d'aucun contrat, sauf convention contraire avec Signify. Philips et l'emblème Philips Shield sont des marques déposées de Koninklijke Philips N.V.