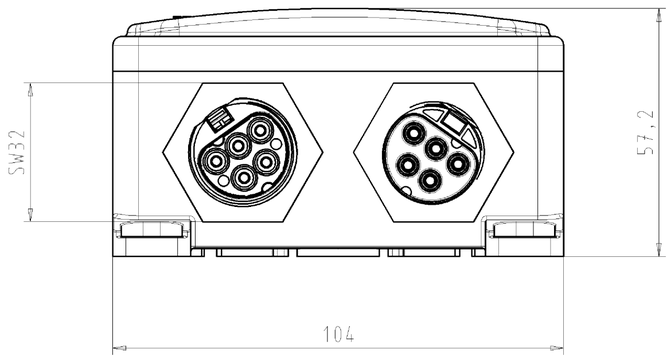

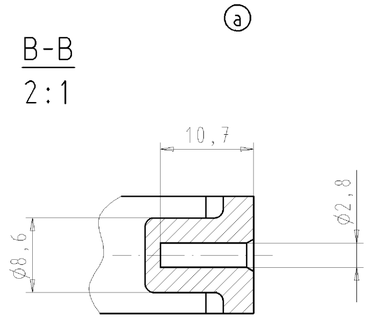

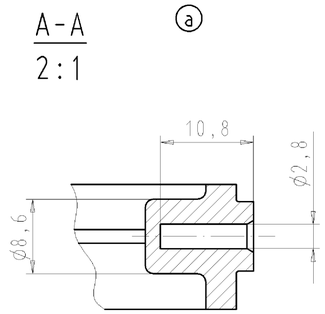

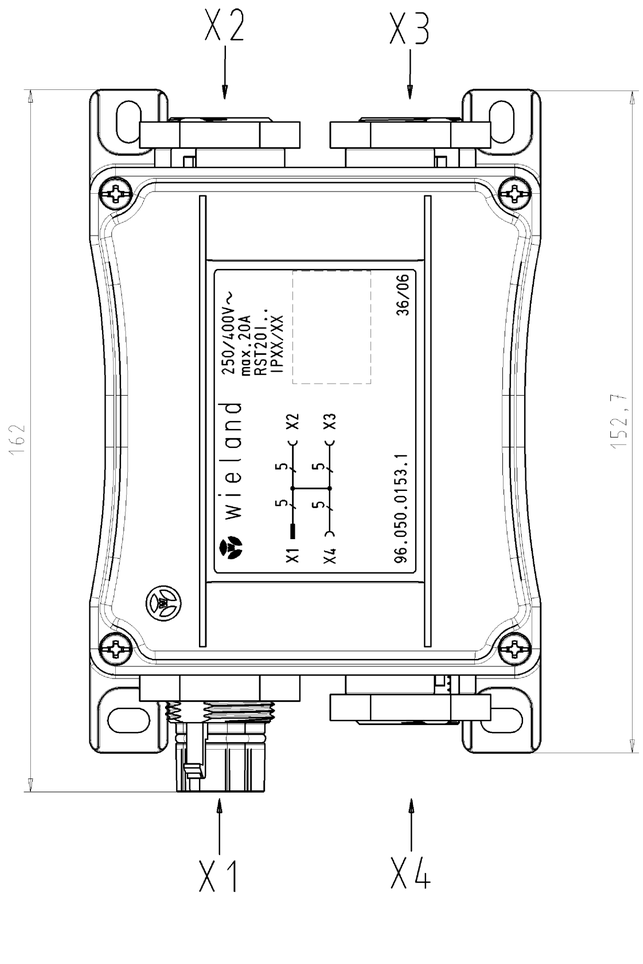

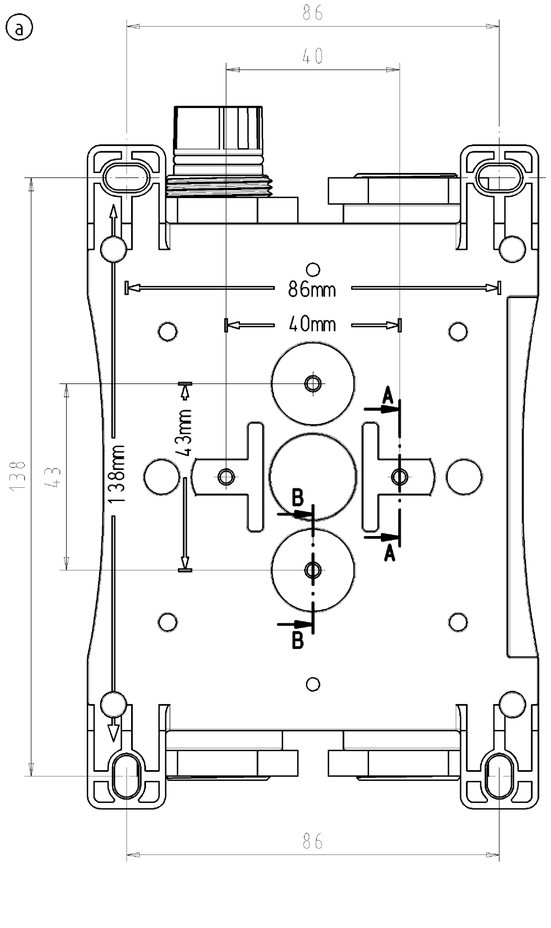

Type: RST2015V 3P1 F G SW

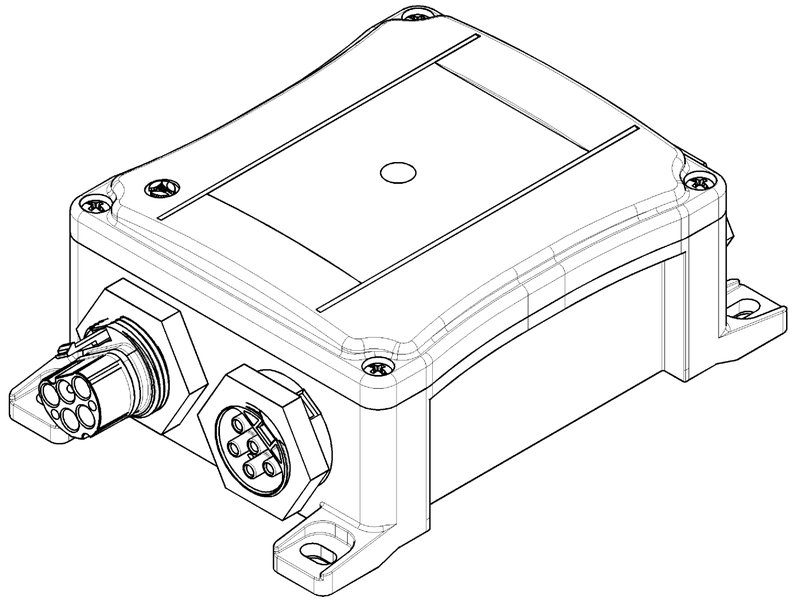

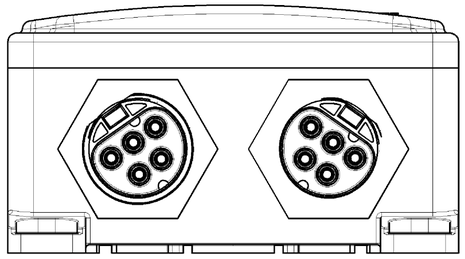

These dimensions will be especially checked at delivery
Only inspection dimensions
With /E marked dimensions are only valid for internal use

Diese Maße werden bei Abnahme besonders geprüft
Ausschließlich Prüfmaße
Mit /E gekennzeichnete Maße sind nur für interne Zwecke gültig

Weitergabe sowie Vervielfältigung dieses Dokuments, Verwertung und Mitteilung seines Inhalts sind verboten, soweit nicht ausdrücklich gestattet.
The reproduction, distribution and utilization of this document as well as the communication of its contents to others without express autorization is prohibited.

Tolerierung nach DIN 7167/Tolerance system acc. to DIN 7167.
(This DIN-standard desbribes the envelope principle. According to the envelope principle the deviations of form and parallelism are limited by the size tolerances).

nein/no ☒ Stoffverbots- und Deklarationsliste nach UU-TOM-05/03 ist einzuhalten.
Conformity with Wieland document UU-TOM-05/03 (list of prohibited / declarable hazardous substances) to be declared!

Freitoleranz nach
General tolerance

CAD - Zeichnung, keine manuellen Änderungen
CAD - drawing, no manual modifications allowed

1.Verwendung: -
First Use:

Blatt: 1 von 1
Sheet: of

Index	Datum / Blatt Date / Sheet	Werkstoff/Material	2006	Tag/Date	Name	Zeichnung Nr./Drawing No.	Index
a	02.02.2007/	Maßstab/Scale 1:1	gezeichnet drawn	25.09.	Kneitz	96.050.0153.1 01K	a
			geprüft checked	-	-		
			Normgepr. Stand. check	-	-	Maße in mm/Dimensions are in mm	
		Vol. mm³ Ofl./Surf. mm²	Ersatz für/Replacement for: -				

Änderung/Revision

wieland
Elektrische Verbindungen

Type

Benennung/Title

VERTEILERBOX

distribution box
für RST/for RST