These dimensions will be especially checked at delivery

Only inspection dimensions

With /E marked dimensions are only valid for internal use

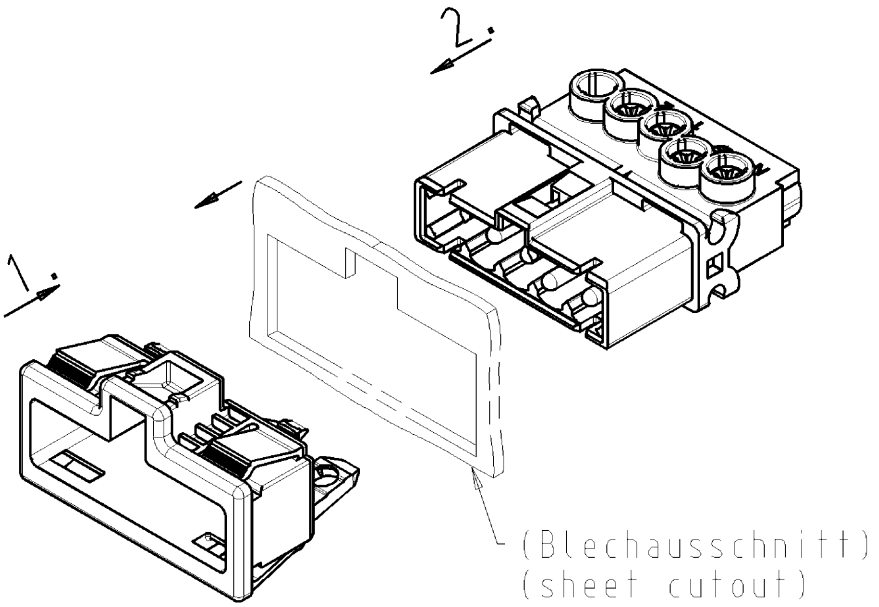

Weitergabe sowie Vervielfältigung dieses Dokuments, Verwertung und Mitteilung seines Inhalts sind verboten, soweit nicht ausdrücklich gestattet.
The reproduction, distribution and utilization of this document as well as the communication of its conents to others without express autorization is prohibited.

montierter Zustand
assembled state
(kein Auslieferungszustand)
(no delivery status)

Diese Maße werden bei Abnahme besonders geprüft

Ausschließlich Prüfmaße

Mit /E gekennzeichnete Maße sind nur für interne Zwecke gültig

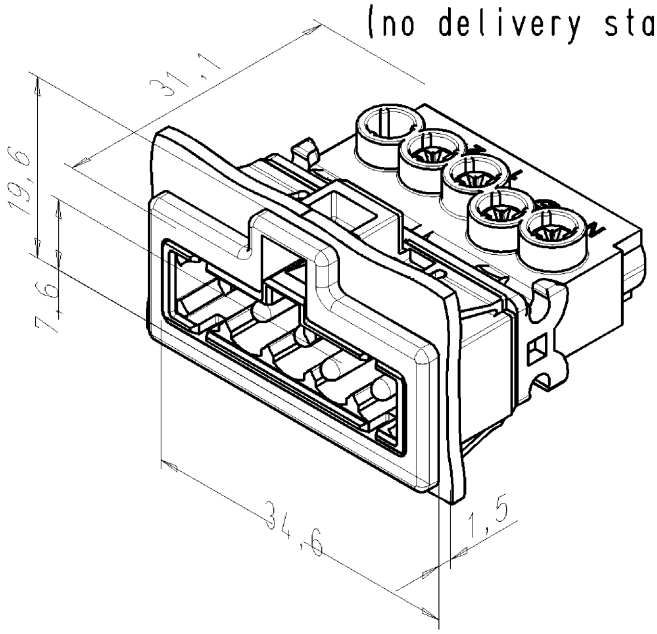

Blechausschnitt/sheet cutout

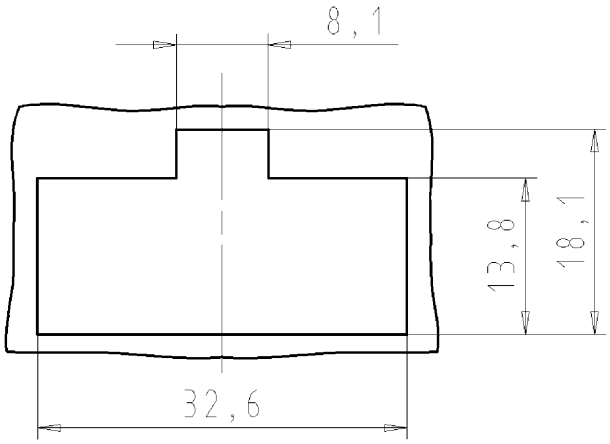

(a)

Teile-Nr./ part-no.:	Farbe/ color
91.942.9053.0	weiß/ white
91.942.9053.1	schwarz/ black

Tolerierung Size ISO 14405Ⓔ/Tolerance system Size ISO 14405Ⓔ.
(This ISO-standard desbribes the envelope principle. According to the envelope principle the deviations of form and parallelism are limited by the size tolerances).

ja/yes ☒ Stoffverbots- und Deklarationsliste nach UU-TQM-05/03 ist einzuhalten.
Conformity with Wieland document UU-TQM-05/03 (list of prohibited / declarable hazardous substances) to be declared!

Freitoleranz nach
General tolerance

CAD - Zeichnung, keine manuellen Änderungen
CAD - drawing, no manual modifications allowed

1.Verwendung: -
First Use:

Blatt: 1 von 1
Sheet: 1 of 1

	/		Werkstoff/Material	2006	Tag/Date	Name		Zeichnung Nr./Drawing No.	Index
	/		(a)	gezeichnet drawn	09.08.	Schober	T	91.942.9053.0 01K	a
	/	Maßstab/Scale	Farbe: siehe Tabelle	geprüft checked	-	-			
	/	z	color: see table	Normgepr. Stand. check	-	-	Maße in mm/Dimensions are in mm		
	/	Vol. mm³	Ofl./Surf. mm²	Ersatz für/Replacement for: -					
	/								
a	05.09.2012/			Type	Benennung/Title				
Index	Datum / Blatt Date / Sheet				STECKERT_SNAP_IN male connecter snap in GST1514 ...				
Änderung/Revision									

wieland
Elektrische Verbindungen

QU-PEM-08/91b

919429053001K_2 CADW2028 hollet 2012-09-06T08:38:00 1.000