réflecteur

REF-H180AF

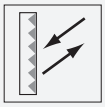

- Revêtement anti-buée
- Montage simple par trou de fixation

Réflecteur, rectangulaire 181 mm x 41 mm, trous de fixation

Fonction

File not found

Dimensions

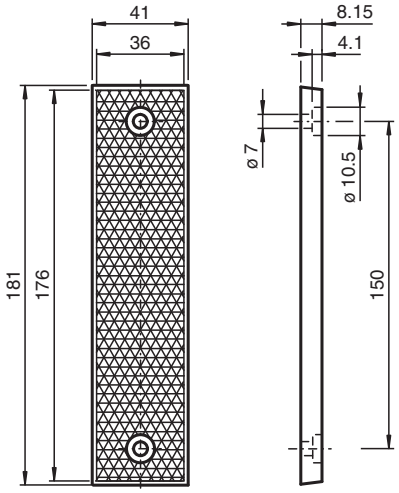

Données techniques

Caractéristiques générales	
Forme constructive	rectangulaire
Conditions environnantes	
Température ambiante	-40 ... 70 °C (-40 ... 158 °F)
Caractéristiques mécaniques	
Matérial	PMMA
Dimensions	181 mm x 41 mm x 8,15 mm
Fixation	trous de fixation

Date de publication: 2020-12-07 Date d'édition: 2020-12-07 : 246430_fra.pdf