Viale Lombardia, 129
20089 Rozzano (MI)
www.disano.it info@disano.it

RADON
HP - HE

09/21
81799396
C042_56B

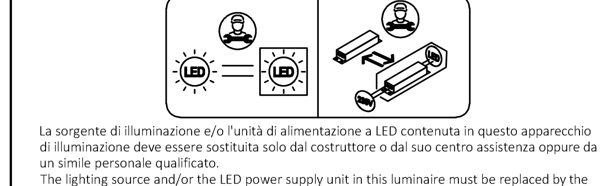

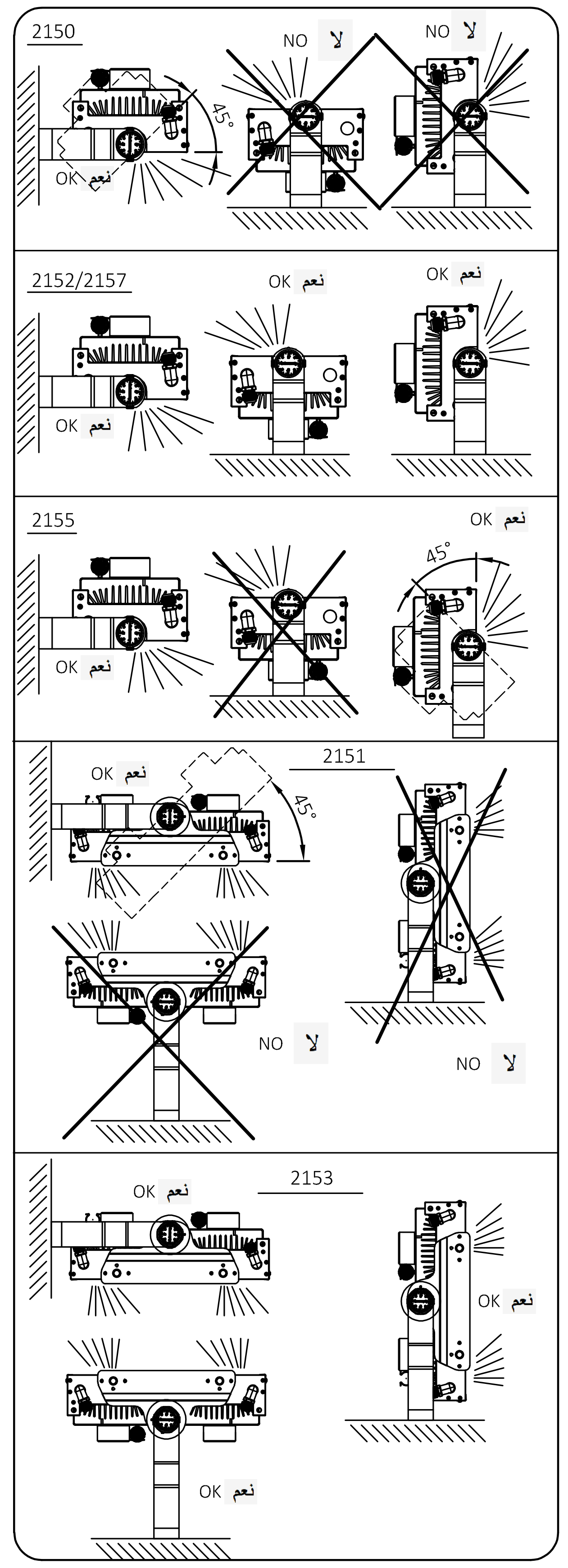

DATI TECNICI E MODALITÀ D'USO - TECHNICAL DATA AND OPERATING INSTRUCTIONS - DONNÈES TECHNIQUES ET MODE D'EMPLOI - TECHNISCHE DATEN UND EINSATZBEDINGUNGEN - DATOS TÉCNICOS Y MODO DE EMPLEO - DADOS TÉCNICOS E MODALIDADES DE USO - ТЕХНИЧЕСКИЕ ДАННЫЕ И ИНСТРУКЦИЯ ПО ЭКСПЛУАТАЦИИ - DANE TECHNICZNE I INSTRUKCJE OBSŁUGI - البيانات الفنية وطريقة الاستخدام:

	2150	2151	2152	2153
Peso max. - Max weight - Poids max - Höchstgewicht - Peso máx - Peso máx - Макс. вес - Waga max - الحد الأقصى للوزن	11.5 / 16.0 Kg	22.5 Kg	9.5 / 16.0 Kg	19.0 Kg
Dimensioni - Dimensions - Dimensions - Abmessungen - Dimensiones - Dimensões - Размеры - Wymiary - أبعاد أنبوب الليد	652x285x176 / 832x285x176	684x523x171	652x265x176 / 832x285x176	684x503x171
Altezza di mont. - Mounting height - Hauteur d'installation Montagehöhe - Altura del montaje - Altura mont. - Высота монтажа -Wysokość instalacji- ارتفاع التثبيت	40 m	40 m	40 m	40 m
Superficie max - Max.surface - Surface max - Maximale Oberfläche - Superficie máxima - S.máx - Макс. поверхность - Powierzchnia max- المساحة القصوى	0.135 / 0.175 m²	0.270 m²	0.112 / 0.175 m²	0.226 m²

ATTENZIONE ! I tasselli di fissaggio della basetta e la superficie su cui viene montata devono garantire una adeguata tenuta dei carichi applicati.
ATTENTION !Both the base anchors and the surface where the base will be mounted must be strong enough to support the loads applied.
ATTENTION !Les chevilles de fixation de la patère et la surface sur laquelle elle est montée doivent garantir une tenue compatible avec les charges appliquées.
ACHTUNG !Die Befestigungsdübel der Basis und die Oberfläche, auf der sie montiert wird, müssen über eine ausreichende Haltung der aufgesetzten Lasten verfügen.
ATENCIÓN!Los tacos de fijación de la regleta y la superficie sobre la que se monta tienen que garantizar una resistencia adecuada a las cargas aplicadas.
ATENÇÃO !As buchas de fixação da base e a superfície na qual é montada devem garantir uma adequada resistência das cargas aplicadas.
ВНИМАНИЕ !Крепежные вкладыши основания и поверхность, на которую оно монтируется, должны соответствовать нагрузкам.
UWAGA !Kołki mocujące podstawkę oraz powierzchnia, na której jest montowana, muszą gwarantować odpowiednią wytrzymałość na obciążenia.
تنبيه! يجب أن توفر الشرائح الجدارية لتثبيت القاعدة والسطح الذي يتم التثبيت عليه تحمل كاف للأحمال المطبقة.

Idoneo per essere installato su superfici normalmente infiammabili.
Suitable for direct mounting on normally flammable surfaces.
Installation possible sur des surfaces normalement inflammables.
Zur Installation auf normal brennbaren Oberflächen geeignet.
Apropiada para instalarse en superficies normalmente inflamables.
Adequado para ser montado em superfícies normalmente inflamáveis.
Пригоден для установки на нормально воспламеняемые поверхности.
Przeznaczony do instalacji na powierzchniach zwykle łatwopalnych.
مناسب للتركيب على أسطح قابلة للاشتعال.

DATI TECNICI E MODALITÀ D'USO - TECHNICAL DATA AND OPERATING INSTRUCTIONS - DONNÈES TECHNIQUES ET MODE D'EMPLOI - TECHNISCHE DATEN UND EINSATZBEDINGUNGEN - DATOS TÉCNICOS Y MODO DE EMPLEO - DADOS TÉCNICOS E MODALIDADES DE USO - ТЕХНИЧЕСКИЕ ДАННЫЕ И ИНСТРУКЦИЯ ПО ЭКСПЛУАТАЦИИ - DANE TECHNICZNE I INSTRUKCJE OBSŁUGI - البيانات الفنية وطريقة الاستخدام:

	2155	2156	2157	2158
Peso max. - Max weight - Poids max - Höchstgewicht - Peso máx - Peso máx - Макс. вес - Waga max - الحد الأقصى للوزن	11.5 / 16.0 Kg	24 Kg	9.5 / 16.0 Kg	20 Kg
Dimensioni - Dimensions - Dimensions - Abmessungen - Dimensiones - Dimensões - Размеры - Wymiary - أبعاد أنبوب الليد	652x285x176 / 832x285x176	550X759X341	652x265x176 / 832x285x176	570X759X341
Altezza di mont. - Mounting height - Hauteur d'installation Montagehöhe - Altura del montaje - Altura mont. - Высота монтажа -Wysokość instalacji- ارتفاع التثبيت	40 m	40 m	40 m	40 m
Superficie max - Max.surface - Surface max - Maximale Oberfläche - Superficie máxima - S.máx - Макс. поверхность - Powierzchnia max- المساحة القصوى	0.135 / 0.175 m²	0.313 m²	0.112 / 0.175 m²	0.355 m²

IT
ISTRUZIONI DI MONTAGGIO
Seguire attentamente le indicazioni riportate nelle raffigurazioni.
I componenti che dovessero danneggiarsi devono essere sostituiti con componenti analoghi.
DURANTE L'INSTALLAZIONE E IN CASO DI MANUTENZIONE TOGLIERE TENSIONE!

PT
INSTRUÇÕES DE MONTAGEM
Seguir meticulosamente as instruções indicadas nas figuras.
Os componentes eventualmente danificados devem ser substituídos por outros idênticos.
DURANTE A INSTALAÇÃO, NO CASO DE MANUTENÇÃO, DESLIGAR A CORRENTE ELÉTRICA!

EN
MOUNTING INSTRUCTIONS
Please follow the instructions as shown in the relative picture.
Damaged components must be replaced with new ones of the same type.
TURN THE POWER OFF DURING INSTALLATION AND IN CASE OF MAINTENANCE!

RU
ИНСТРУКЦИЯ ПО МОНТАЖУ
Точно следуйте указаниям, подкрепленным рисунками.
Для замены неисправных компонентов используйте только аналогичные запчасти.
ВО ВРЕМЯ УСТАНОВКИ, ПЕРЕД ОБСЛУЖИВАНИЕМ НЕОБХОДИМО ОТКЛЮЧИТЬ ПИТАНИЕ!

F
INSTRUCTIONS DE MONTAGE
Respecter scrupuleusement les indications affichées sur les schémas.
Les composants endommagés devront être remplacés par des composants du même type.
EN COURS D'INSTALLATION, PENDANT LA MAINTENANCE, COUPER L'ALIMENTATION!

PL
INSTRUKCJE MONTAŻU
Dokładnie przestrzegać zaleceń zamieszczonych na rysunkach.
Elementy, które mogą ulec uszkodzeniu, należy zastąpić analogicznymi elementami.
PODCZAS INSTALACJI, I W PRZYPADKU WYKONYWANIA KONSERWACJI NALEŻY NAJPIERW ODŁĄCZYĆ NAPIĘCIE!

DE
MONTAGEANLEITUNG
Die in den Darstellungen aufgeführten Angaben müssen strengstens befolgt werden.
Jene Bestandteile, die möglicherweise beschädigt werden könnten, müssen durch analoge Bestandteile ersetzt werden.
WÄHREND DER INSTALLATION, BEI WARTUNGSVORGÄNGEN, SPANNUNG AUSSCHLIESSEN!

AR
تعليمات التركيب
تتبع التعليمات بدقة لضمان التشغيل السليم والآمن
يجب استبدال المكونات التي قد تتضرر بأخرى مماثلة.
ينبغي فصل التيار الكهربائي في حالة الصيانة!

ES
INSTRUCCIONES DE MONTAJE
Siga atentamente las instrucciones que se recogen en las ilustraciones.
Los componentes que sufrieran daños han de ser sustituidos con componentes análogos.
DURANTE LA INSTALACION, EN CASO DE MANTENIMIENTO, ¡DESCONECTE LA CORRIENTE!

L'apparecchio di illuminazione dovrebbe essere posizionato in modo che non sia prevista un'osservazione prolungata dell'apparecchio ad una distanza inferiore a 2 m. (IEC/TR 62778)
The luminaire should be positioned so that prolonged staring into the luminaire at a distance closer than 2 m is not expected. (IEC/TR 62778)
Le luminaire devrait être positionné de sorte à ne pas comporter son observation prolongée à une distance inférieure à 2 mètres. (IEC/TR 62778)
Der Beleuchtungsapparat müsste unbedingt so positioniert werden, dass keine Verlängerung der Geräteeinrichtung bei einem Abstand unter 2 m beobachtet werden kann. (IEC/TR 62778)
La luminaria debería colocarse de tal manera que no se prevea una observación prolongada de la luminaria a una distancia inferior a 2 m. (IEC/TR 62778)
A luminária deveria ser posicionada de modo que não esteja prevista uma observação prolongada da mesma, a uma distância inferior a 2 m. (IEC/TR 62778)
Светильник должен быть расположен таким образом, чтобы исключалось длительное наблюдение на него с расстояния менее 2 m (IEC/TR 62778)
Oprawa oświetleniowa musi być zamontowana w taki sposób, aby znajdowała się w odpowiedniej odległości względem użytkownika, nie mniejszej niż 2 m. (IEC/TR 62778)
يجب وضع جهاز الإضاءة بحيث لا يكون هناك ملاحظة مطولة للجهاز على مسافة أقل من 2 م IEC/TR62778.

Non fissare la sorgente luminosa durante la manutenzione dell'apparecchio d'illuminazione.
Do not stare at the operating light source during luminaire maintenance .
Ne pas regarder directement ou fixer la source lumineuse pendant la maintenance.
Die Beleuchtungsquelle darf keinesfalls während der Wartungsverfahren des Beleuchtungsapparates befestigt werden.
No fije la fuente luminosa durante el mantenimiento de la luminaria.
Não olhar para a fonte luminosa durante a manutenção da luminária.
Nie patrzeć na pracujące źródło światła podczas konserwacji oprawy oświetleniowej.
При обслуживании светильника нельзя пристально смотреть на источник света.
لا تحدق في مصدر الإضاءة أثناء صيانة تجهيزات الإنارة.

L'apparecchio deve essere usato solo se completo del suo schermo di protezione.
The fixture must be used only if complete with its protective shield.
L'appareil ne peut être utilisé qu'avec son verre de protection.
Das Gerät darf ausschließlich eingesetzt werden, wenn es mit einer Abschirmung ausgestattet ist.
La luminaria ha de utilizarse solo si incorpora la pantalla de protección.
O aparelho deve ser usado somente se estiver completo do vidro de protecção.
Нельзя использовать светильник без установленного рассеивателя.
Oprawa musi być używana tylko wtedy, jeśli jest wyposażona w osłonę zabezpieczającą.
يجب استخدام الجهاز فقط إذا كان كاملاً مع شاشة الحماية الخاصة به

ATTENZIONE, SCOSSA ELETTRICA.
CAUTION, ELECTRIC SHOCK.
ATTENTION, DÉCHARGES ÉLECTRIQUES.
ACHTUNG, ES BESTEHT DIE GEFAHR DES ELEKTRISCHEN SCHLAGES.
ADVERTENCIA, DESCARGA ELÉCTRICA.
CUIDADO: CHOQUE ELÉCTRICO.
ОПАСНОСТЬ ПОРАЖЕНИЯ ЭЛЕКТРИЧЕСКИМ ТОКОМ.
UWAGA, PORAŻENIE PRĄDEM ELEKTRYCZNYM.
تنبيه صدمة كهربائية

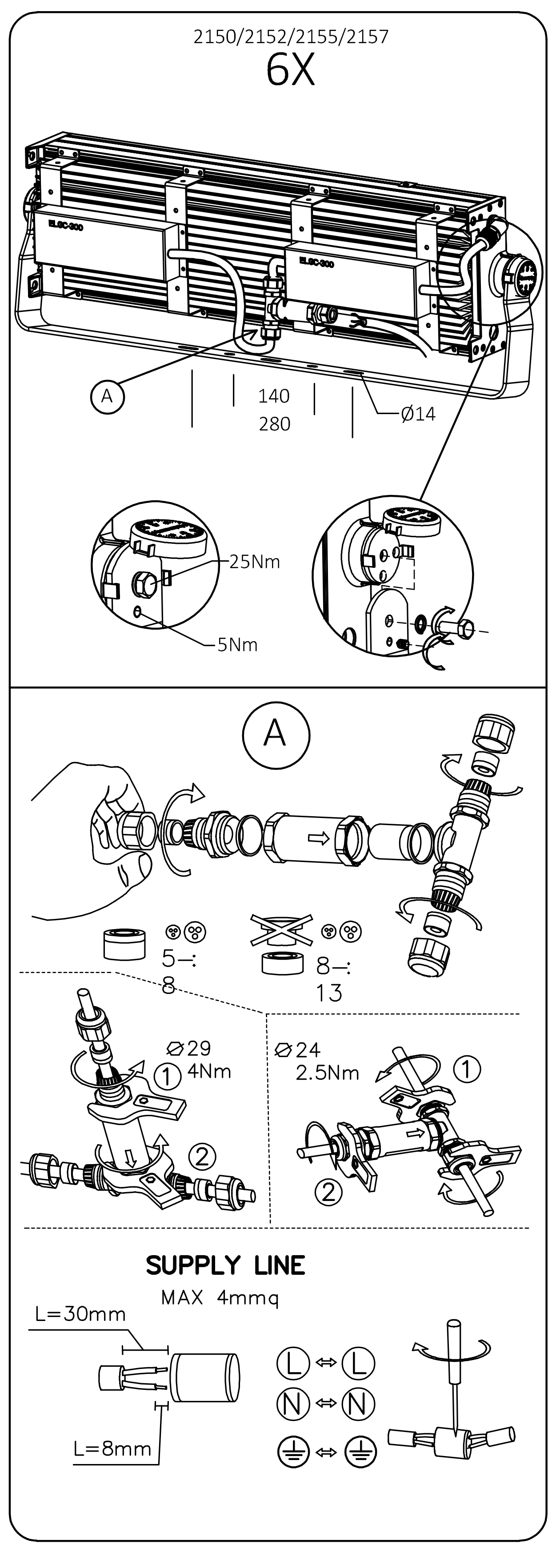

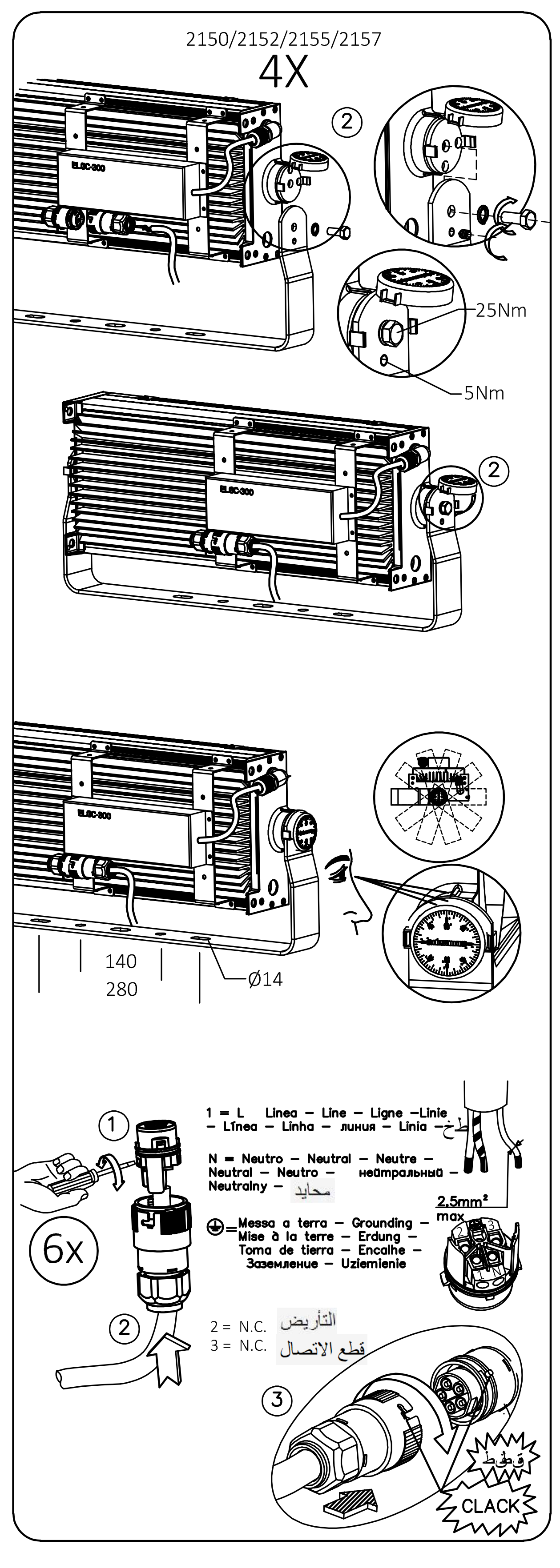

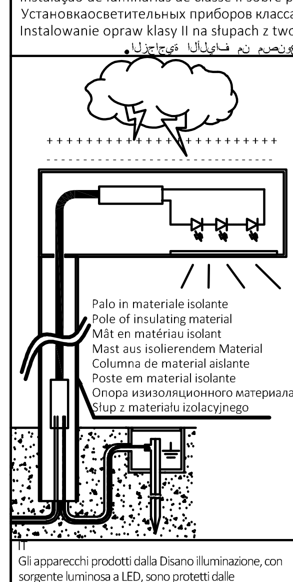

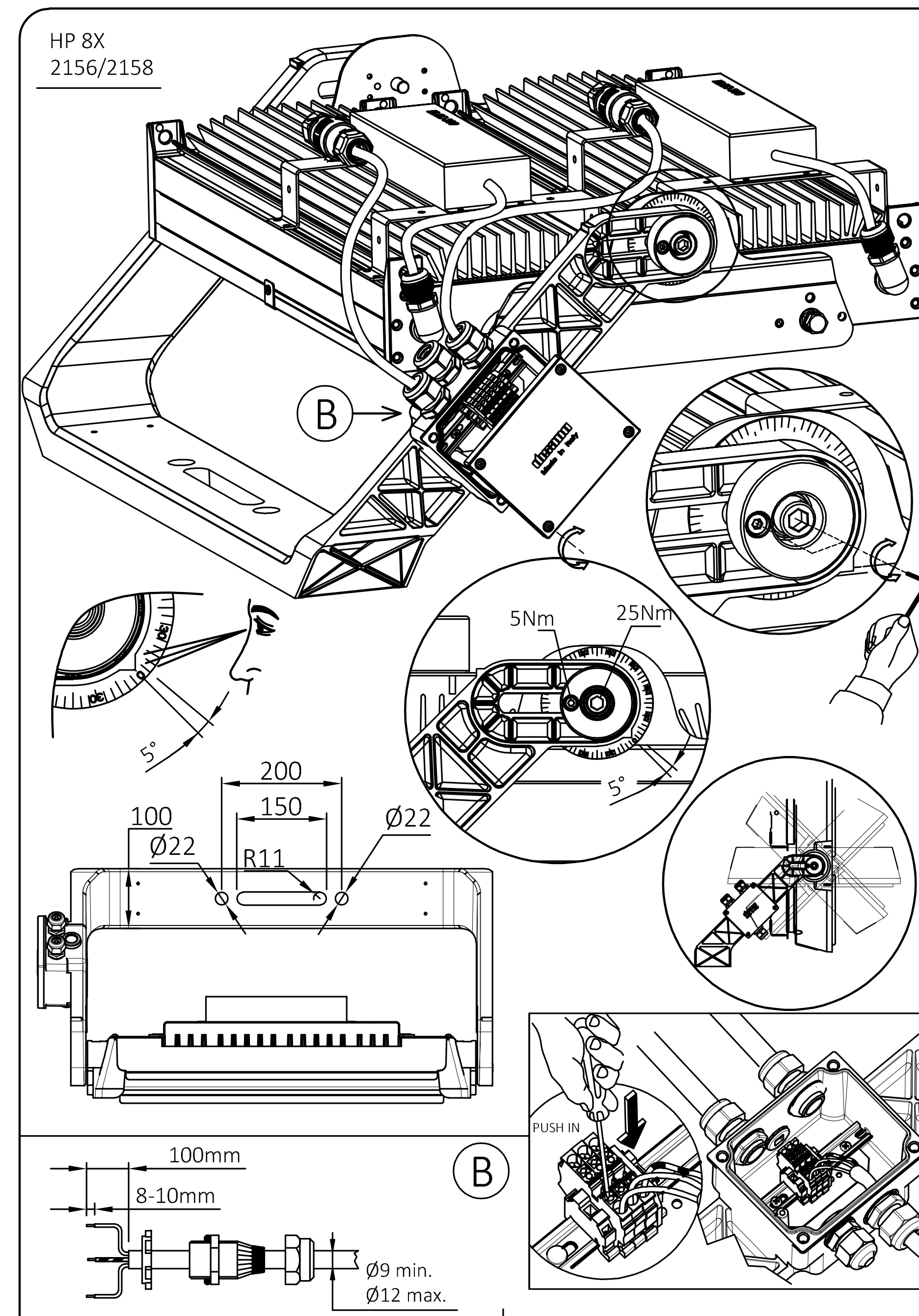

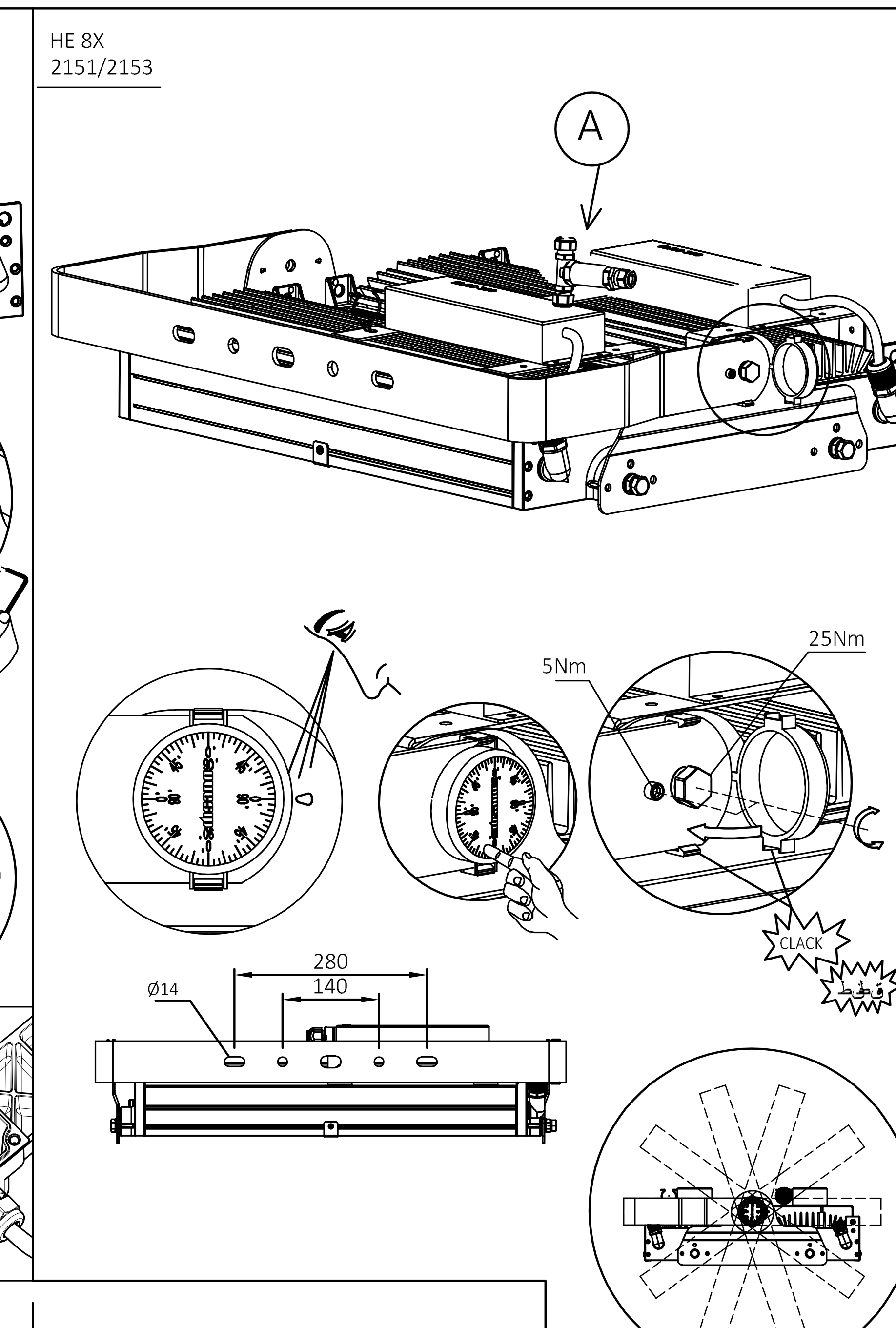

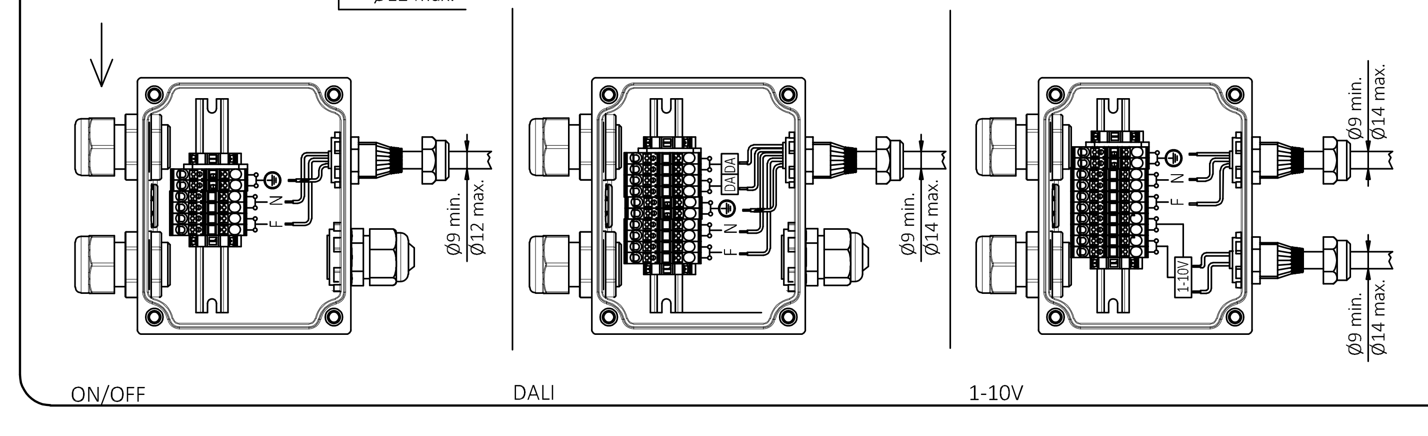

Ta max / أقصى درجة حرارة محيطة	Indoor / داخلي	Outdoor / في الخارج
2150	30°C	40°C
2151	30°C	40°C
2152	35°C	45°C
2153	35°C	45°C
2155	30°C	40°C
2156	30°C	40°C
2157	35°C	45°C
2158	35°C	45°C
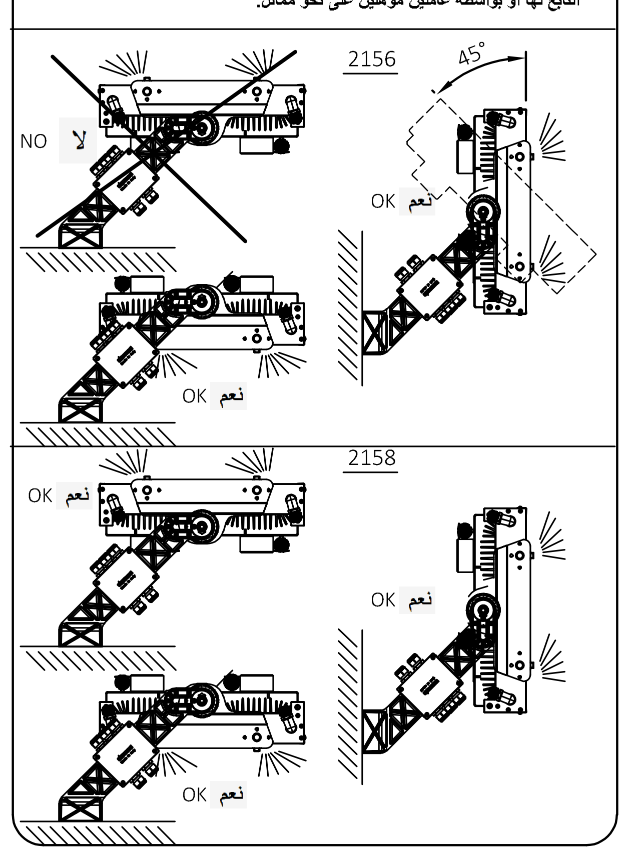
81799396
C042_56B