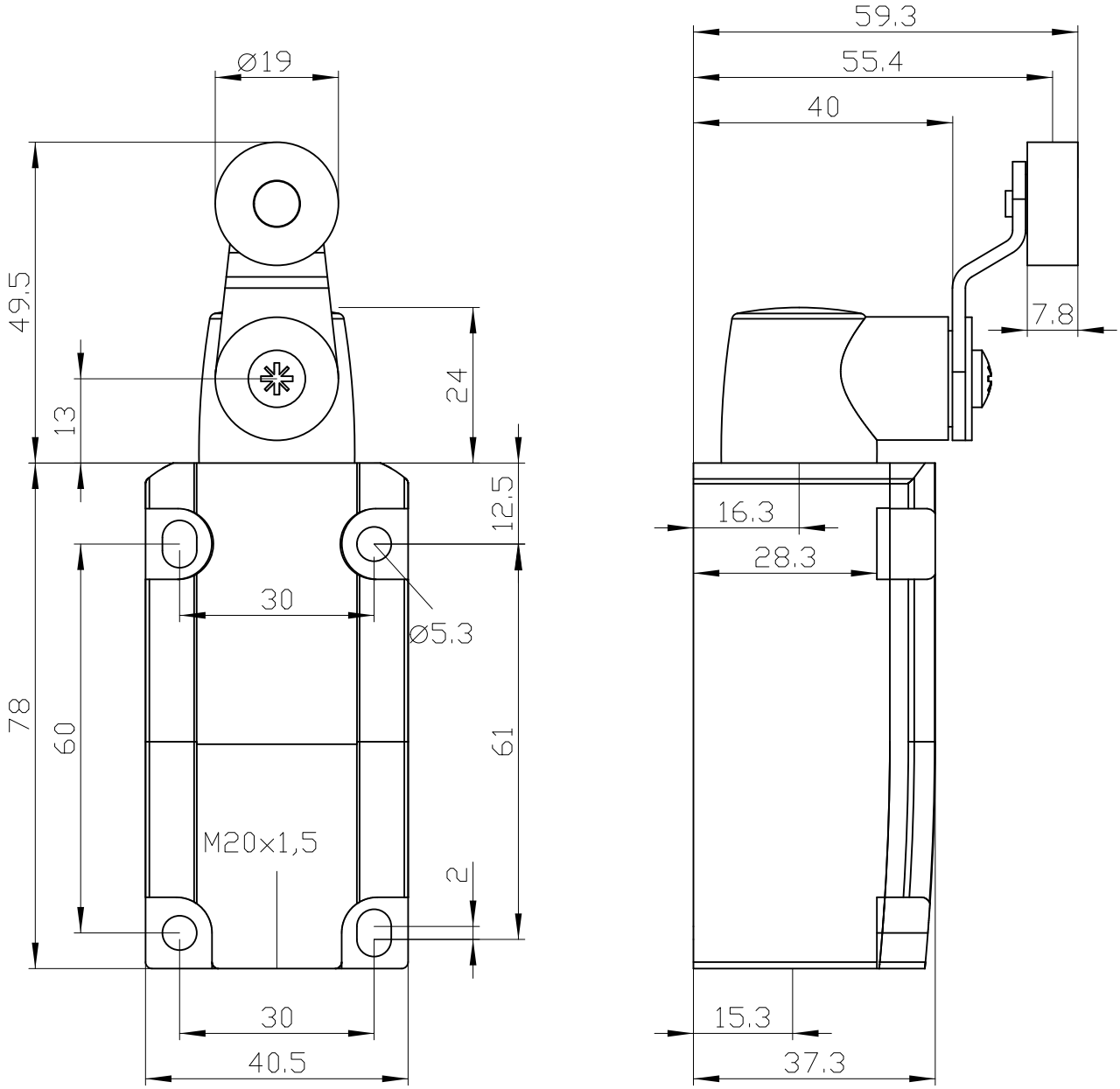

Alle Bemassungswerte sind in Millimeter (mm) angegeben.
All dimensions are in millimeters (mm)

SIEMENS	3SE5112-0BH02	
	Format/Size: DIN A4	Massstab/Scale: 1:1