Dimensions

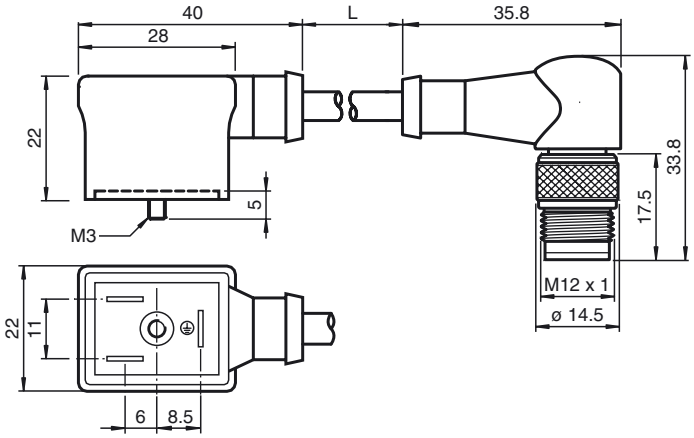

Caractéristiques techniques

Caractéristiques générales		
nombre de pôles		2 + PE
Caractéristiques électriques		
Tension d'emploi	U_B	250 V C.A./C.C.
Tension de claquage		2000 V
Courant d'emploi	I_B	max. 7 A à 40 °C
résistance de continuité		< 10 mΩ
Conditions environnantes		
Température ambiante		-40 ... 80 °C (-40 ... 176 °F) câble : -25 ... 80 °C (-13 ... 176 °F)
Degré de pollution		3
Caractéristiques mécaniques		
Degré de protection		IP67
Raccordement		Connecteur de soupape, forme B (Ind)
Matérial		
contacts		CuZn ; CuSn
Poignée		PUR
Câble		PUR
isolation de fil		PVC
Câble		
Diamètre d'enveloppe		Ø 5,7 mm
rayon de courbure		> 10 x diamètre de la ligne, mobile
Couleur		noir
Fils		(2 + 1) x 0,5 mm^2
Conception du conducteur		16 x 0,2 mm Ø
Longueur	L	2 m

Marque de commande

VMBI-2+P-2M-PUR-V1-W

Raccord de valve, format B (ind.), 2+PE, câble PUR

Caractéristiques

- Joint moulé

Raccordement électrique

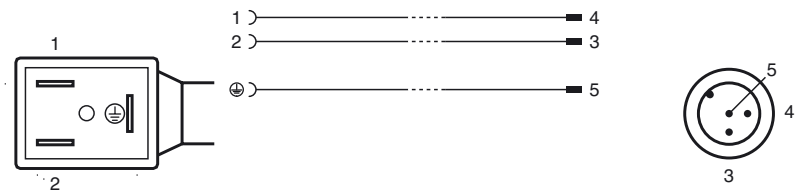

Date de publication: 2015-12-15 14:51 Date d'édition: 2015-12-15 456916_fra.xml