I

Aprire il coperchio "A" della scatola "B" ed estrarre la morsettiera "D". La molla "C" permette di mantenere il posizionamento provvisorio della scatola all' interno della feritoia prima di avvitare i grani al palo. Inserire dall' apertura inferiore della scatola tutti i cavi di cablaggio (fig.1) ed introdurla all' interno del palo. Posizionare la scatola portando la linguetta di riferimento "X" a contatto con la semitestata superiore e al centro della feritoia (fig.2–fig.3). Mantenendo la scatola in questa posizione, serrare i due grani "E" e "F" con una coppia di serragggio max di 0.5Nm mediante atrezzo munito di impronta esagonale con chiave di 4mm. Per il palo diametro 120 sostituire il grano inferiore "F" (lunghezza 22mm) con il grano in confezione (lunghezza 31mm.). Eseguire cablaggio linea dorsale sulla morsettiera "D" e derivazione sul porta fusibile "G" presente sul coperchio "A". Stringere i cavi con la fascetta "H". Ricollocare la morsettiera e il coperchio"A" nella scatola. Verificare che il coperchio sia chiuso correttamente (fig.4). Asportare o spingere all' interno del palo la linguetta"X". Allentare completamente le viti "I" sul portello "L". Introdurre il portello nel palo della semitestata superiore della feritoia impugnando le due viti allentate. Avvitare le due viti "I" e "M" tenendo centrato il portello durante l'escursione verso la feritoia del palo. Coppia di serraggio Max 0.5Nm.

EN

Remove the cover "A" from the box "B" and pull out terminal block "D". The spring "C" will temporarily hold the box inside its housing in the correspondoing slit before the locking plugs are screwed to the pole. Carefully guide all the cables through the opening in the base of the box (fig.1), then position the box inside the pole. To fit the box into position, make sure that the reference tab "X" touches the top semi-circular end of the slit (fig. 2–3). Keep the box in this position and tighten the two plugs "E" and "F" to a torque of max 0.5 Nm using a 4 mm hex head screwdriver. For 120 diameter poles, replace the lower locking plug "F" (22 mm long) with the one supplied in the kit (31 mm long). Connect the back line to the terminal block "D" and the shunt cable to the fuse holder "G" on the cover "A". Tighten the cables with the cable clamp "H". Fit the terminal block back inside the box and close the cover "A" (fig. 4). Remove the "X" tab or push it inside the pole. With the supplied wrench "M", fully loosen the screws "I" from the door plate "L" and fit it inside the pole from the upper end of the slit, holding back the two loosen screws. Tighten the two screws "I" to a torque of max 0.5 Nm making sure the door plate is centred on the housing slit.

F

Ouvrir le couvercle A du boîtier B et retirer le bornier D. Le ressort C assure la fixation provisoire du boîtier à l'intérieur du mât avant le serrage des vis sans tête. Faire passer tous les câbles d'alimentation par le bas du boîtier (fig. 1), puis le placer à l'intérieur du mât. La languette X doit être en contact avec la partie supérieure semi-circulaire de l'ouverture (fig. 2–3). Garder le boîtier dans cette position, puis serrer les deux vis sans tête E et F à un couple de 0,5 Nm max. avec une clé à six pans 4 mm. Pour le mât Ø120, remplacer la vis sans tête inférieure F (longueur 22 mm) par la vis sans tête fournie (longueur 31 mm). Brancher la ligne d'alimentation principale sur le bornier D et la dérivation sur le porte-fusible G situé sur le couvercle A. Serrer les câbles avec le collier H. Remettre le bornier dans le boîtier, puis bien fermer le couvercle A (fig. 4). Retirer la languette X ou la pousser à l'intérieur du mât. Avec la clé M fournie, desserrer totalement les vis I de la porte de visite L, puis la prendre par les deux vis desserrées et la pousser à l'intérieur du mât par le haut. Visser les deux vis I à un couple de 0,5 Nm max. en veillant à bien centrer la porte dans l'ouverture.

DE

Den Deckel "A" des Gehäuses "B" öffnen und das Klemmenbrett "D" herausziehen. Die Feder "D" ermöglicht es eine provisorische Positionierung des Gehäuses im Innenraum der Schießscharte (= Öffnung innerhalb einer Befestigung) beizubehalten bevor die Halterungsbolzen endgültig am Mast verschraubt werden. Von der Unterseite der am Gehäuse vorhandenen Öffnung aus alle vorhandenen Verkabelungen (siehe Abbildung 1) durchziehen und das Gehäuse danach in den Mast einsetzen. Das Gehäuse so positionieren, dass das vorhandene Verschlussband(Verschlusslasche) "X" mit der oberhalb vorhandenen Kopfseite in Kontakt kommt und sich damit auch vollständig im Zentrum der Schießscharte (= Öffnung innerhalb einer Befestigung) befindet (siehe Abbildung 2 und Abbildung 3). Wenn man jetzt das Gehäuse genau in dieser Position beibehält, dann können die beiden vorhandenen Verriegelungsbolzen "E" und "F" mit einem Anzugsdrehmoment von maximal 0,5 Nm und unter Einsatz des dafür geeigneten Werkzeuges, das wiederum mit einer Innensechskantvertiefung versehen ist,anhand eines für Anzugsdrehmomente dieser Art vorgesehenen 4 mm – Schlüssels verriegelt werden. In Bezug auf einen Mast mit einem Durchmesser Ø von 120 bitte den an der Unterseite vorhandenen Verriegelungsbolzen "F" austauschen (Länge 22 mm) und dafür den in der Verpackung vorhandenen Verriegelungsbolzen mit einer Länge von 31 mm einsetzen. Die Verkabelung an der Stammleitung (Hauptleitung) am Klemmenbrett "D" durchführen und eine Zweigleitung als überbrückende Verbindung an der Halterungseinrichtung des Schmelzdrahtes "G", welcher sich auf dem Deckel "A" befindet, herstellen. Die Kabel mit Hilfe des Befestigungsbandes "H" gut anziehen. Das Klemmenbrett erneut im Gehäuse positionieren und den Deckel "A" auf korrekte Art und Weise (siehe Abbildung 4) schließen. Im Mastinneren muss nun das vorhandene Verschlussband (Verschlusslasche) "X" zurückgedrückt bzw. angezogen werden. Mit dem Schlüssel "M", der in der Lieferung bereits vorhanden ist, die Schrauben "I" der äußeren Abdeckung der Schießscharte "L" (= Öffnung innerhalb einer Befestigung) vollständig anziehen, danach die Schießscharte (= Öffnung innerhalb einer Befestigung) in den Mast einsetzen, dieses Verfahren muss von der Oberseite der Schießscharte "L" (= Öffnung innerhalb einer Befestigung) aus vorgenommen werden, indem die zwei vorhandenen, entsicherten Schrauben ergriffen werden. Die beiden Schrauben "I" mit einem Anzugsdrehmoment von maximal 0,5 Nm verschrauben, wobei die äußere Abdeckung zentriert in der Schießscharte (= Öffnung innerhalb einer Befestigung) gehalten werden mus.

ES

Abra la tapa "A" de la caja "B"y extraiga la bornera "D". El muelle "C" permite matener la colocación provisional de la caja dentro de la ranura, antes de enroscar las espigas a la columna. Introduzca todos los cables (fig. 1) desde la apertura inferior de la caja e introduzca la caja dentro de la columna. coloque la caja poniendo la lengüeta de referencia "X" en contacto con la parte superior semicircular de la ranura (fig.2–3). Manteniendo la caja en esta posición, apriete las dos espigas "E" y "F" con un par de apriete de 0.5 Nm máx. mediante la llave en dotación de huella hexagonal de 4 mm. Para la columna Ø120, sustituya el pasador inferior "F" (longitud 22 mm) con la espiga en la caja (longitud 31 mm.). Ejecute el cableado de la línea troncal en la bornera "D" y de la línea de derivación en el portafusibles "G" presente en la tapa "A". Apriete los cables con la abrazadera "H". Vuelva a colocar la bornera en la caja y cierre correctamente la tapa "A" (fig.4). Extraiga o empuje dentro de la columna la lengüeta "X". Afloje los tornillos "I" de la tapa "L" con la llave "M" en dotación, e introdúzcala en la columna de la parte superior de la ranura, empuñando los dos tornillos aflojados. Enrosque los dos tornillos "I" con un par de apriete de 0.5 Nm máx., manteniendo centrada la tapa en la ranura.

PT

Abrir a tampa "A" da caixa " B" e extrair o painel de bornes "D". A mola "C" permite manter o posicionamento provisório da caixa dentro da fenda antes de apertar os pinos ao poste. Inserir da abertura inferior da caixa todos os cabos de cablagem (fig.1) e introduzí-la para dentro do poste. Posicionar a caixa pondo a lingueta de referência "X" em contacto com a parte superior semicircular da fenda (fig.2–3).
Mantendo a caixa nesta posição, apertar os dois pinos "E" e "F" com um torque de aperto de 0.5 Nm máx. mediante uma ferramenta provida de cabeça hexagonal com chave de 4 mm.
Para o poste Ø120 substituir o pino inferior "F" (comprimento de 22 mm) com o pino na embalagem (comprimento de 31 mm.). Efectuar a cablagem da linha dorsal no painel de bornes "D" e da linha de derivação no porta-fusível "G" presente na tampa "A". Apertar os cabos com a abraçadeira "H".
Reposicionar o painel de bornes na caixa e fechar correctamente a tampa "A" (fig.4). Extrair ou empurrar para dentro do poste a lingueta "X". Com a chave "M" fornecida desapertar completamente os parafusos "I" da porta "L" e introduzí-la no poste pela parte superior da fenda, pegando nos dois parafusos desapertados. Apertar os dois parafusos "I" com um torque de aperto de 0.5 Nm máx. mantendo centrada a porta na fenda.

RU

Откройте крышку"A" коробки "B" и выньте клеммник "D". Пружина "C" помогает удерживать коробку во временном положении в люке подключения доустановки винтов. Через отверстие на нижней стороне коробки протяните все провода (рис.1) и введите их в опору. Правильно расположите коробку, приведя контрольный язычок "X" в контакт с верхней полукруглой частьюлюка подключения (рис.2-3). Удерживая коробку в этом положении и пользуясь торцовым ключом с внутренним шестигранником с размером шлица 4 мм,затяните болты крепления "E" и "F" с моментом затяжки 0.5Нм(макс.). Для опорыØ120 замените нижний болт "F" (длиной 22мм) на болт из упаковки (длиной 31мм).
Монтируйте проводку магистральной линиина клеммник "D", а ответвительной линии - на держатель предохранителя "G",находящийся на крышке "A".
Затяните провода, используякольцевую стяжку "H". Повторно разместите клеммник в коробке и правильно закройте крышку "A" (рис.4). Язычок "X" удалите или вытолкните внутрь опоры.
С помощью ключа "M", имеющегося в комплекте, полностью ослабьте болты "I" крышки"L". Держась за два ослабленных болта,введитекрышку в опору,начиная с верхней части люка подключения.Удерживая крышку в центре люка подключения, завинтите два болта "I" с моментом затяжки 0.5Нм макс..

PL

Otworzyć pokrywę "A" skrzynki " B" i wyjąć listwę zaciskową "D". Sprężyna "C" umożliwia utrzymanie skrzynki w wybranym położeniu wewnątrz otworu przed dokręceniem kołków do słupa. Włożyć wszystkie przewody przez dolny otwór w skrzynce (rys.1) i następnie włożyć skrzynkę do słupa. Wyregulować położenie skrzynki, dosuwając wpust odniesienia "X" do górnej części półokrągłego otworu (rys.2–3). Utrzymując skrzynkę w tym położeniu, dokręcić dwa kołki "E" i "F" momentem dokręcania maks. 0.5 Nm, w tym celu należy wykorzystać narzędzie z chwytem sześciokątnym oraz klucz 4 mm. W słupie Ø120 należy wymienić dolny kołek "F" (długość 22 mm) na kołek dostarczony w opakowaniu (długość 31mm.). Ułożyć przewody linii zasilającej w listwie zaciskowej "D" oraz linii rozgałęźnej na uchwycie bezpiecznikowym "G", znajdującym się na pokrywie "A". Zacisnąć przewody opaską "H". Ponownie włożyć listwę zaciskową do skrzynki i prawidłowo zamknąć pokrywę "A" (rys.4). Wyjąć wpust "X" lub wcisnąć do wnętrza słupa. Całkowicie poluzować śruby "I" w drziwczkach "L" kluczem "M" dostarczonym w wyposażeniu i włożyć drzwiczki do słupa przez górny otwór, nie wyjmować poluzowanych śrub.
Dokręcić dwie śruby "I" momentem dokręcania maks. 0.5 Nm, podczas, kiedy drzwiczki są wyśrodkowane w otworze.

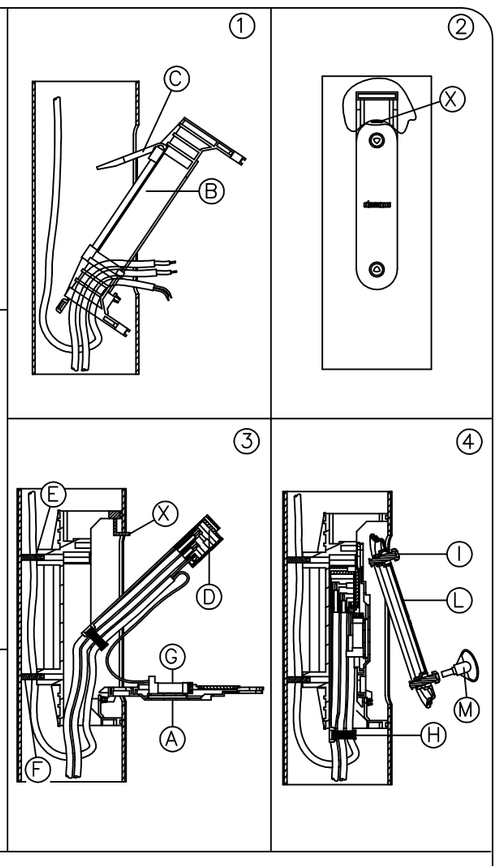

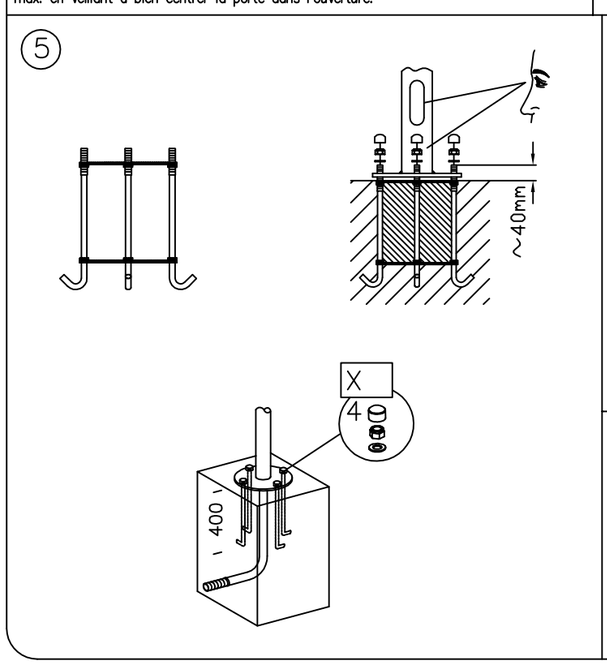

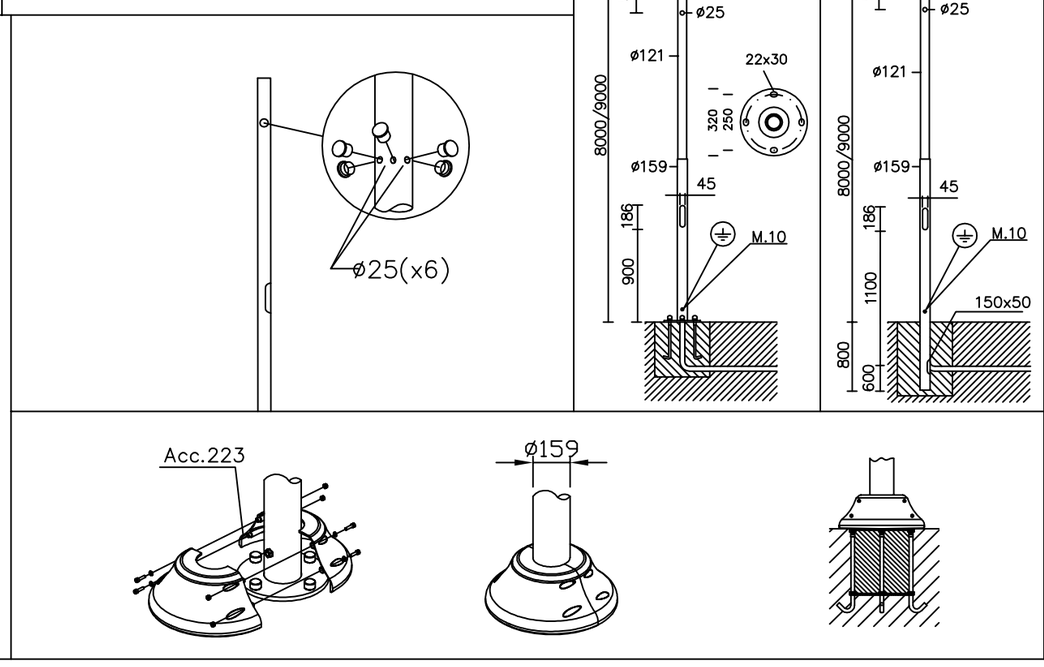

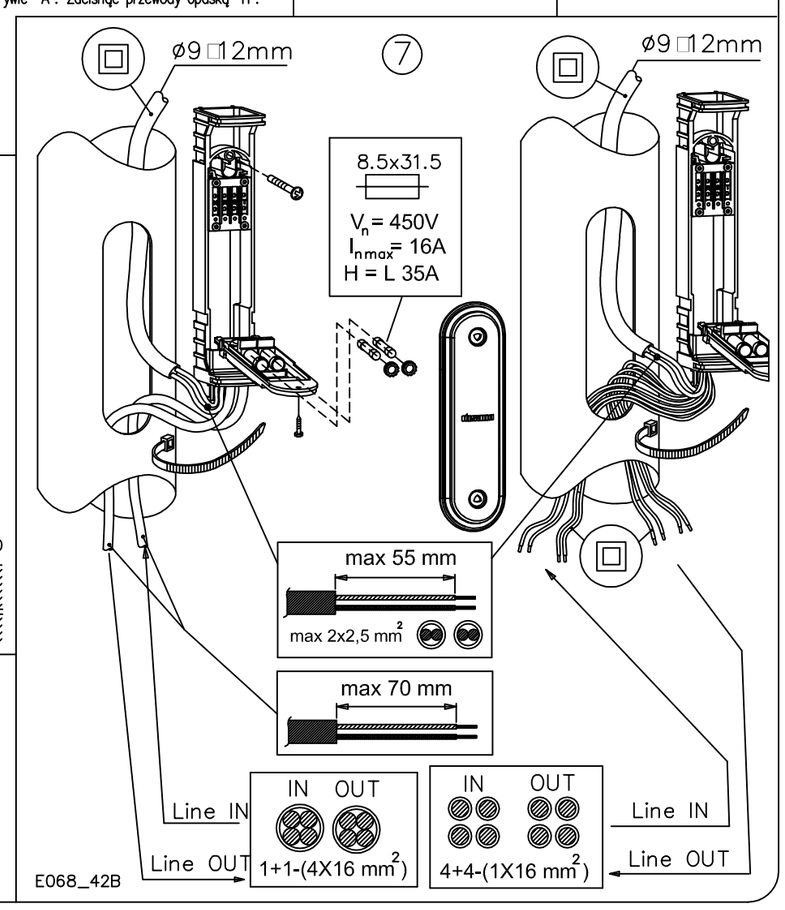

6

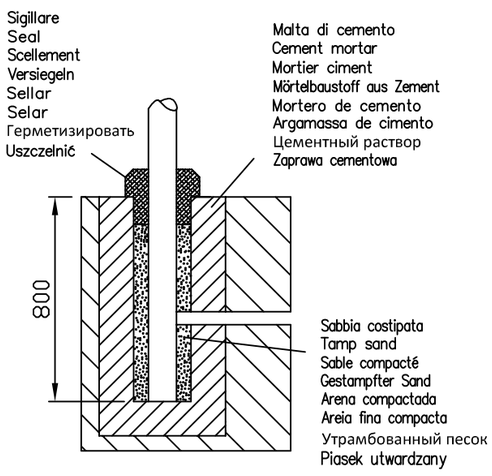

ISTRUZIONI DI MONTAGGIO (I)

ACC.1415 – Avvitare un tirante su un telaio plastico e spingere il telaio oltre la filettatura in modo che si posizioni alla base del tirante, scivolando sulla sua parte non filettata. Avvitare il tirante anche sul secondo telaio plastico fino a lasciare 40 mm di filettatura utile oltre il telaio. Ripetere le operazioni con gli altri tre tiranti in modo da ottenere una struttura come da fig. (5).
Preparare il basamento in cemento inserendovi i tiranti assemblati, lasciando il telaio superiore a filo del basamento.Inserire il palo ed eventualmente posizionare 4 delle 8 rondelle sotto la base del palo per compensare piccole non planarità del basamento.Serrare a fondo i dadi autobloccanti e coprirli con i relativi tappi (2).

Acc.1416 – Preparare il basamento interrando il palo per una profondità di mm: 800
COLLEGAMENTO ELETTRICO (1–2–3–4–7)
Eseguire il collegamento elettrico alla morsettiera fissata all'interno del palo, posta dietro la portella "L".
Sostituire il fusibile di protezione con uno dello stesso tipo di quello installato.
Seguire attentamente le indicazioni riportate nelle raffigurazioni. I componenti che dovessero danneggiarsi devono essere sostituiti con componenti analoghi.
La parte superiore del collare in cemento deve essere impermeabilizzata.

IN CASO DI MANUTENZIONE TOGLIERE TENSIONE !

MOUNTING INSTRUCTIONS (EN)

ACC.1415 – Tighten the screw onto a plastic frame structure and press the frame past the threading until it reaches the base of the screw, sliding on the non–threaded part. Now tighten the screw on the second plastic frame structure, leaving 40 mm of thread above the frame. Repeat the operations with the other three screws until the structure is obtained as shown in fig.5. Prepare the concrete base by inserting the previously assembled screws. The top frame should be flush to the base. Insert the pole and position 4 of the 8 washers under the pole base to compensate for any lack of flatness of the base support. Firmly tighten the self–locking nuts and cover with the related caps.

ACC.1416 – Insert the pole into the base at a depth of 800 mm (fig. 6).
POWER CONNECTION (1–2–3–4–7)
Make cable connections to the terminal block which is attached inside the pole and located behind the door plate marked with an " L" in the figure.
Replace the protection fuse with a new one having the same ratings of the old one.
Please follow the instructions as shown in the relative picture.
Damaged components must be replaced with new ones of the same type.
The upper part of the concrete collar must be waterproof.

TURN THE POWER OFF DURING MAINTENANCE !

INSTRUCTIONS DE MONTAGE (F)

ACC.1415 – Visser un premier tire-fond sur l'un des deux cadres plastiques, et faire en sorte que le filetage dépasse du cadre, puis placer le cadre en partie inférieure du tire-fond. Visser le deuxième cadre plastique sur la partie filetée du tire-fond en veillant à le faire dépasser de 40 mm. Répéter l'opération avec le reste des tire-fonds (fig. 5). Préparer la semelle en ciment en insérant les tire-fonds assemblés, tout en veillant à placer le cadre supérieur au nu de la semelle. Monter le mât et, le cas échéant, positionner 4 des 8 rondelles sous la base pour compenser les irrégularités de la semelle. Serrer à fond les écrous autofreinés, puis placer leurs bouchons.

ACC.1416 – Préparer le massif en enterrant le mât à une profondeur de 800 mm (fig. 6).
BRANCHEMENT ÉLECTRIQUE (1–2–3–4–7)
Effectuer le raccordement électrique au bornier situé à l'intérieur du mât, derrière la porte de visite « L ». Remplacer le fusible de protection par un autre de même type que celui qui est installé. Respecter scrupuleusement les indications affichées sur les schémas.
Les composants endommagés devront être remplacés par des composants du même type.
Imperméabiliser la partie supérieure du support de ciment.

EN CAS DE D'ENTRETIEN, COUPER L'ALIMENTATION !

MONTAGEANLEITUNG (DE)

ZUBEHÖRTEIL NR.1415 – Ein Verbindungsstück auf einem der beiden Rahmengestelle aus Plastik verschrauben; dies geschieht, indem das Verbindungsstück soweit bewegt wird, dass das Rahmengestell durch den Gewindeteil durchläuft, am untersten Endstück des Verbindungsstückes zu positionieren. Das zweite Rahmengestell aus Plastik auf dem Gewindeteil des Verbindungsstückes verschrauben und zwar soweit bis nicht 40 mm Gewinnspanne erreicht worden sind.
Diese Verfahrensabläufe einen nach dem anderen mit den verbleibenden Verbindungsstücken wiederholen (Abbildung 5). Das Fundament aus Zement vorbereiten, indem die zusammengesetzten Verbindungsstücke eingesetzt werden, wobei das obere Rahmengestell ganz nahe am Fundament verbleiben sollte. Den Mast einsetzen und, falls es als erforderlich erscheint, insgesamt 4 der 8 vorhandenen Verkuppelungen unter der Mastbasis positionieren, damit kleine Unebenheiten am Fundament auf korrekte Art und Weise ausgeglichen werden können. Die selbstversperrenden Schraubenmuttern soweit wie möglich und vollständig anziehen, und diese danach mit den betreffenden Verschlussstücken abdecken.

ZUBEHÖRTEIL NR.1416 – Das Fundament durch eine Vererdung (Mast) mit einer Tiefevon 800 mm (Abbildung 6) vorbereiten.
ELEKTRISCHER ANSCHLUSS (1–2–3–4–7)
Die elektrische Anschlussverbindung muss so vorgenommen werden, dass eine Anbindung an das Klemmenbrett im Inneren des Mastes stattfindet und genauer gesagt hinter dem Türchen "L".
Schutzsicherung mit einer desselben installierten Typs auswechseln.
Die in den Darstellungen aufgeführten Angaben müssen strengstens befolgt werden. Jene Bestandteile, die möglicherweise beschädigt werden könnten, müssen durch analoge Bestandteile ersetzt werden.
Der obere Teil der Rohrschelle aus Zement muss aus wasserabweisendem und undurchlässigem Material hergestellt sein.

BEI WARTUNGSVORGÄNGEN, SPANNUNG AUSSCHLIESSEN !

INSTRUCCIONES DE MONTAJE (ES)

ACC.1415 – Enrosque un tirante sobre uno de los dos bastidores de plástico, forzándolo para que el bastidor supere la parte roscada y colóquelo en el extremo inferior del tirante. Enrosque el segundo bastidor de plástico en la parte roscada del tirante hasta dejar 40 mm útiles.
Repita las operaciones con los demás tirantes (fig.5). Prepare la base de cemento introduciendo en ella los tirantes ensamblados y dejando el bastidor superior alras de la base. Introduzca la columna y eventualmente coloque 4 de las 8 arandelas bajo la base de la columna para compensar las irregularidades de la base. Apriete las tuercas autobloqueantes a fondo y cúbralas con los tapones correspondientes.

ACC.1416 – Prepare la base enterrando la columna por una profundidad de 800 mm (fig.6).
CONEXION ELECTRICA (1–2–3–4–7)
Ejecute la conexión eléctrica a la bornera fijada en el interior de la columna, colocada detrás de la tapa "L". Cambie el fusible de protección con uno del mismo tipo de aquel instalado.
Siga atentamente las instrucciones que se recogen en las ilustraciones.
Los componentes que sufrieran daños han de ser sustituidos con componentes análogos.
La parte superior del collarín de cemente tiene que impermeabilizarse.

EN CASO DE MANTENIMIENTO, IDESCONECTE LA CORRIENTE!

INSTRUÇÕES DE MONTAGEM (PT)

AC.1415 – Aparafusar um tirante em uma armação de plástico e empurrar a armação para além da rosca, de maneira que se posicione na base do tirante, deslizando na sua parte não roscada. Aparafusar o tirante também na segunda armação de plástico até deixar 40 mm de rosca utilizável além da armação. Repetir as operações com os outros três tirantes a fim de obter uma estrutura conforme a fig.5. Preparar a base de cimento inserindo na mesma os tirantes montados, deixando a armação superior nivelada com a base. Inserir o poste e eventualmente posicionar 4 das 8 arruelas sob a base do poste para compensar pequenas faltas de nivelamento da base. Apertar firmemente as porcas de travamento automático e cobrí–las com as respectivas tampas.

AC.1416 – Preparar a base enterrando o poste a uma profundidade de mm 800 (fig.6).
LIGAÇÃO ELECTRICA (1–2–3–4–7)
Efectuar a conexão eléctrica ao painel de bornes fixado dentro do poste, situado atrás da porta "L". Substitua o fusivel de protecção com outro do mesmo tipo daquele instalado. Seguir meticulosamente as instruções indicadas nas figuras.
Os componentes eventualmente danificados devem ser substituídos por outros idênticos.
A parte superior da abraçadeira em cimento deve ser impermeabilizada.

NO CASO DE MANUTENÇÃO, DESLIGAR A CORRENTE ELÉCTRICA !

ИНСТРУКЦИЯ ПО МОНТАЖУ (RU)

ДЕТ.1415 - Завинтите анкер в одну из двух пластиковых каркасных конструкций,оказывая на неедавление таким образом, чтобы онавышла за его резьбовую часть, ирасположите ее на нижнем конце анкера.
Затем завинтитеворую пластиковую каркасную конструкцию на резьбовую часть анкера, оставив свободыми 40мм резьбы.
Повторите указанные действия с остальными анкерами (рис.5).
Подготовьте бетонный фундамент,установив в него смонтированные анкеры и оставив верхнюю каркасную конструкцию на одном уровне с фундаментом.
Вставьте опору и расположите 4 из 8 шайбподфундаментом для компенсации небольших неровностей. Затяните до конца самоконтрящиеся гайки и закройте их специальными пробками.

ДЕТ.1416 - Подготовьте фундамент, установив опору в грунт на высоту 800 мм (рис.6).
Электрическое подключение (1-2-3-4-7)
Выполните электрическое подключение к клеммнику, установленному в опореза крышкой "L".
Для замены плавкого предохранителя (там, где он имеется)
выберите предохранитель того типа, который был установлен.
Точно следуйте указаниям, подкрепленным рисунками.
Для замены неисправных компонентов используйте только аналогичные запчасти.
Необходимо гидроизолировать верхнюю часть бетонного воротника.

ПЕРЕД ОБСЛУЖИВАНИЕМ НЕОБХОДИМО ОТКЛЮЧИТЬ ПИТАНИЕ !

INSTRUKCJE MONTAŻU (PL)

ART.1415 – Dokręcić cięgno do plastikowej ramki, naciskając w sposób, który umożliwi przesunięcie ramki poza gwintowaną część i dosunąć do dolnego końca cięgna. Dokręcić drugą plastikową ramkę do gwintowanej części cięgna, pozostawiając szczelinę 40mm. Powtórzyć tę samą operację z pozostałymi cięgnami, w taki sposób, aby uzyskać efekt pokazany na rys.5. Przygotować cementowe podłoże, do którego należy włożyć połączone cięgna, umieścić górną ramkę na powierzchni podstawy. Włożyć słup, włożyć również 4 z 8 podkładek pod podstawę słupa, aby w ten sposób umożliwić prawidłowe wypoziomowanie podstawy. Dokręcić do końca nakrętki samoblokujące się i założyć zaślepki.

ART.1416 – Przygotować podstawę zakopując słup w ziemi, na głębokość 800 mm (rys.6).
POŁĄCZENIE ELEKTRYCZNE (1–2–3–4–7)
Wykonać połączenie elektryczne do listwy zaciskowej przymocowanej wewnątrz słupa, na drzwiczkach "L". Wymienić bezpiecznik zabezpieczający, znajdujący się w urządzeniach na tego samego typu jak ten, który jest zainstalowany.
Dokładnie przestrzegać zaleceń zamieszczonych na rysunkach. Elementy, które mogą ulec uszkodzeniu, należy zastąpić analogicznymi elementami.
Górna część cementowego kołnierza musi być uszczelniona.

W PRZYPADKU WYKONYWANIA KONSERWACJI NALEŻY NAJPIERW ODŁĄCZYĆ NAPIĘCIE!

Morsettiera quadripolare a tre vie (entrata/uscita dorsale+derivazione) 4x10 mmq, tensione 450V– corrente 30° max. Serraggio cavi dorsale 1.5 ÷10 mmq. derivazione 1.5 ÷4 mmq.
Quadripolar three–way terminal block (balckbone+shunt input/output) 4x10 sq mm, 450 voltage–current 30° max. Clamping 1.5 ÷10 sq mm. blackbone cables ,1.5 ÷4 sq mm shunt cables.
Bornier quadripolaire à trois voies (entrée/sortie dorsale + dérivation) 4x10mmq, tension 450V – courant 30° max. Serragge câbles dorsale 1.5 ÷10 mmq. dérivation 1.5 ÷4 mmq.
4 polig Dreiwegklemmleiste (Hauptleitungseingang/–ausgang + Ableitung) 4x10 mm², Spannung 450V–Strom max 30°. Kabelspannung der Hauptleitung 1.5 ÷10 mm². Ableitung 1.5 ÷4 mm².
Bornera de cuatro polos de tres vias (entrada/salida dorsal más derivación) 4x10 mm²,
tensión 450V – corriente 30° max. Aprete cables dorsal 1.5 ÷10 mm². Derivación 1.5 ÷4 mm².
Painel de bornes quadripolar de três vias (entrada/saida dorsal mais derivação) 4x10 mm², Tensao 450V – Corrente 30° máx.
Aperto cabos dorsal 1.5 ÷10 mm². Derivação 1.5 ÷4 mm².
Четырехполюсныйклеммникс тремя отверстиями (ввод/вывод вертикальнойкабельной магистрали + шунт) 4x10 мм.кв., напряжение 450 В - макс.сила тока 30 А.
Сечениемагистральных кабелей 1.5:10 мм.кв.-шунт 1.5:4 мм.кв..
Listwa zaciskowa czterobiegunowa, trzytorowa (wejście/wyjście zasilanie + rozgałęzienie) 4x10 mm2, napięcie 450V – prąd maks. 30A
Obciążalność prądowa przewodów zasilających 1.5 ÷ 10 mm2 – rozgałęzienie 1.5 ÷ 4 mm2.

disano illuminazione
Viale Lombardia, 129
20089 Rozzano (Mi)
www.disano.it info@disano.it

- Seguire attentamente le istruzioni per garantire un funzionamento corretto e sicuro.
- Conservare questo foglio per future necessità. Per eventuali problemi contattare il fornitore.
- Conservare l'etichetta dell'imballo per consentire la rintracciabilità del lotto di produzione, in caso di reclamo.
- Il prodotto non deve essere modificato. Qualsiasi modifica annulla la garanzia e può rendere pericoloso il prodotto.
- La DISANO ILLUMINAZIONE S.p.A. declina ogni responsabilità per danni causati da un proprio prodotto montato in modo non conforme alle istruzioni.
- L'installazione dei prodotti deve essere eseguita a regola d'arte.
- Per l'anno e mese di produzione, caratteristiche e parametri, vedere l'etichetta di marcatura.
- Please follow the instructions supplied with the product to ensure proper and safe operation.
- Keep this sheet for future reference. Please contact the supplier in case of doubt.
- Keep the packaging label to allow easy tracking of the product in case of complaints.
- The product cannot be modified. Any modification will void the warranty and may make the product unsafe.
- DISANO ILLUMINAZIONE S.p.A. cannot be held responsible for damages caused by installation performed other than in strict accordance with the instructions described in this section. Products must be installed according to the state ot the art.
- The year and month of construction, characteristics and parameters are indicated on the marking label."
- Suivre attentivement les indications données, pour garantir un fonctionnement correct et sans risque.
- Conserver la présente notice pour toute nécessité future. En cas de problème, contacter le fournisseur.
- Pour toute réclamation éventuelle, conserver l'étiquette de l'emballage afin de permettre la traçabilité du lot de production.
- Le produit ne doit pas être modifié. Toute modification qui serait apportée annule la garantie et peut rendre l'appareil dangereux.
- DISANO ILLUMINAZIONE S.p.A. décline toute responsabilité pour les dommages provoqués par suite d'une installation non conforme aux indications données.
- L'installation des appareils doit s'effectuer selon les règles de l'art.
- Pour connaître l'année et le mois de fabrication, les caractéristiques techniques et les paramètres, consulter l'étiquette de marquage.
- Die Anleitungen müssen strengstens befolgt werden, damit ein korrekter und sicherer Betrieb gewährleistet werden kann. Dieses Merkblatt für zukünftige Einsatznotwendigkeiten aufbewahren. Falls Probleme irgendwelcher Art auftreten sollten, bitte den Lieferanten informieren.
- Das Etikett, welches sich auf der Verpackung befindet, muss gut aufbewahrt werden, da es auf diese Art und Weise im Falle von Reklamationen möglich ist, den Warenposten der jeweiligen Produktion ausfindig zu machen.
- Am Produkt dürfen keinesfalls Änderungen vorgenommen werden. Jede einzelne Änderung lässt die Garantie definitiv erlischen und kann dazu führen, dass das Produkt eine Gefahr darstellt.
- Das Unternehmen DISANO ILLUMINAZIONE S.p.A. übernimmt keinerlei Haftung für Schäden, die durch ein Produkt verursacht werden, das nicht gemäß den Anleitungen montiert worden ist.
- Die Installation der Produkte muss fachgerecht durchgeführt werden.
- In Bezug auf das Produktionsjahr, Eigenschaften und Parameter siehe Kennzeichnungen auf der Etikette.
- Siga atentamente las instrucciones a fin de garantizar um funcionamiento correcto y seguro.
- Conserve esta hoja para necesidades futuras. En caso de problemas, póngase en contacto con el proveedor.
- Conserve la etiqueta de embalaje para permitir localizar el lote de producción en caso de reclamación.
- El producto no ha de modificarse. Cualquier cambio anula la garantía y puede hacer peligroso el producto.
- DISANO ILLUMINAZIONE S.p.A. declina toda responsabilidad por daños provocados por un producto de su marca si no se ha montado con arreglo a las instrucciones.
- La instalación de los productos tiene que realizarse cumpliendo con todos los requisitos.
- Para el año y el mes de producción, características y parámetros, véase la etiqueta de marcado.
- Seguir as instruções com a máxima atenção para garantir um funcionamento correcto e seguro.
- Guardar este folheto de instruções para futuras consultas. Face a qualquer problema, contactar o seu fornecedor.
- Conservar a etiqueta da embalagem a fim de permitir, em caso de reclamação, a identificação do lote de produção.
- O produto não deve ser modificado. Qualquer modificação efectuada anula a garantia e pode tornar o produto perigoso.
- A DISANO ILLUMINAZIONE S.p.A. não assume nenhuma responsabilidade devida a danos causados pela montagem não correspondente às instruções de um seu produto.
- A montagem dos produtos deve ser feita de acordo com as normas em vigor.
- Para o ano e o mês de fabrico, para as características e os parâmetros, favor consultar a etiqueta de marcação.
- Чтобы гарантировать правильную и безопасную работу изделий, строго придерживайтесь инструкции .
- Сохраняйте этот листок для последующего использования.
- При возникновении каких-либо проблем обращайтесь к поставщику.
- Сохраняйте упаковочный ярлык для отслеживания партии изделий в случае возникновения претензий.
- Запрещается вносить изменения в изделия. Любое изменение делает гарантию
- недействительной и может сделать изделие опасным.
- DISANO ILLUMINAZIONE S.p.A. снимает с себя ответственность за любой ущерб,
- причиненный вследствие нарушения инструкции по монтажу своей продукции.
- Установка изделий должна быть выполнена безукоризненно.
- Год и месяц выпуска, характеристики и параметры указаны на маркировочной этикет ке.
- Замена питающего кабеля осуществляется только квалифицированным персоналом.
- Aby zagwarantować prawidłowe i bezpieczne funkcjonowanie urządzenia należy dokładnie przestrzegać zaleceń.
- Przechowywać instrukcję w celu wykorzystania jej w przyszłości. W przypadku wystąpienia ewentualnych problemów należy skontaktować się z dostawcą urządzenia.
- Przechowywać etykietkę opakowania, aby umożliwić odszukanie partii produkcji w przypadku składania reklamacji.
- Nie modyfikować produktu. Wszelkie modyfikacje powodują unieważnienie gwarancji i mogą sprawić, że jego używanie będzie niebezpieczne.
- Firma DISANO ILLUMINAZIONE S.p.A. zrzeka się wszelkiej odpowiedzialności za szkody spowodowane przez własne produkty, zainstalowane w sposób niezgodny z zaleceniami.
- Instalację produktów należy przeprowadzić zgodnie z zasadami sztuki.
- Aby sprawdzić rok i miesiąc produkcji, właściwości i parametry należy przeczytać etykietę z oznakowaniem.

01/17 EAC CE

Acc.1415-16

E068_42B