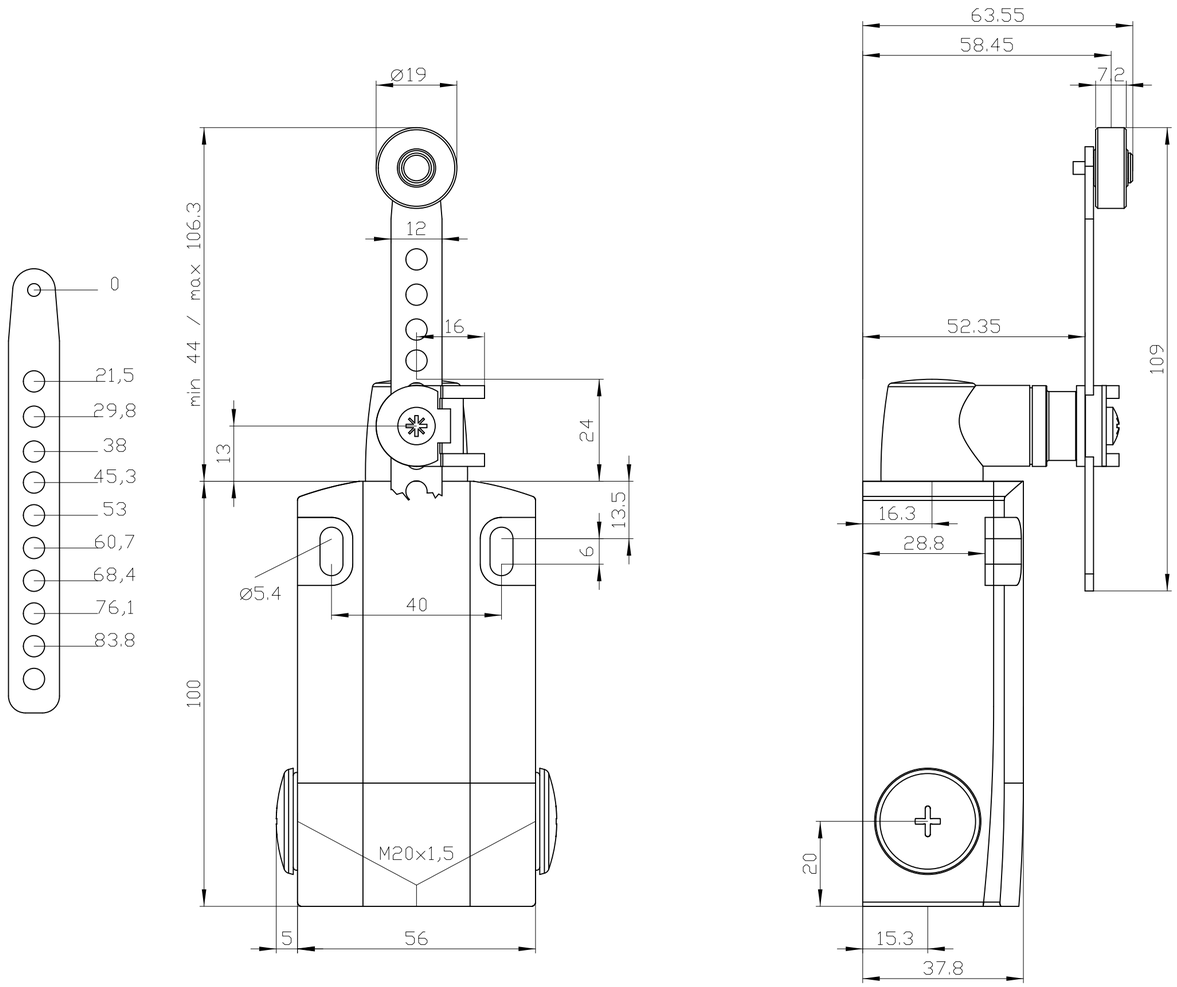

Alle Bemassungswerte sind in Millimeter (mm) angegeben.
All dimensions are in millimeters (mm)

SIEMENS	3SE5162-0CH63-1AN(4,6)	
	Format/Size: DIN A2	Massstab/Scale: 1:1