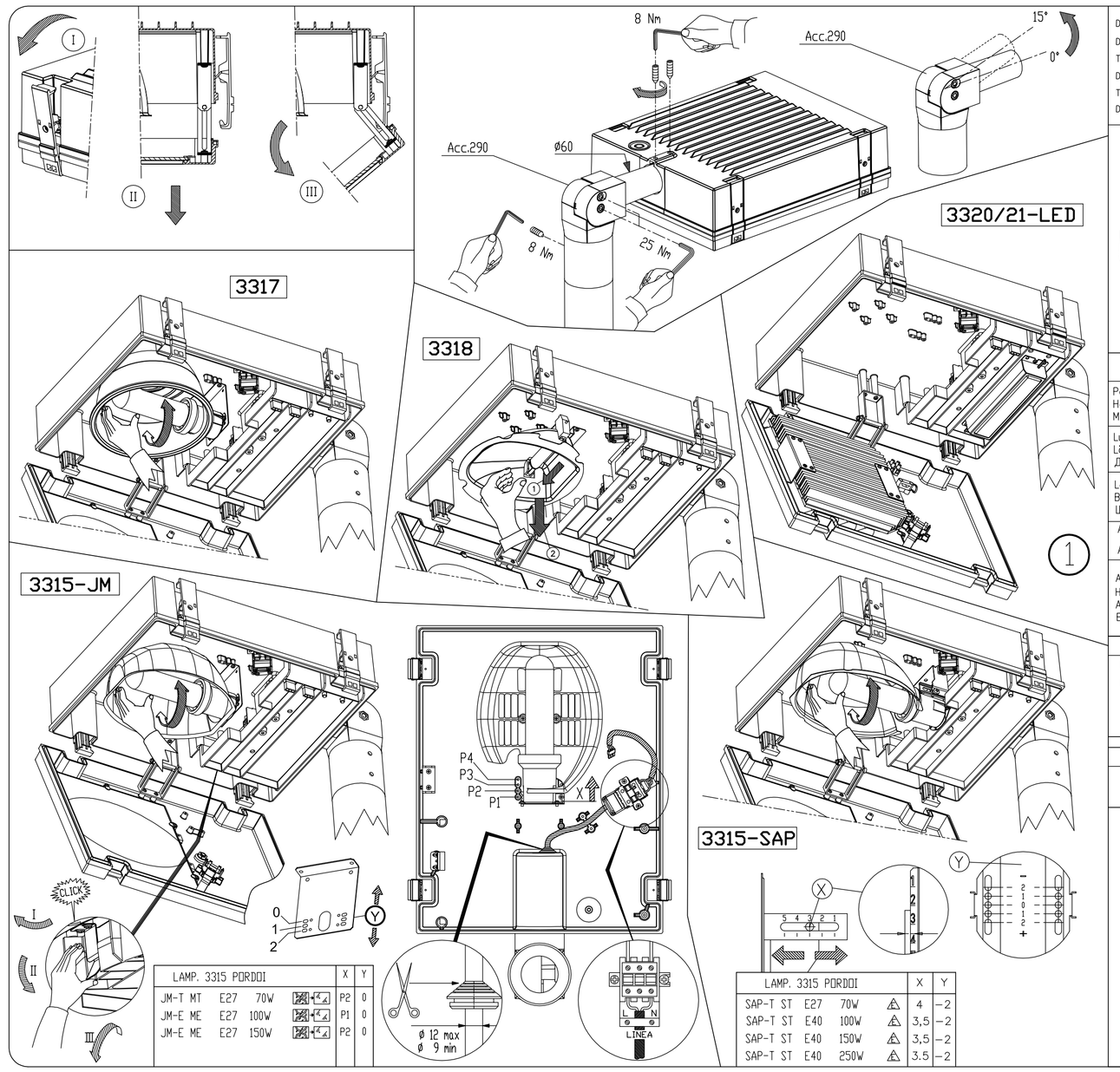

LAMP. 3315 PORDOI			X	Y
JM-T MT	E27	70W	P2	0
JM-E ME	E27	100W	P1	0
JM-E ME	E27	150W	P2	0

LAMP. 3315 PORDOI				X	Y
SAP-T ST	E27	70W	⚠	4	−2
SAP-T ST	E40	100W	⚠	3,5	−2
SAP-T ST	E40	150W	⚠	3,5	−2
SAP-T ST	E40	250W	⚠	3.5	−2

DATI TECNICI E MODALITÀ D'USO – TECHNICAL DATA AND OPERATING INSTRUCTIONS – DONNÉES TECHNIQUES ET MODE D'EMPLOI – TECHNISCHE DATEN UND EINSATZBEDINGUNGEN – DATOS TÉCNICOS Y MODO DE EMPLEO – DADOS TÉCNICOS E MODALIDADES DE USO – ТЕХНИЧЕСКИЕ ДАННЫЕ И ИНСТРУКЦИЯ ПО ЭКСПЛУАТАЦИИ – DANE TECHNICZNE I INSTRUKCJE OBSŁUGI –

Superficie max – Max.surface – Surface max – Maximale Oberfläche – Superficie máxima – S.máx – Макс. поверхность – Powierzchnia max

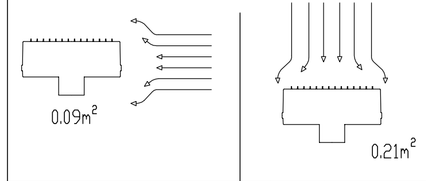

	3315	3317/18	3320/21
Peso max. – Max weight – Poids max – Höchstgewicht – Peso máx – Peso máx – Макс. βес – Waga max	11,1 Kg.	10,8 Kg.	10,5 Kg.
Lunghezza – Length – Longueur – Länge – Largo – Comprimento – Длина – Dfugość	500 mm	500 mm	500 mm
Larghezza – Width – Largeur – Breite – Ancho – Largura – Ширина – Szerokość	400 mm	400 mm	400 mm
Altezza – Height – Hauteur – Höhe – Alto – Altura – Высота – Wysokość –	152 mm	152 mm	152 mm
Altezza di mont. – Mounting height – Hauteur d'installation–Montagehöhe – Altura del montaje – Altura mont.– Высота монтажа – Wysokość instalacji –	Max 9 m	Max 9 m	Max 9 m

LAMP. 3317 PORDOI	LAMP. 3318 PORDOI
CDO-TT MT E40 150W	JM-TS MD RX7s 150W
CDO-TT MT E27 70W	JM-TS MD RX7s 70W
SAP-T ST E40 150W ⚠	SAP-TS SD RX7s 150W ⚠
SAP-T ST E27 70W ⚠	SAP-TS SD RX7s 70W ⚠

LAMP. 3320/21 PORDOI LED		
36	58W	530mA
48	77W	530mA

81779168 D076/20E

Installazione di apparecchi in classe II su pali in vetroresina.
Installation of Class 2 luminaires on fibreglass poles
Installation des luminaires classe II sur des mâts en fibre de verre
Installation von Geräteeinrichtungen aus der Klasse II an Masten aus glasfaserverstärktem Kunststoff (Glasfaser)
Instalación de luminarias de clase II sobre columnas de fibra de vidrio
Instalação de luminárias de classe II sobre postes em fibra de vidro
Установка/своевременительных приборов класса защиты II на опоры из стеклопластика
Instalowanie opraw klasy II na słupach z tworzywa wzmocnionego włóknem szklanym

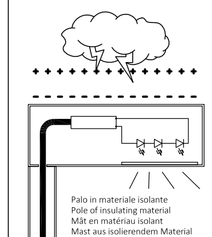

- Gli apparecchi prodotti dalla Disano illuminazione, con sorgente luminosa a LED, sono protetti dalle sovratensioni di natura elettrostatica, con impedenze di protezione costruite in conformità alla norma EN 60598-1. Nell'installazione su pali in vetroresina, in generale in materiale isolante, il circuito LED può assumere dei potenziali molto elevati che possono portare comunque al guasto dell'apparecchio. Pertanto per questo tipo di installazione, consigliamo un collegamento equipotenziale tra l'involucro metallico dell'apparecchio ed il terreno attraverso un punto di terra. In questa condizione sono necessari apparecchi di illuminazione in classe di isolamento I, forniti in modalità speciale dalla Disano illuminazione.
- The LED luminaires manufactured by Disano illuminazione are protected against overvoltage, such as electrostatic discharge, with protective impedance made to comply with the provisions of standard EN 60598-1.
With regard to the installation of luminaires on fibreglass poles, which are typically made of electrically insulating material, the LED circuit can develop very high electric potential that would damage the luminaire.
Therefore, for this type of installation, we recommend carrying out an equipotential bonding between the fabrica metal frame and the ground terminal. Under these conditions, you will need to install Class 1 luminaires, available in a specially developed mode from Disano illuminazione.
- Les luminaires Disano illuminazione à source lumineuse LED sont protégés contre les surtensions de nature électrostatique par des impédances de protection conformes à la norme NF EN 60598-1.
Lorsqu'il est installé sur mâts en fibre de verre, en général en matériaux isolants, le circuit LED peut être porté à des potentiels très élevés qui pourraient endommager le luminaire. Par conséquent, nous recommandons de relier le boîtier métalique du luminaire et le sol par une liaison équipotentielle. Dans ce cas, il est nécessaire d'utiliser des luminaires de classe I Disano illuminazione (versions spéciales disponibles sur demande).
- Jene Geräteeinrichtungen, die vom Unternehmen Disano illuminazione mit Led - Leuchtquelle hergestellt worden sind, verfügen über eine elektrostatische Überspannungsschutzvorrichtung mit Schutzimpedanzen, die in Übereinstimmung zur Richtlinie EN 60598-1 verwirklicht worden sind.
Bei der Installation an Masten aus glasfaserverstärktem Kunststoff (Glasfaser), die im Allgemeinen aus isolierenden Materialien gefertigt sind, kann der LED - Kreislauf äußerst hohe Potenziale erreichen, die wiederum und in jedem Fall zum Schaden der Geräteeinrichtungen führen könnten.
Aus diesem Grund empfehlen wir für diese Art der Installation eine äquipotentiale Anschlussverbindung zwischen dem metallischen Gehäuse und dem Erdboden anhand eines im Vorraus bestimmten Erdpunktes. Unter dieser Bedingung sind Beleuchtungsgeräteeinrichtungen der Isolierklasse I erforderlich, die vom Unternehmen Disano illuminazione als spezielle Modalität lieferbar sind.
- Las luminarias que fabrica Disano illuminazione con fuente de luz de LED están protegidas contra las sobretensiones de naturaleza electrostática, con impedancias de protección fabricadas con arreglo a la norma EN 60598-1. En la instalación sobre columnas de fibra de vidrio, generalmente de material aislante, el circuito LED puede adquirir potenciales muy elevados que pueden provocar con toda la avería de la luminaria. Por tanto, se recomienda una conexión equipotencial entre el envolvente metálico de la luminaria y el terreno para este tipo de instalación, a través de un punto de tierra. En esta condición, son necesarias luminarias de clases de aislamiento I, que Disano illuminazione puede suministrar bajo pedido.
- As luminárias produzidas pela Disano illuminazione, com fonte luminosa a LED, estão protegidas contra os excessos de tensão de natureza eletrostática, com impedâncias de proteção construídas em conformidade com a norma EN 60598-1.
Nas instalações sobre postes em fibra de vidro, em geral em material isolante, o circuito LED está sujeito a assumir potenciais muito elevados que podem, em todo o caso, levar à avaria da luminária. Portanto, para este tipo de instalação, aconselhamos uma ligação equipotencial entre o invólucro metálico da luminária e o solo, através de um ponto de terra. Nesta condição, são necessárias luminárias com classe de isolamento I, que a Disano illuminazione poderá fornecer em modalidade especial.
- Светодиодные светильники производства Disano illuminazione защищены от электростатического разряда устройством защитного сопротивления, которое отвечает требованиям стандарта EN 60598-1.
При установке на опоры из стеклопластика, обычно изготавливаемые из изоляционных материалов, вцепи LEDможет возникнуть очень высокий электрический потенциал, способный привести к поломке прибора.
Поэтомудляустановкитогичапарекомендуемвыполнить уравнивание потенциалов между металлической рамой светильника и землей через заземляющий вывод.Витомсучаятребуются светильникиклассаIзащиты, поставляемые компанией Disano illuminazione в специальном режиме.
- Oprawy wyprodukowane przez firmę Disano illuminazione, zawierające źródło światła LED, są zabezpieczone przed przepięciami o charakterze elektrostatycznym przy pomocy zabezpieczeń impedancyjnych, zrealizowanych zgodnie z normą EN 60598-1.
W przypadku instalowania na słupach z tworzywa wzmocnionego włóknem szklanym, zwykle wykonanych z materiałów izolujących, obwód LED może przewodzić bardzo wysokie napięcia, które mogą prowadzić do uszkodzenia oprawy.
W związku z tym, w przypadku tego typu instalacji zalecamy podłączenie obwodu ekwipotencjalnego pomiędzy metalową obudową oprawy, a podłożem, poprzez punkt uziomowy. W tych warunkach są wymagane oprawy oświetleniowe o klasie izolacji I, które mogą być dostarczane przez firmę Disano illuminazione w specjalnym trybie izolacyjnego

ISTRUZIONI DI MONTAGGIO (I)

Seguire attentamente le indicazioni riportate nelle raffigurazioni.
I componenti che dovessero danneggiarsi devono essere sostituiti con componenti analoghi.

IN CASO DI MANUTENZIONE TOGLIERE TENSIONE !

Idoneo per il funzionamento in interni

(1) La sorgente di illuminazione a LED contenuta in questo apparecchio di illuminazione deve essere sostituita solo dal costruttore.

⚠ Apparecchio per lampade a vapori di sodio ad alta pressione ad accenditore esterno(alla lampada).

Sostituire gli schermi di protezione danneggiati utilizzando ricambi Disano.

Presenza di tensioni pericolose.

MOUNTING INSTRUCTIONS (EN)

Please follow the instructions as shown in the relative picture.
Damaged components must be replaced with new ones of the same type.

TURN THE POWER OFF DURING MAINTENANCE !

Suitable for indoor use.

(1) The LED bulb in this luminaire can be replaced exclusively by the Manufacturer.

⚠ Suitable for use with high-pressure sodium lamps that require external powering.

Replace damaged protective shields with Disano spare parts only.

Presence of voltage hazard.

INSTRUCTIONS DE MONTAGE (F)

Respecter scrupuleusement les indications affichées sur les schémas.
Les composants endommagés devront être remplacés par des composants du même type.

PENDANT LA MAINTENANCE, COUPER L'ALIMENTATION !
Apte à fonctionner en intérieur.

(1) La LED de ce luminaire doit être remplacée uniquement par le fabricant.

⚠ Appareil utilisant des lampes aux vapeurs de sodium haute pression qui nécessitent un amorceur externe.

Remplacer les verres de protection endommagés, en utilisant des pièces de rechange Disano.

Présence de tensions dangereuses.

MONTAGEANLEITUNG (DE)

Die in den Darstellungen aufgeführten Angaben müssen strengstens befolgt werden.
Jene Bestandteile, die möglicherweise beschädigt werden könnten, müssen durch analoge Bestandteile ersetzt werden.

BEI WARTUNGSVORGÄNGEN, SPANNUNG AUSSCHLIESSEN !

Für den Einsatz in Innenbereichen geeignet.

(1) Die in diesem Gerät vorhandene LED – Beleuchtungsquelle darf ausschließlich vom Hersteller ersetzt und somit ausgetauscht werden.

⚠ Gerät für Hochdruck – Natriumdampflampen mit externem Einschaltungssystem (an der Lampe).

Beschädigte Abschirmschutzeinrichtungen ausschließlich durch originale Ersatzteile von Firma Disano ersetzen.

Vorhandensein von gefährlichen Spannungen.

INSTRUCCIONES DE MONTAJE (ES)

Siga atentamente las instrucciones que se recogen en las ilustraciones.
Los componentes que sufrieran daños han de ser sustituidos con componentes análogos.

EN CASO DE MANTENIMIENTO, ¡DESCONECTE LA CORRIENTE!

Luminaria apropiada para funcionar en interiores.

(1) La fuente de luz de LED que contiene esta luminaria ha de ser sustituida solo y exclusivamente por el fabricante.

⚠ Luminaria para lámparas de vapores de sodio a alta presión con un encendedor externo a la lámpara.

Sustituya las pantallas de protección dañadas utilizando repuestos Disano.

Presencia de voltajes peligrosos.

INSTRUÇÕES DE MONTAGEM (PT)

Seguir meticulosamente as instruções indicadas nas figuras.
Os componentes eventualmente danificados devem ser substituídos
por outros idênticos.

NO CASO DE MANUTENÇÃO, DESLIGAR A CORRENTE ELÉTRICA !

Aparelho apto a funcionar no interior.

(1) A fonte de iluminação com LEDS contida neste aparelho de iluminação pode ser substituída apenas pelo construtor.

⚠ Estes aparelhos usam lâmpadas de vapor de sódio de alta pressão que requerem um interruptor externo.

Substituir os vidros de protecção danificados, usando peças sobresselentes da Disano.

Presença de tensões perigosas.

ИНСТРУКЦИЯ ПО МОНТАЖУ (RU)

Точно следуйте указаниям, подкрепленным рисунками.
Для замены неисправных компонентов используйте только аналогичные запчасти.

ПЕРЕД ОБСЛУЖИВАНИЕМ НЕОБХОДИМО ОТКЛЮЧИТЬ ПИТАНИЕ !

Пригоден для работы в помещениях

(1) Замена светодиодного источника света, установленного в этот светильник, может быть выполнена только производителем.

⚠ Светильник для натриевых ламп высокого давления с наружным (по отношению к лампе) стартером.

При замене поврежденных рассеивателей используйте запчасти Disano.

Присутствие опасного напряжения

INSTRUKCJE MONTAŻU (PL)

Dokładnie przestrzegać zaleceń przemieszczonych na rysunkach.
Elementy, które mogą ulec uszkodzeniu, należy zastąpić analogicznymi elementami.

W PRZYPADKU WYKONYWANIA KONSERWACJI NALEŻY NAJPIERW ODŁĄCZYĆ NAPIĘCIE !

Przeznaczony do funkcjonowania wewnątrz budynków.

(1) Źródło światła LED umieszczone w tej oprawie oświetleniowej musi być wymieniane wyłącznie przez producenta.

⚠ Oprawa do lamp sodowych o wysokim ciśnieniu z zapłonnikiem zewnętrznym (poza lampą) .

Wymienić uszkodzone osłony wykorzystując części zamienne Disano.

Obecność niebezpiecznego napięcia

La Direttiva Europea 2002/95/CE sul trattamento dei rifiuti di apparecchi elettrici ed elettronici (RAEE) dispone quanto segue: (I)

1. Gli apparecchi di illuminazione non debbono essere trattati come normali rifiuti urbani.
2. Gli apparecchi illuminanti dismessi debbono essere consegnati alle discariche espressamente autorizzate o riconsegnate al distributore all'atto dell'acquisto di un nuovo apparecchio.
3. Le lampade, se smaltite con l'apparecchio, non devono essere frantumate in quanto contenenti sostanze altamente inquinanti per l'ambiente.
4. Il simbolo del bidone barrato è riportato sui prodotti per ricordare gli obblighi di raccolta separata.
5. Lo smaltimento abusivo di detti rifiuti è punito dalla legge.

Pursuant to the EU Directive 2002/95/EC on waste electrical and electronic equipment (WEEE) the following shall apply: (EN)

1. Lighting fittings are not to be treated as urban waste.
2. Discarded lighting fittings are to be delivered to authorised waste disposal facilities or returned to the distributor when a new equipment of the same time is purchased.
3. Fixtures that are disposed of must not be disassembled or crushed as they contain highly polluting substances.
4. The crossed-out bin mark is applied to remind users that the product must be disposed of according to applicable legislation.
5. Unauthorised disposal of waste is an offence and will result in the penalties prescribed by the law.

La Directive Européenne 2002/95/CE sur le traitement des déchets des d'équipements électriques et électroniques (DEEE) stipule ce qui suit: (F)

1. Les luminaires ne doivent pas être traités comme des déchets urbains classiques.
2. Les appareils d'éclairage qui ne sont plus utilisés doivent être soit mis dans les décharges expressément autorisées soit rendus au distributeur lors de l'achat d'un appareil neuf.
3. Les ampoules électriques, si éliminées avec le luminaire, ne doivent pas être brisées, étant donné qu'elles contiennent des substances fortement polluantes pour l'environnement.
4. Le symbole de la poubelle barrée est apposé sur les produits pour rappeler l'obligation de collecte sélective.
5. Toute élimination abusive des déchets visés plus haut est punie par la loi.

Die Europäische Richtlinie 2002/95/CE, welche sich auf die Entsorgung von elektrischen und elektronischen Geräten bezieht (RAEE), legt die nachstehend aufgeführten Punkte fest: (DE)

1. Beleuchtungsgeräte dürfen keinesfalls wie andere normale, städtische Abfälle behandelt werden.
2. Beleuchtungsgeräte, die nicht mehr genutzt werden, müssen bei den betreffenden und ausdrücklich dafür vorgesehenen Sammelstellen abgegeben oder direkt beim Erwerb eines neuen Gerätes dem Händler übergeben werden.
3. Falls die Lampen zusammen mit dem Gerät entsorgt werden, dürfen diese keinesfalls zerbrochen sein, da sie aus umweltgefährdenden Substanzen zusammengesetzt sind.
4. Das Symbol mit der angekreuzten Mülltonne, welches auf den Produkten vorhanden ist, soll daran erinnern, dass das Produkt am Ende seiner Nutzungsdauer von anderen Abfällen getrennt werden muss.
5. Eine unerlaubte Entsorgung der genannten Abfälle wird gesetzlich bestraft.

La Directiva Europea 2002/95/CE sobre el tratamiento, reciclado y eliminación de residuos de aparatos eléctricos y electrónicos (RAEE) establece lo siguiente: (ES)

1. Las luminarias no han de tratarse como residuos urbanos normales.
2. Las luminarias eliminadas han de entregarse en puntos limpios autorizados especificamente o al distribuidor en el momento que se compre una luminaria nueva.
3. Las lámparas, si se eliminan con la luminaria, no han de triturarse ya que contienen sustancias contaminantes para el medio ambiente.
4. El símbolo del contenedor se muestra en los productos para recordar las obligaciones de recogida selectiva.
5. La eliminación abusiva de dichos residuos está castigada por la ley.

A Diretiva Europeia 2002/95/CE relativa ao tratamento dos resíduos de aparelhos eléctricos e electrónicos (PT)

1. Os aparelhos de iluminação não devem ser tratados como resíduos urbanos normais.
2. Os resíduos de aparelhos de iluminação devem ser entregues nos centros de recolha autorizados ou devolvidos ao distribuidor no acto da compra de um novo aparelho.
3. As lâmpadas, se forem eliminadas junto com o aparelho, não devem ser trituradas, dado que contêm substâncias altamente poluidoras.
4. O símbolo do caixote barrado é indicado nos produtos para lembrar que deve ser efetuada uma recolha seletiva.
5. A destruição abusiva destes resíduos é punida pela lei.

Европейская директива 2002/95/CE (RAEE) по утилизации отходов производства электрического и электронного оборудования предусматривает следующее: (RU)

1. Приборы освещения должны утилизироваться отдельно от обычных бытовых отходов.
2. Отработавшие свой срок приборы освещения сдаются на утилизацию в авторизованные пункты сбора или возвращаются дистрибьютору при покупке нового светильника.
3. Лампы, если они идут на утилизацию вместе со светильником, не должны разбиваться, так как содержат чрезвычайно вредные для окружающей среды вещества.
4. Знак перечеркнутого мусорного контейнера напоминает на продуктах для напоминания потребителям об обязательности дифференцированного сбора .
5. Незаконная переработка отходов карается законом .

Dyrektywa Europejska 2002/95/WE dotycząca wykorzystywania odpadów sprzętu elektrycznego i elektronicznego (RAEE) rozporządza co następuje: (PL)

1. Oprawy oświetleniowe nie mogą być wyrzucane jako zwykłe odpady miejskie.
2. Zużyte oprawy należy oddać do specjalnie w tym celu autoryzowanych punktów zajmujących się selektywną zbiórką odpadów lub do sklepu przy okazji dokonywania zakupu nowej oprawy.
3. Żarówki wyrzucane razem z oprawą nie mogą być tłuczone, ponieważ zawierają substancje silnie zanieczyszczające środowisko.
4. Symbol przekreślonego kosza na śmieci zamieszczony na urządzeniach służy do przypomnienia o obowiązku stosowania zasady selektywnej zbiórki odpadów.
5. Nielegalna utylizacja wyżej wymienionych odpadów jest karalna zgodnie z prawem.

disano illuminazione
Viale Lombardia, 129
20089 Rozzano (MI)
www.disano.it info@disano.it

- Seguire attentamente le istruzioni per garantire un funzionamento corretto e sicuro.
- Conservare questo foglio per future necessità. Per eventuali problemi contattare il fornitore.
- Conservare l'etichetta dell'imballo per consentire la rintracciabilità del lotto di produzione, in caso di reclamo.
- Il prodotto non deve essere modificato. Qualsiasi modifica annulla la garanzia e può rendere pericoloso il prodotto.
- La DISANO ILLUMINAZIONE S.p.A. declina ogni responsabilità per danni causati da un proprio prodotto montato in modo non conforme alle istruzioni.
- L'installazione dei prodotti deve essere eseguita a regola d'arte.
- Per l'anno e mese di produzione, caratteristiche e parametri, vedere l'etichetta di marcatura.
- Please follow the instructions supplied with the product to ensure proper and safe operation.
- Keep this sheet for future reference. Please contact the supplier in case of doubt.
- Keep the packaging label to allow easy tracking of the product in case of complaints.
- The product cannot be modified. Any modification will void the warranty and may make the product unsafe.
- DISANO ILLUMINAZIONE S.p.A. cannot be held responsible for damages caused by installation performed other than in strict accordance with the instructions described in this section. Products must be installed according to the state ot the art.
- The year and month of construction, characteristics and parameters are indicated on the marking label.
- Suivre attentivement les indications données pour garantir un fonctionnement correct et sans risque.
- Conserver la présente notice pour toute nécessité future. En cas de problème, contacter le fournisseur.
- Pour toute réclamation éventuelle, conserver l'étiquette de l'emballage afin de permettre la traçabilité du lot de production.
- Le produit ne doit pas être modifié. Toute modification qui serait apportée annule la garantie et peut rendre l'appareil dangereux.
- DISANO ILLUMINAZIONE S.p.A. décline toute responsabilité pour les dommages provoqués par suite d'une installation non conforme aux indications données.
- L'installation des appareils doit s'effectuer selon les règles de l'art.
- Pour connaître l'année et le mois de fabrication, les caractéristiques techniques et les paramètres, consulter l'étiquette de marquage.
- Die Anleitungen müssen strengstens befolgt werden, damit ein korrekter und sicherer Betrieb gewährleistet werden kann. Dieses Merkblatt für zukünftige Einsatzmöglichkeiten aufbewahren. Falls Probleme irgendwelcher Art auftreten sollten, bitte den Lieferanten informieren.
- Das Etikett, welches sich auf der Verpackung befindet, muss gut aufbewahrt werden, da es auf diese Art und Weise im Falle von Reklamationen möglich ist, den Warenposten der jeweiligen Produktion ausfindig zu machen.
- Am Produkt dürfen keinesfalls Änderungen vorgenommen werden. Jede einzelne Änderung lässt die Garantie definitiv erlischen und kann dazu führen, dass das Produkt eine Gefahr darstellt.
- Das Unternehmen DISANO ILLUMINAZIONE S.p.A. übernimmt keinerlei Haftung für Schäden, die durch ein Produkt verursacht werden, das nicht gemäß den Anleitungen montiert worden ist.
- Die Installation der Produkte muss fachgerecht durchgeführt werden.
- In Bezug auf das Produktionsjahr, Eigenschaften und Parameter siehe Kennzeichnungen auf der Etikette.
- Siga atentamente las instrucciones a fin de garantizar un funcionamiento correcto y seguro.
- Conserve esta hoja para necesidades futuras. En caso de problemas, póngase en contacto con el proveedor.
- Conserve la etiqueta de embalaje para permitir localizar el lote de producción en caso de reclamación.
- El producto no ha de modificarse. Cualquier cambio anula la garantía y puede hacer peligroso el producto.
- DISANO ILLUMINAZIONE S.p.A. declina toda responsabilidad por daños provocados por un producto de su marca si no se ha montado con arreglo a las instrucciones.
- La instalación de los productos tiene que realizarse cumpliendo con todos los requisitos.
- Para el año y el mes de producción, características y parámetros, véase la etiqueta de marcado.
- Seguir as instruções com a máxima atenção para garantir um funcionamento correto e seguro.
- Guardar este folheto de instruções para futuras consultas. Face a qualquer problema, contactar o seu fornecedor.
- Conservar a etiqueta da embalagem a fim de permitir, em caso de reclamação, a identificação do lote de produção.
- O produto não deve ser modificado. Qualquer modificação efetuada anula a garantia e pode tornar o produto perigoso.

A DISANO ILLUMINAZIONE S.p.A. não assume nenhuma responsabilidade devida a danos causados pela montagem não correspondente às instruções de qualquer um dos seus produtos.

- A montagem dos produtos deve ser feita de acordo com as normas específicas.
- Para o ano e o mês de fabrico, para as características e os parâmetros, favor consultar a etiqueta de marcação.
- Чтобы гарантировать правильную и безопасную работу изделий, строго придерживайтесь инструкции
- Сохраняйте этот листок для последующего использования .
- При возникновении каких-либо проблем обращайтесь к поставщику .
- Сохраняйте упаковочный ярлык для отслеживания партии изделий в случае возникновения претензий .
- Запрещается вносить изменения в изделия . Любое изменение делает гарантию недействительной и может сделать изделие опасным.
- DISANO ILLUMINAZIONE S.p.A. снимает с себя ответственность за любой ущерб, причиненный вследствие нарушения инструкции по монтажу своей продукции .
- Установка изделий должна быть выполнена безукоризненно .
- Год и месяц выпуска, характеристики и параметры указаны на маркировочной этикет ке.
- Замена питающего кабеля осуществляется только квалифицированным персоналом .
- Aby zagwarantować prawidłowe i bezpieczne funkcjonowanie urządzenia należy dokładnie przestrzegać zaleceń.
- Przechowywać instrukcję w celu wykorzystania jej w przyszłości. W przypadku wystąpienia ewentualnych problemów należy skontaktować się z dostawcą urządzenia.
- Przechowywać etykietę opakowania, aby umożliwić odszukanie partii produkcji w przypadku składania reklamacji.
- Nie modyfikować produktu. Wszelkie modyfikacje powodują unieważnienie gwarancji i mogą sprawić, że jego używanie będzie niebezpiecz ne.

Firma DISANO ILLUMINAZIONE S.p.A. zrzeka się wszelkiej odpowiedzialności za szkody spowodowane przez wżane produkty, zainstalowane w sposób niezgodny z zaleceniami.

- Instalację produktów należy przeprowadzić zgodnie z zasadami sztuki.
- Aby sprawdzić rok i miesiąc produkcji, właściwości i parametry należy przeczytać etykietę z oznakowaniem.

09/17 EAC 81779168 PORDOI CE D076/20E