Panasonic

solutions chauffage & refroidissement

FICHE PRODUIT

Unité extérieure CU-4Z68TBE

Unité extérieure Multi Z Deluxe • R32

Puissance frigorifique	kW	6,80 (1,90 - 8,80)
EER 1)	W/W	4,39 (5,59 - 3,56)
SEER 2)		8,00 A++
Pdesign (refroidissement)	kW	6,8
Puissance absorbée (refroidissement)	kW	1,55 (0,34 - 2,47)
Consommation annuelle d'énergie 3)	kWh/a	298
Puissance calorifique	kW	8,50 (3,00 - 10,60)
Puissance calorifique à -7°C	kW	4,45
COP 1)	W/W	4,47 (5,17 - 3,96)
SCOP 2)		4,20 A+
Pdesign à -10°C	kW	5,8
Puissance absorbée (chauffage)	kW	1,90 (0,58 - 2,68)
Consommation annuelle d'énergie 3)	kWh/a	1933

Unité extérieure : CU-4Z68TBE

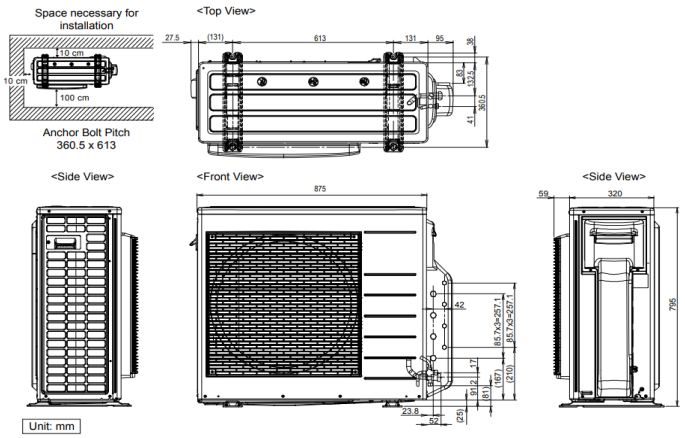

Pression sonore dB(A)	Froid (Fort)	49
	Chaud (Fort)	50
Poids net	kg	72

Connexions éléctriques

Alimentation électrique	V	230
Calibre disjoncteur courbe D	A	20
Puissance éléctrique d'entrée en froid	kW	1,55
Puissance éléctrique d'entrée en chaud	kW	1,90
Intensité de fonctionnement Froid/Chai	A	7,00/8,60

Tuyauteries frigorifiques

Diamètre tuyaux frigorifiques	Liquide Gaz	1/4 (6,35) 3/8 (9,52)
Longueur de liaisons mini-maxi	m	3-25
Plage de longueur de tuyauterie totale	m	6-60
Dénivelé maximum	m	15
Charge initiale en fluide (R32)	kg/T	2,10 / 1,418
Longueur pré-chargée	m	30
Plage de fonctionnement	Froid Min/Max	-10 ~ +46
	Chaud Min/Max	-15 ~ +24

Assistance et commandes de pièces détachées
N° HOTLINE : 0 892 183 184 (0,8 € /min)
hotline.pro@panasonicproclub.com

Données non contractuelles fournies à titre indicatif

Retrouvez l'ensemble des spécifications et documentations sur le Panasonic
PRO Club
www.panasonicproclub.com/FR_fr

Suivez-nous sur les réseau sociaux
www.aircon.panasonic.eu/FR_fr/