TOOL P18+ SPIT

EXPLODED VIEW/VUE ÉCLATÉE

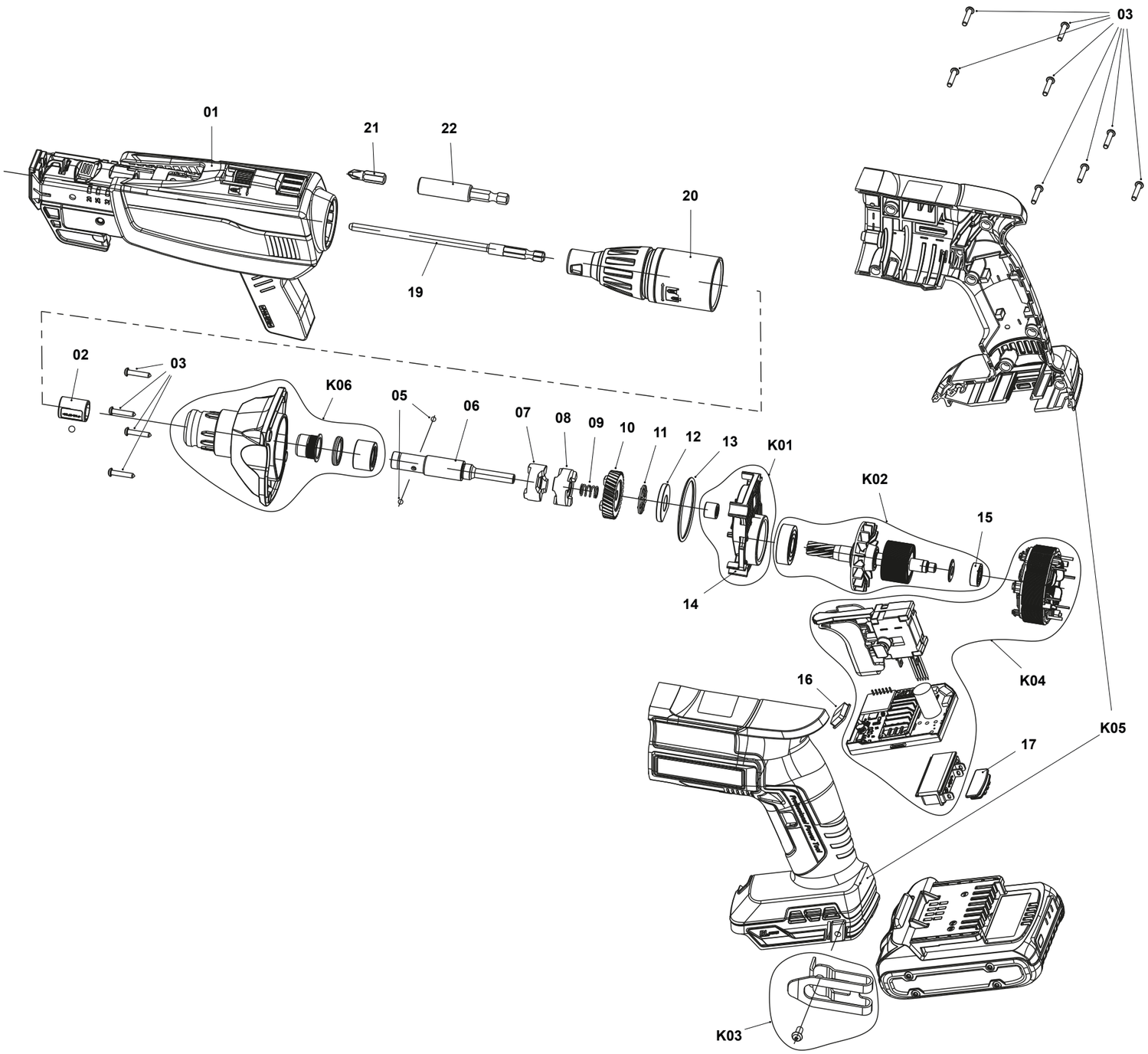

REP	CODE	DESIGNATION	DESCRIPTION
01	054626	Magasin automatique	Auto feeder
02	653204	Bague	Holder sleeve
03	653255	Vis M3x16	+Pan HD tap screw
05	653209	Bille acier	Steel ball
06	653210	Arbre	Spindle
07	653211	Embrayage (B)	Clutch (B)
08	653212	Embrayage (A)	Clutch (A)
09	653213	ressort d'embrayage	Clutch spring
10	653214	Pignon	Gear
11	653215	Palier	Axial bearing
12	653257	Rondelle	Washer
13	653276	Joint Torique	O-Ring
14	653398	Plaque intermédiaire	Inner cover
15	653399	Roulement	Ball Bearing
16	653400	Couvre-Led	Led Cover
17	653338	Amortisseur Batterie	Rubber damper
19	054628	Embout (132mm)	Autofeeder bit (132mm)
20	653251	Manchon réglable	Depth gauge assembly
21	653252	Embout court	Bit
22	653253	Porte Embout	Bit holder
KIT 01	653401	Ens. Plaque intermédiaire	Inner cover kit
KIT 02	653402	Kit Induit	Rotor assembly
KIT 03	653403	Kit crochet	Hook kit
KIT 04	653404	Sous ensemble électronique	Cont+Stator sub assembly
KIT 05	653405	Sous ensemble poignées	Housing sub assembly
KIT 06	653406	Carter d'engrenage	Gear cover assembly