DPX

- Disjoncteur
- Circuit breaker
- Leistungsschalter
- Interruptore
- Interruttore
- Disjuntor
- αυτόματη ασφάλεια
- Wyłącznik
- Devre kesici

legrand®

DPX 250

NT 80002L

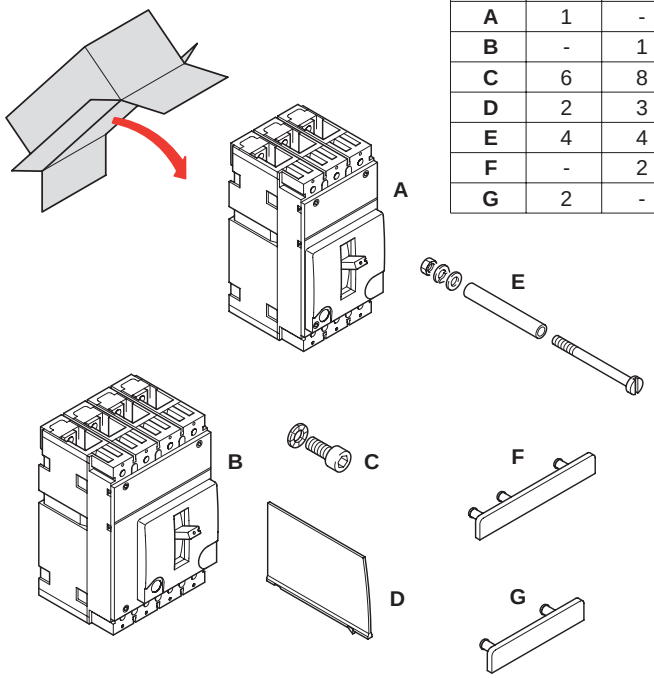

	3P	4P
A	1	-
B	-	1
C	6	8
D	2	3
E	4	4
F	-	2
G	2	-

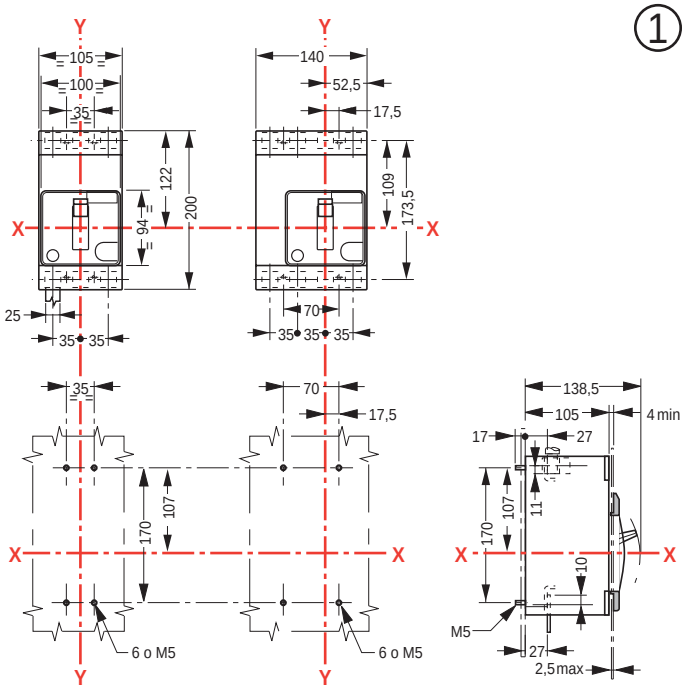

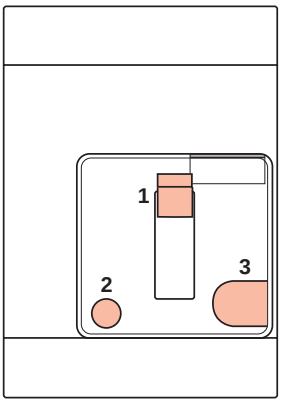

2

1) Manette de commande
2) Bouton de test mécanique
3) Réglage des déclencheur

1) Operating handle
2) Push-to-trip button formechanical checking
3) Setting of releases

1) Betätigungshebel
2) Prüftaste für mechanische Kontrolle
3) Einstellung

1) Maneta de accionamiento
2) Pulsador de prueba para la verificación mecanica
3) Regulación

1) Leva di comando
2) Tasto di prova meccanica
3) Regolazione

1) Manete de comando
2) Botão de teste mecânico
3) Regulação

1) Μοχλός χειρισμών
2) Μπουτόν για μηχανικό έλεγχο
3) Ρύθμιση θερμικών στοιχείων

1) Dźwignia załączająca
2) Przycisk testu mechanicznego
3) Regulacja wyzwalaczy

1) Kumanda kolu
2) Mekanik test düğmesi
3) Açma ayarı

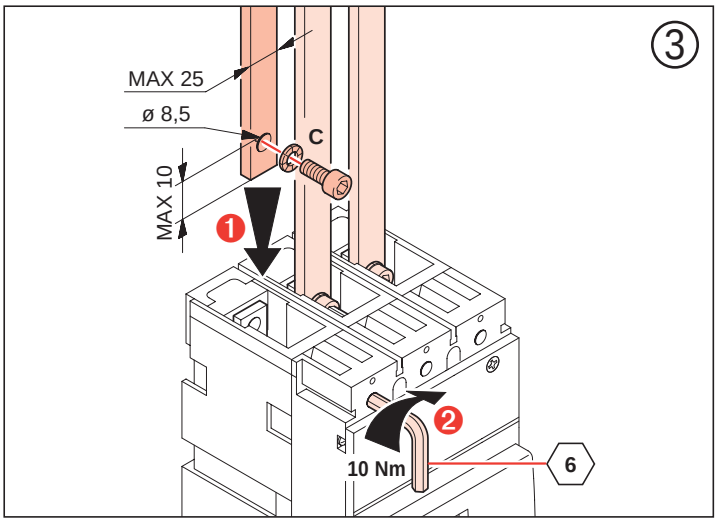

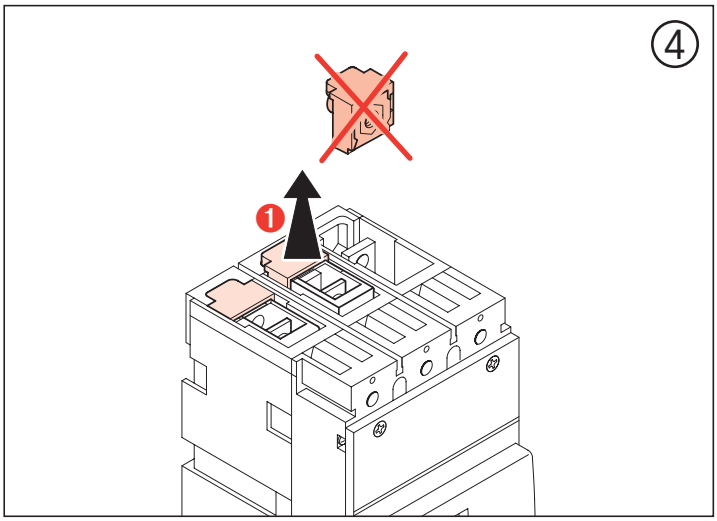

12/2000 GF

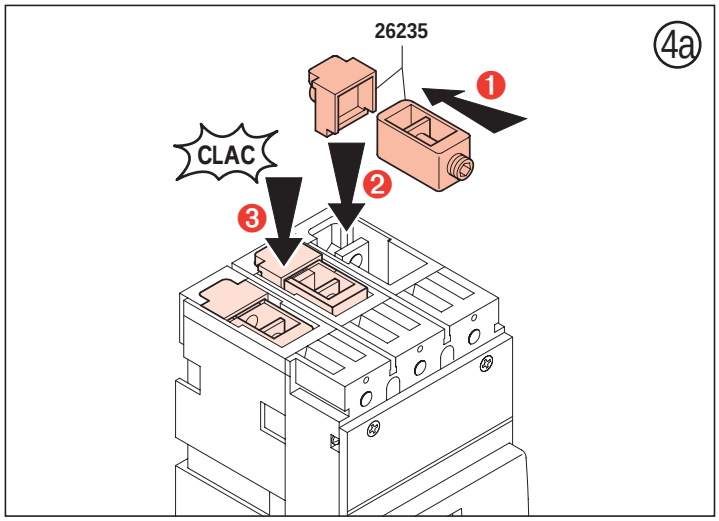
4a
26235
CLAC
1
2
3

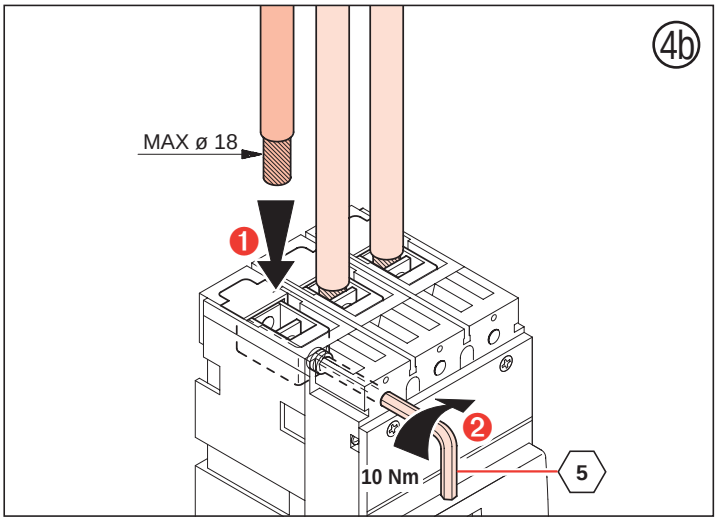
4b
MAX ø 18
1
2
10 Nm
5

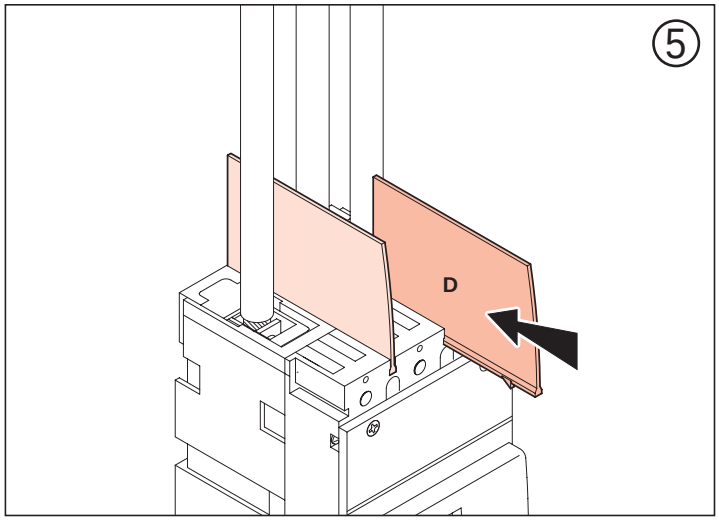
5
D

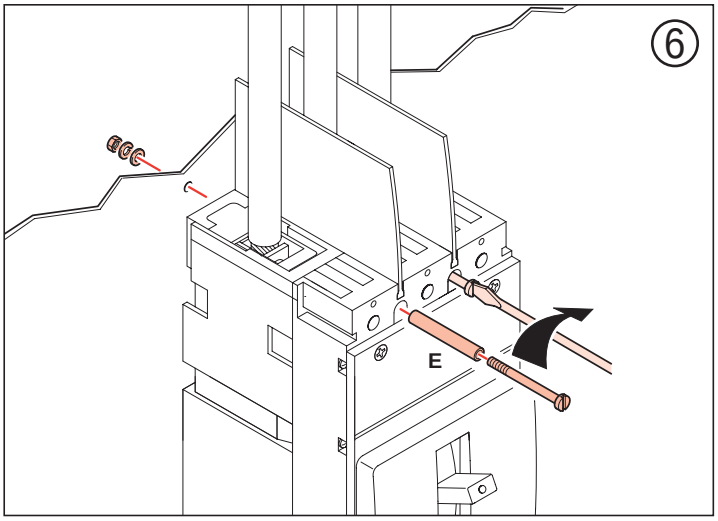
6
E

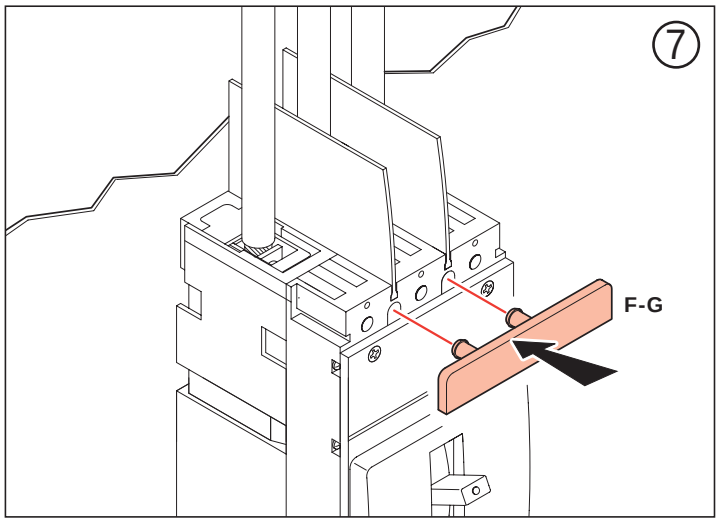
7
F-G

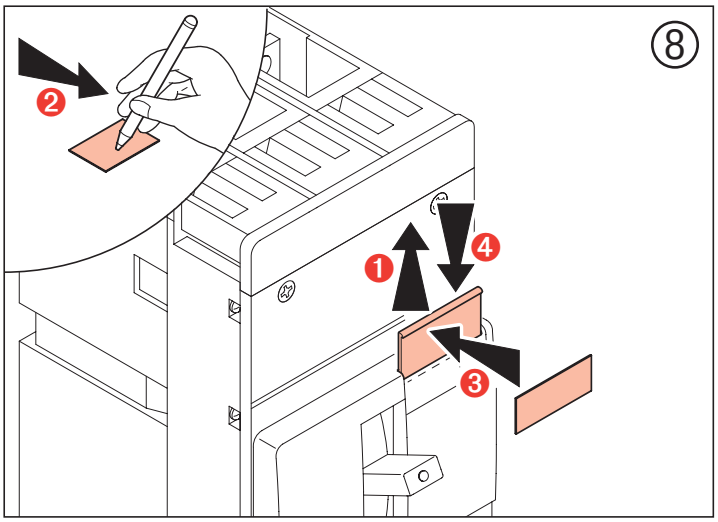
8
2
1
4
3