Avenida dos Carinás, 762-loja 1

ÁREA TOTAL: 28.83 m² • **ÁREA DE MORADIA:** 28.83 m² • **PISOS:** 1 • **QUARTOS:** 4

▼ Andar Térreo

ÁREA TOTAL: 28.83 m² • **ÁREA DE MORADIA:** 28.83 m² • **QUARTOS:** 4

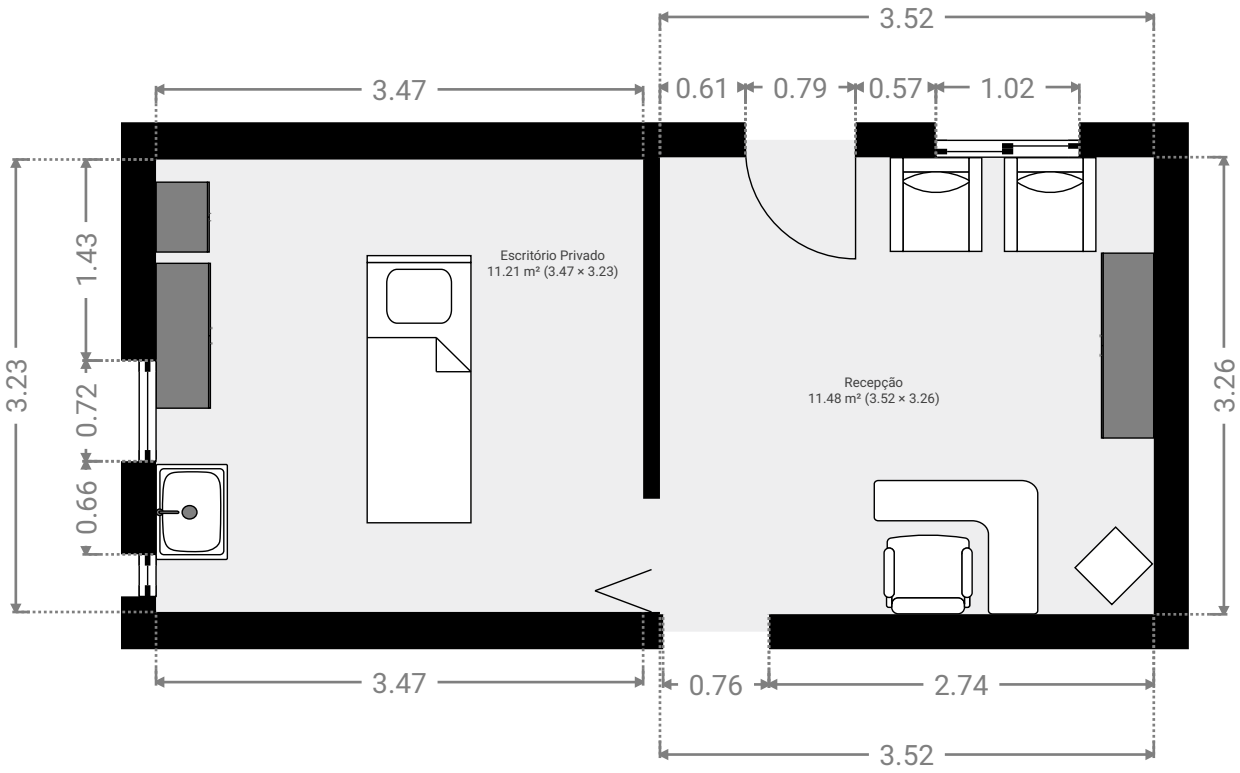

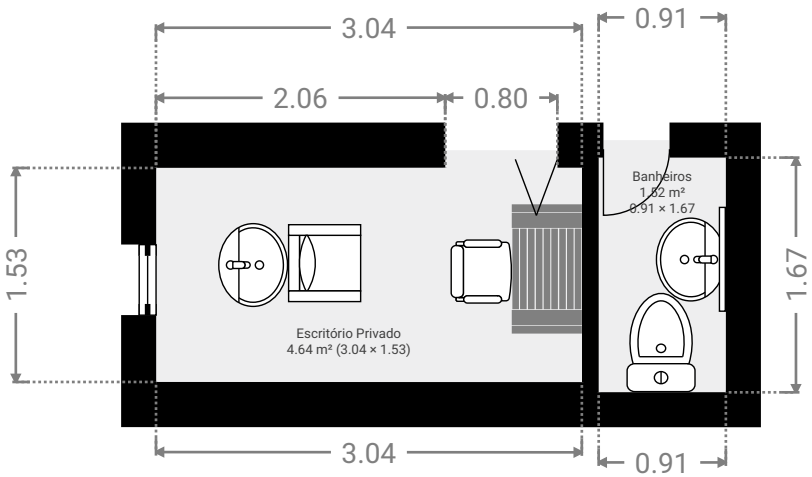

ESTA PLANTA É FORNECIDA SEM QUALQUER TIPO DE GARANTIA. SENSOPIA ESTÁ ISENTA DE QUALQUER GARANTIA, INCLUINDO, SEM LIMITAÇÕES,GARANTIAS DE SATISFAÇÃO E PRECISÃO DAS MEDIDAS.

0.0 0.5 1.0 1.5 2.0 2.5m

1:54