SONY

5-045-381-**11**(1)

Heliriba
Pailgasis garsiakalbis
Stieņa skaļrunis

Viitejuhend	EE
Trumpasis vadovas	LT
Uzziņu rokasgrāmata	LV

https://rd1.sony.net/help/ht/2079/h_zz/

©2022 Sony Corporation
https://www.sony.net/

* 5 0 4 5 3 8 1 1 1 * (1)

HT-S2000 Model: YY2079C

Eesti | Heliriba

Enne seadme kasutamist külastage kindlasti järgmist URL-i ja lugege lõppkasutaja litsentsilepingut (EULA). Lepingu sisu kehtib ka seadmega ühendatud kõlaritele (saadaval eraldi), välja arvatud juhul, kui nendele kõlaritele kehtib eraldi litsentsileping.
https://rd1.sony.net/help/vs/el22/h_zz/

Model: YY2079C

Sõna „toode" viitab selles dokumendis seadmele või selle tarvikutele.

Ärge paigaldage toodet kinnisesse kohta, nagu raamaturiiul või sisseehitatud kapp.

Tuleohu vähendamiseks ärge katke seadme õhuava ajalehe, laudlina, kardina või muu sarnasega. Ärge kasutage seadet lahtise leegi (nt põlevad küünlad) läheduses.

Tule- või elektrilöögiohu vähendamiseks ärge asetage toote lähedusse esemeid, millest võib vedelikku tilkuda või pritsida, ega pange sellele vedelikuga täidetud anumaid, näiteks vaase.

Vahelduvvooluadapter on vahelduvvooluvõrgus seni, kuni seda pole seinakontaktist eemaldatud, isegi kui seade ise on välja lülitatud.

Kuna AC-adapteri põhipistikut kasutatakse AC-adapteri vooluvõrgust eemaldamiseks, ühendage see hõlpsasti juurdepääsetavasse vahelduvvoolukontakti. Kui märkate selle töös hälbeid, eemaldage põhipistik kohe vahelduvvoolukontaktist.

Kaugjuhtimispult
ETTEVAATUST!
Aku/patarei asendamisel valet tüüpi akuga/patareiga tekib plahvatuse oht.
Kõrvaldage kasutatud aku/patareid vastavalt kohalikele reeglitele ja eeskirjadele.

Vältige patareide või akude pikaajalist kokkupuudet liigse kuumusega, nagu päikesepaiste, tuli vms.

See toode (sh lisatarvikud) sisaldab magnetit/magneteid, mis võivad häirida südamestimulaatoreid, vesipea raviks kasutatavaid programmeeritavaid šuntventiile ja muid meditsiiniseadmeid. Ärge asetage seda toodet inimeste lähedusse, kes neid meditsiiniseadmeid kasutavad. Kui te ise kasutate selliseid meditsiiniseadmeid, konsulteerige enne toote kasutamist oma arstiga.

Nimeplaat ja tähtis ohutusteave asuvad järgmiste seadmete alusküljel.
- Heliriba
- AC-adapter

Toodet on kontrollitud ja see vastab elektromagnetilise ühilduvuse eeskirjade piirangutele, kui kasutatakse alla 3 meetri pikkust ühenduskaablit.

CE-tähistuse kehtivus on piiratud ainult nende riikidega/piirkondadega, kus see õiguslikult kehtib, peamiselt Euroopa Majanduspiirkonna riikides/piirkondades ja Šveitsis.
UKCA-tähistuse kehtivus on piiratud ainult nende riikidega/piirkondadega, kus see õiguslikult kehtib, peamiselt Ühendkuningriigis.

Selle toote on valmistanud Sony Corporation või see on valmistatud Sony Corporationi nimel.
EL-i ja Ühendkuningriigi maaletooja: Sony Europe B.V.
Küsimused EL-i importijale või toote ühilduvuse kohta Euroopas tuleb saata tootja volitatud esindajale järgmisel aadressil: Sony Belgium, bijkantoor van Sony Europe B.V., Da Vincilaan 7-D1, 1930 Zaventem, Belgium.
Päringud Ühendkuningriigi maaletoojale või toote ühilduvusega Ühendkuningriigis seotud päringud tuleb saata tootja volitatud esindajale: Sony Europe B.V., The Heights, Brooklands, Waybridge, Surrey KT13 0XW, United Kingdom.

Teave soovitatud kaablite kohta
Arvutite ja/või välisseadmetega ühendamiseks tuleb kasutada korralikult varjestatud ja maandatud kaableid ja pistikuid.

Sony Corporation teatab käesolevaga, et see seade vastab direktiivile 2014/53/EL.
ELi vastavusdeklaratsiooni terviktekst on saadaval järgmisel aadressil:
https://compliance.sony.eu

Sellega kinnitab Sony Corporation, et see seade vastab Ühendkuningriigis kehtivatele seadusjärgsetele nõuetele.
Ühilduvusdeklaratsiooni täistekst on saadaval järgmisel internetiaadressil:
https://compliance.sony.co.uk

Selle raadioseadme puhul kehtivad riikides BE, BG, CZ, DK, DE, EE, IE, EL, ES, FR, HR, IT, CY, LV, LT, LU, HU, MT, NL, AT, PL, PT, RO, SI, SK, FI, SE, UK, IS, LI, NO, CH, AL, BA, MK, MD, RS, ME, XK, TR, UK (NI) alljärgnevad kasutuselevõtu piirangud või kasutuse volitamise nõuded.
Sagedusriba 5150–5350 MHz on mõeldud ainult siseruumides kasutamiseks.

Vanade patareide/akude ning elektri- ja elektroonikaseadmete käitlemine (kehtib Euroopa Liidus ja teistes riikides, kus on eraldi kogumissüsteemid)
See sümbol tootel, akul või pakendil näitab, et toodet ja akut ei tohi olmejäätmetena käidelda.
Teatud akudel võidakse kasutada seda sümbolit koos keemilise sümboliga. Plii (Pb) keemiline sümbol lisatakse, kui aku sisaldab rohkem kui 0,004% pliid. Tagades toodete ja patareide/akude korrektse utiliseerimise, aitate hoida ära võimalikke keskkonda ja tervist mõjutavaid negatiivseid tagajärgi, mis võivad tekkida jäätmete ebakorrektse käitlemise tulemusel. Materjalide taaskasutamine aitab säästa loodusressursse. Toodete puhul, mis nõuavad ohutuse, jõudluse või andmete terviklikkuse tagamiseks alalist ühendust sisseehitatud akuga, tohib akut vahetada ainult kvalifitseeritud hoolduspersonal. Aku ning elektri- ja elektroonikaseadmete korrektseks käitlemiseks viige tooted kasutusea lõppedes sobivasse kogumispunkti, kus tagatakse elektri- ja elektroonikaseadmete taaskasutus. Kõigi teiste akude puhul vaadake jaotist, kus räägitakse aku ohutust eemaldamisest tootest. Viige aku sobivasse kogumispunkti, kus tagatakse vanade akude taaskasutus. Täpsema teabe saamiseks toote või aku taaskasutamise kohta võtke ühendust kohaliku omavalitsuse, jäätmekäitluspunkti või kauplusega, kust selle toote või aku ostsite.

See seade tuleb paigaldada ja seda tohib kasutada nii, et kiirgur on inimese kehast vähemalt 20 cm kaugusel.

Ribakõlari kinnitamine seinale

Märkus
- Valige kruvid (pole kaasas), mis sobivad seina materjali ja stabiilsusega. Sein võib olenevalt materjalist kahjustada saada.
- Kinnitage kruvid korralikult seinatalale.
- Paigaldage ribakõlar tugevdatud seinale horisontaalselt.
- Tellige paigaldamine Sony edasimüüjalt või litsentsitud töövõtjalt ja pöörake paigaldamisel erilist tähelepanu ohutusele.
- Sony ei vastuta valest paigaldamisest, seina ebastabiilsusest, valest kruvide paigaldamisest, looduskatastroofidest jms tingitud õnnetuste ega kahjustuste eest.
- Ohutuse tagamiseks on ribakõlari paigaldamiseks vaja vähemalt kahte inimest.

1 Pange valmis kaks kruvi (pole kaasas), mis sobivad ribakõlari tagaküljel olevate seinakinnituse aukudega.

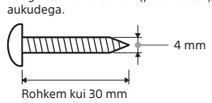

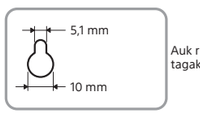

Auk ribakõlari tagaküljel

2 Joondage SEINALE PAIGALDAMISE ŠABLOONILE (kaasas) trükitud teksti „↑ ① TV CENTER LINE" kohal olev vertikaalne joon teleri laiuse keskkohaga.

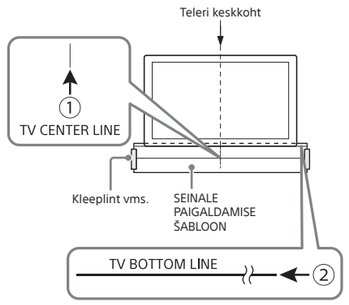

3 Joondage SEINALE PAIGALDAMISE ŠABLOONILE trükitud tekst „← ② TV BOTTOM LINE" teleri alumise äärega, seejärel kinnitage SEINALE PAIGALDAMISE ŠABLOON poes müüdava teibiga vms seinale.
4 Keerake 1. etapis valmis pandud kruvid märgitud kohtadesse SEINALE PAIGALDAMISE ŠABLOONILE trükitud joonel „← ③ SCREW LINE".

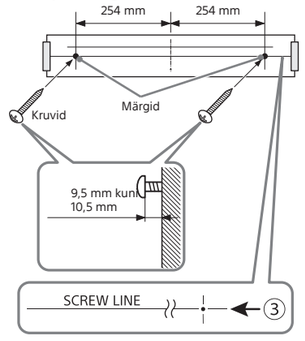

5 Eemaldage SEINALE PAIGALDAMISE ŠABLOON.
6 Ühendage kaablid ribakõlariga.
① Ühendage HDMI-kaabel (kaasas) ribakõlari HDMI OUT (TV (eARC/ARC)) pistikuga.
② Ühendage vahelduvvooluadapter (kaasas) ribakõlari DC IN liidesega ja seejärel vahelduvvoolu toitejuhe (kaasas) vahelduvvooluadapteriga.

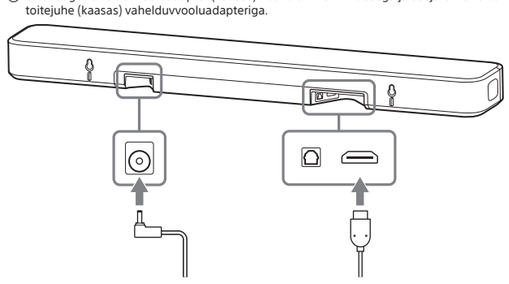

Märkus
- Kui teie teler ei ühildu eARC- ega ARC-ga, ühendage HDMI-kaablile (kaasas) lisaks optiline digitaalkaabel (pole kaasas).
- Teavet teleriühenduste kohta vaadake spikrist.

7 Riputage ribakõlar kruvidele.
Joondage ribakõlari tagaküljel olevad augud kruvidega, seejärel riputage ribakõlar kahe kruvi abiga seinale.

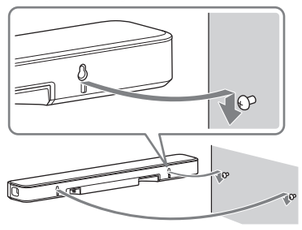

Märkus
- SEINALE PAIGALDAMISE ŠABLOONI seinale kinnitamisel jälgige, et see oleks täiesti sirge.
- Jätke ribakõlari ja teleri vahele paigaldades vähemalt 70 mm vaba ruumi.

8 Ühendage HDMI-kaabel (kaasas) teleri HDMI IN pistikuga.
9 Ühendage ribakõlariga ühendatud vahelduvvoolu toitejuhe vahelduvvooluvõrgu pistikupesaga.

Litsentsid
- Dolby, Dolby Atmos, Dolby Audio ja kahe D-ga sümbol on ettevõtte Dolby Laboratories Licensing Corporation kaubamärgid.
  Toodetud ettevõtte Dolby Laboratories litsentsi alusel. Konfidentsiaalsed avaldamata teosed. Autoriõigus © 1992–2021 Dolby Laboratories. Kõik õigused kaitstud.
- DTSi patente vt veebisaidilt http://patents.dts.com.
  Toodetud ettevõtte DTS, Inc. litsentsi alusel. DTS, DTS:X ja logo DTS:X on ettevõtte DTS, Inc. registreeritud kaubamärgid või kaubamärgid USA-s ja teistes riikides. © 2022 DTS, Inc. KÕIK ÕIGUSED KAITSTUD.
- See toode on kaitstud ettevõtte Microsoft Corporation teatud intellektuaalse omandi õigustega. Sellise tehnoloogia kasutamine või levitamine väljaspool seda toodet on ilma Microsofti või volitatud Microsofti tütarettevõtte litsentsita keelatud.
- See toode sisaldab tarkvara, mida Sony kasutab selle autoriõiguse omanikuga sõlmitud litsentsilepingu alusel. Tarkvara autoriõiguse omaniku nõudmisel oleme kohustatud klientidele lepingu sisu avalikustama. Minge järgmisele aadressile ja lugege litsentsi sisu kirjeldust.
  https://rd1.sony.net/help/ht/sl/v1/23/
- Tootega kaasasolev tarkvara sisaldab autoriõigusega tarkvara, mis on litsentsitud GPLi/LGPLi alusel, ja muid litsentse, mis vajavad juurdepääsu lähtekoodile. Te võite leida asjakohase, GPL/LGPLiga (ja teiste litsentsidega) nõutud lähtekoodi järgmiselt veebiaadressilt.
  Võite saada GPLiga/LGPLiga nõutud lähtekoodi meilt füüsilisel andmekandjal kolme aasta vältel pärast selle toote teile tarnimist, kui esitate taotlusvormi alljärgnevale veebiaadressile.
  See pakkumine kehtib kõigile, kes sellele teabele ligi pääsevad.
  https://oss.sony.net/Products/Linux/
  Pange tähele, et Sony ei saa vastata ühelegi küsimusele selle lähtekoodi sisu kohta.

Muude osapoolte pakutavate teenustega seotud lahtiütlus
- Kolmandate osapoolte pakutavaid teenuseid võidakse ette teatamata muuta, eemaldada või need lõpetada. Sony ei vastuta selliste olukordade eest.

Ettevaatusabinõud
- Enne seadme kasutamist veenduge, et seadme talitluspinge oleks sama mis teie kohalikul toiteallikal. Talitluspinge on toodud seadme all asuval sildil.
- Kaasasolev vahelduvvooluadapter on valmistatud ainult selle seadme jaoks. Seda ei tohi kasutada koos teiste seadmetega.
- Kui te ei plaani seadet pikalt kasutada, eemaldage vahelduvvoolu toitejuhe vahelduvvooluvõrgu pistikupesast. Vahelduvvoolu toitejuhet eemaldades hoidke alati pistikust. Ärge tõmmake kunagi juhtmest.
- Vahelduvvoolu toitejuhet (toiteallikas) tohib vahetada ainult kvalifitseeritud hooldustöökojas.

Paigutus
- Kui seadmesse peaks sattuma mingeid esemeid või vedelikku, tõmmake seade seinakontaktist välja ja laske seade enne kasutamist kvalifitseeritud tehnikul üle kontrollida.
- Ärge asetage seadet soojusallikate lähedale ega kohta, kus on otsene päikesevalgus, palju tolmu või mehaaniline põrutuste võimalus.
- Seadme kõlaritel puudub magnetiline varjestus. Ärge asetage seadme peale ega lähedale magnetkaarte.
- Ärge asetage seadme ümber muid metallesemeid peale teleri. Juhtmeta funktsioonid võivad muutuda ebastabiilseks.
- Seadme kuumenemine kasutuse ajal ei ole talitlushäire.
- Paigutage seade kohta, kus on piisav ventilatsioon ülekuumenemise takistamiseks ja seadme tööea pikendamiseks.
- Olge ettevaatlik seadme asetamisel spetsiaalselt töödeldud (vahatatud, õlitatud, poleeritud jne) pinnale, kuna sinna võib tekkida plekke või värv võib pleekida.

Seadme hooldamine
- Puhastage seadet pehme kuiva lapiga. Ärge kasutage abrasiivset svammi, küürimispulbrit või lahustit (nt alkoholi või bensiini).

BLUETOOTH®-side
- BLUETOOTH-seadmest kiirguvad mikrolained võivad mõjutada elektrooniliste meditsiiniseadmete tööd. Õnnetuste vältimiseks lülitage see seade ja muud BLUETOOTH-seadmed järgmistes kohtades välja.
  – Haiglates, rongides eelisõigusistmete lähedal, kergestisüttivate gaasidega keskkonnas, automaatsete uste või tuletõrjealarmide lähedal.

BLUETOOTH- ja traadita kohtvõrgu (LAN) funktsiooni sisse-/väljalülitamine
- BLUETOOTH- ja traadita kohtvõrgu (LAN) funktsiooni väljalülitamiseks puudutage ja hoidke all seadme nuppe ⏻ (sisend) ja ᛒ (BLUETOOTH) umbes 5 sekundit. Esipaneeli ekraanil kuvatakse tekst [BT POWER] (Bluetoothi toide) ja seejärel kiri [OFF] (Väljas).
- BLUETOOTH- ja traadita kohtvõrgu (LAN) funktsiooni sisselülitamiseks puudutage ja hoidke all seadme nuppe ⏻ (sisend) ja ᛒ (BLUETOOTH) umbes 5 sekundit. Esipaneeli ekraanil kuvatakse tekst [BT POWER] (Bluetoothi toide) ja seejärel kiri [ON] (Väljas).

Muu teave
- Funktsiooni [Auto Standby] (Automaatne ooterežiim) inaktiveerimine suurendab toote energiatarbimist.
- Ühendades seadme internetiga, kasutage ruuterit (ADSL-modem või optilise kaabli otsa paigaldatud seade, millel on internetiteenuse pakkuja võimaldatud ruuterifunktsioon, või Wi-Fi-pääsupunkt). Kui loote internetiga ühenduse ilma ruuterita, siis võib esineda turvaprobleem. Kui te ei ole kindel, kas seinapesas oleval võrgukaablil on ruuterifunktsioon, siis pöörduge kortermaja halduri või internetiteenuse pakkuja poole.
- Kui teil on seadme kohta küsimusi või probleeme, mida selles juhendis ei käsitleta, võtke ühendust Sony lähima edasimüüjaga.

Kaubamärgid
- Windows Media on ettevõtte Microsoft Corporation registreeritud kaubamärk või kaubamärk Ameerika Ühendriikides ja/või teistes riikides.
- BLUETOOTH®-i sõnamärk ja logod on ettevõttele Bluetooth SIG, Inc. kuuluvad registreeritud kaubamärgid ning ettevõte Sony Group Corporation ja selle tütarettevõtted kasutavad neid litsentsi alusel.
- Mõisted HDMI™ ja HDMI High-Definition Multimedia Interface ning HDMI logo on ettevõtte HDMI Licensing Administrator, Inc. kaubamärgid või registreeritud kaubamärgid.

Kõik teised kaubamärgid on nende vastavate omanike kaubamärgid või registreeritud kaubamärgid.
Selles juhendis ei ole märke TM ja ® määratletud.

Tehnilised andmed

Heliriba (HT-S2000)

Võimendi
VÄLJUNDVÕIMSUS (nominaal)
Eesmine vasak + eesmine parem kõlariplokk: 37 W + 37 W (6 oomi juures, 1 kHz, 1% THD)
Keskmised kõlariplokid: 37 W (6 oomi, 1 kHz, 1% THD)
Bassikõlari plokid: 37 W + 37 W (6 oomi juures, 100 Hz, 1% THD)
VÄLJUNDVÕIMSUS (etalon)
Eesmine vasak / eesmine parem kõlariplokk: 50 W (kanali kohta 6 oomi, 1 kHz juures)
Keskmised kõlariplokid: 50 W (6 oomi, 1 kHz)
Bassikõlari plokid: 50 W (kanali kohta, 6 oomi, 100 Hz)

HDMI
Liitmik
Tüüp A (19 viiguga)

USB (ainult teeninduseks)
Port FOR SERVICE
A-tüüpi (USB-mäluseadme ühendamiseks)

Traadita kohtvõrk (LAN)
Sidesüsteem
IEEE 802.11 a/b/g/n/ac
Sagedusriba
2,4 GHz, 5 GHz

Bluetooth
Sidesüsteem
BLUETOOTHi tehniliste andmete versioon 5.2
Sagedusriba
2,4 GHz riba (2,4000–2,4835 GHz)

Üldine teave
Nõuded toitele
Alalisvool 25 V (kui kasutatakse kaasasolevat vahelduvvooluadapterit, mis on ühendatud 100–240 V (vahelduvvool) ja 50/60 Hz toiteallikaga)
Elektritarbimine
Sees: 42,0 W
Seade [Network/Bluetooth Standby] (Võrgu/Bluetoothi ooterežiim) on sisse lülitatud: vähem kui 2,0 W
Seade [Network/Bluetooth Standby] (Võrgu/Bluetoothi ooterežiim) on välja lülitatud: vähem kui 0,5 W
Tootel on ruuterifunktsioon, mis suudab edastada heliandmeid Wi-Fi kaudu teisele Sony seadmele.
Mõõtmed* (ligikaudu) (l/k/s)
800 mm × 64 mm × 124 mm
* Eenduvate osadeta
Kaal (ligik.)
3,7 kg

Vahelduvvooluadapter
Tootja nimi või kaubamärk: Sony Corporation
Kaubanduslik registrinumber: 7010401045660
Aadress: 1-7-1 Konan Minato-ku Tokyo, 108-0075 Jaapan
Mudeli identifikaator: AC-509C
Sisendpinge: 100–240 V
Vahelduvvoolusisendi sagedus: 50/60 Hz
Väljundpinge, väljundvool, väljundvõimsus: 25,0 V alalisvool, 2,0 A, 50,0 W
Keskmine aktiivne tõhusus: 88,0%
Tõhusus madala koormusega (10 %): 79,0%
Elektritarbimine koormuseta: 0,21 W

Juhtmeta saatja/vastuvõtja jaotis
Sidesüsteem
Juhtmevaba heli tehniliste andmete versioon 4.0
Sagedusriba
5 GHz

Komplekti kuuluvad
- Heliriba (1)
- Kaugjuhtimispult (1)
- Patarei R03 (suurus AAA) (2)
- SEINALE PAIGALDAMISE ŠABLOON (1)
- HDMI-kaabel (toetatav spetsifikatsioon on võrdne Ethernetiga kiire HDMI-kaabliga) (1)
- Vahelduvvooluadapter (1), vahelduvvoolu toitejuhe (1)
- Viitejuhend (see juhend)

Disain ja tehnilised andmed võivad ette teatamata muutuda.

Raadiosagedusribad ja maksimaalne väljundvõimsus

	Sagedusriba	Maksimaalne väljundvõimsus
Bluetooth	2400–2483,5 MHz	< 9,9 dBm
Wireless LAN	2400–2483,5 MHz	< 19,99 dBm
	5150–5250 MHz	< 22,99 dBm
	5250–5350 MHz	< 19,99 dBm
	5470–5725 MHz	< 19,99 dBm
	5725–5850 MHz	< 13,98 dBm
Juhtmeta kõlar	5150–5250 MHz	< 22,99 dBm
	5250–5350 MHz	< 19,99 dBm
	5470–5600 MHz	< 19,99 dBm
	5650–5725 MHz	< 19,99 dBm
	5725–5850 MHz	< 13,98 dBm

Lietuviškai | Pailgasis garsiakalbis

Prieš naudodami įrenginį būtinai prisijunkite toliau nurodytu URL adresu ir perskaitykite galutinio naudotojo licencijos sutartį (GNLS). Sutarties turinys taikomas ir garsiakalbiams (parduodami atskirai), kurie jungiami prie įrenginio (nebent šiems garsiakalbiams taikoma atskira licencijos sutartis).
https://rd1.sony.net/help/vs/el22/h_zz/

Model: YY2079C

Terminas „gaminys" šiame dokumente apibūdina įrenginį arba jo priedus.

Neįrenkite gaminio ankštoje erdvėje, pvz., knygų lentynoje arba uždaroje spintelėje.

Siekiant sumažinti gaisro pavojų, neuždenkite įrenginio ventiliacijos angos laikraščiais, staltiesėmis, užuolaidomis ir pan. Saugokite įrenginį nuo atviros liepsnos (pvz., degančių žvakių).

Kad nesukeltumėte gaisro ir nepatirtumėte elektros smūgio, saugokite, kad ant gaminio nelašėtų skystis, jo neaptaškykite ir ant jo nedėkite daiktų su skysčiu, pvz., vazų.

Kintamosios srovės adapteris nėra atjungtas nuo kintamosios srovės šaltinio (maitinimo tinklo), kol yra įjungtas į elektros lizdą, net jei yra išjungtas.

Kintamosios srovės adapteris nuo elektros tinklo atjungiamas kintamosios srovės adapterio kištuku, todėl adapterį įjunkite į lengvai pasiekiamą kintamosios srovės elektros lizdą. Sutrikus adapterio veikimui nedelsdami atjunkite jį nuo kintamosios srovės elektros lizdo.

Nuotolinio valdymo įrenginiui
DĖMESIO
Įdėjus netinkamą maitinimo elementą gali įvykti sprogimas.
Panaudotus maitinimo elementus išmeskite vadovaudamiesi vietinėmis taisyklėmis ir teisės aktais.

Saugokite maitinimo elementus (maitinimo elementų pakuotę arba įdėtus maitinimo elementus) nuo ilgai trunkančio didelio karščio, pvz., tiesioginių saulės spindulių, ugnies ir pan.

Šiame gaminyje (įskaitant priedus) yra magnetas (-ų), kuris (-ie) gali kelti trikdžius širdies stimuliatoriams, programuojamiems šuntavimo vožtuvams hidrocefalijai gydyti ar kitiems medicininiams prietaisams. Nelaikykite šio gaminio prie asmenų, naudojančių tokius medicininius prietaisus. Jei turite kokį nors medicininį prietaisą, prieš naudodami ši gaminį pasitarkite su gydytoju.

Duomenų lentelė ir svarbi saugos informacija yra toliau nurodytų įrenginių apatinėje dalyje:
- pailgojo garsiakalbio;
- kintamosios srovės adapteris.

Šis įrenginys yra patikrintas ir atitinka Elektromagnetinio suderinamumo (EMS) teisės aktuose apibrėžtas normas, kai naudojamas trumpesnis nei 3 m jungiamasis kabelis.

CE ženklai galioja tik tose šalyse / regionuose, kuriuose jie teisėtai taikomi, daugiausia EEE (Europos ekonominės erdvės) šalyse / regionuose ir Šveicarijoje.
UKCA ženklai galioja tik tose šalyse / regionuose, kuriuose jie teisėtai taikomi, daugiausia JK.

Šis gaminys buvo pagamintas bendrovėje „Sony Corporation" arba jos užsakymu.
ES ir JK importuotojas: „Sony Europe B. V."
Užklausas ES importuotojui arba dėl gaminio tinkamumo Europoje reikia siųsti gamintojo įgaliotajam atstovui „Sony Belgium", bijkantoor van Sony Europe B.V., Da Vincilaan 7-D1, 1930 Zaventem, Belgija.
Užklausas JK importuotojui arba dėl gaminio atitikties JK reikalavimams siųskite gamintojo įgaliotam atstovui, Sony Europe B.V., The Heights, Brooklands, Weybridge, Surrey KT13 0XW, Jungtinė Karalystė.

Apie rekomenduojamus kabelius
Jungiant su pagrindiniais kompiuteriais ir (arba) išoriniais įtaisais, būtina naudoti tinkamai ekranuotus ir įžemintus laidus bei jungtis.

Šiuo dokumentu „Sony Corporation" patvirtina, kad ši įranga atitinka 2014/53/ES direktyvos reikalavimus.
Visas ES atitikties deklaracijos tekstas yra saugomas šiuo adresu:
https://compliance.sony.eu

Šiuo dokumentu „Sony Corporation" patvirtina, kad ši įranga atitinka JK įstatymų numatytus reikalavimus.
Visas atitikties deklaracijos tekstas yra saugomas šiuo adresu:
https://compliance.sony.co.uk

Toliau nurodyti šios radijo ryšio įrangos naudojimo arba leidimo ją naudoti reikalavimų apribojimai taikomi BE, BG, CZ, DK, DE, EE, IE, EL, ES, FR, HR, IT, CY, LV, LT, LU, HU, MT, NL, AT, PL, PT, RO, SI, SK, FI, SE, UK, IS, LI, NO, CH, AL, BA, MK, MD, RS, ME, XK, TR, UK (NI):
5 150–5 350 MHz diapazonas galimas tik naudojant patalpoje.

Panaudotų baterijų ir nebereikalingos elektros bei elektroninės įrangos išmetimas (taikoma Europos Sąjungoje ir kitose šalyse, kuriose yra atskiros surinkimo sistemos)
Šis ant gaminio, maitinimo elemento arba jo pakuotės esantis simbolis reiškia, kad gaminio ir maitinimo elemento negalima išmesti kaip buitinių atliekų. Ant kai kurių maitinimo elementų kartu su šiuo simboliu gali būti nurodytas ir cheminio elemento simbolis. Švino (Pb) cheminio elemento simbolis yra nurodomas, jeigu baterijoje yra daugiau negu 0,004 % švino. Tinkamai utilizuodami šiuos gaminius ir maitinimo elementus padėsite išvengti neigiamo poveikio aplinkai ir žmogaus sveikatai, kurį gali sukelti netinkamas atliekų tvarkymas. Perdirbant medžiagas tausojami gamtos ištekliai. Jei dėl saugumo, veikimo ar duomenų vientisumo priežasčių gaminiams reikalingas nuolatinis ryšys su integruotu maitinimo elementu, maitinimo elementą gali pakeisti tik kvalifikuotas techninio aptarnavimo specialistas. Siekiant užtikrinti, kad maitinimo elementai bei elektros ir elektroninė įranga būtų tvarkomi tinkamai, pasibaigus šių gaminių eksploatavimo laikui atiduokite juos į elektros ir elektroninės įrangos perdirbimo surinkimo skyrių. Informacijos apie kitus maitinimo elementus rasite skyriuje, kuriame rašoma, kaip saugiai iš gaminio išimti maitinimo elementą. Maitinimo elementus atiduokite į panaudotų maitinimo elementų surinkimo skyrių, kad vėliau jie būtų perdirbti. Jei reikia išsamesnės informacijos apie šio gaminio arba maitinimo elemento perdirbimą, kreipkitės į vietos valdžios instituciją, buitinių atliekų šalinimo tarnybą arba į parduotuvės, kurioje įsigijote šį gaminį arba maitinimo elementą, darbuotoją.

Šis įrenginys turi būti montuojamas ir naudojamas taip, kad spinduolis būtų bent 20 cm atstumu nuo žmogaus kūno.

Pailgojo garsiakalbio montavimas prie sienos

Pastaba
- Pagal sienos medžiagą ir tvirtumą pasirinkite tinkamus varžtus (nepridedami). Atsižvelgiant į sienos medžiagą yra galimybė sieną pažeisti.
- Gerai priveržkite varžtus sienos sijoje.
- Pakabinkite pailgąjį garsiakalbį horizontaliai ant sustiprintos sienos.
- Dėl montavimo kreipkitės į „Sony" pardavėją arba licencijuotą rangovą, be to, ypatingą dėmesį montuojant reikia skirti saugumui.
- „Sony" neatsako už nelaimingus atsitikimus arba žalą, patirtą dėl netinkamo montavimo, nepakankamo sienos tvirtumo, netinkamo varžtų įsukimo arba stichinių nelaimių ir t. t.
- Dėl saugumo pailgojo garsiakalbio kabinimo darbus reikia atlikti dviese ar su kelių žmonių pagalba.

1 Paruoškite du pailgojo garsiakalbio gale esančioms angoms tinkamus varžtus (nepridėti).

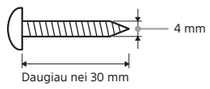

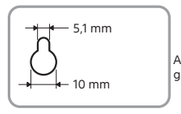

Anga galinėje pailgojo garsiakalbio dalyje

2 Vertikalią liniją virš „↑ ① TV CENTER LINE" (nurodyta ant pridedamo TVIRTINIMO PRIE SIENOS ŠABLONO) sulygiuokite su televizoriaus pločio centru.

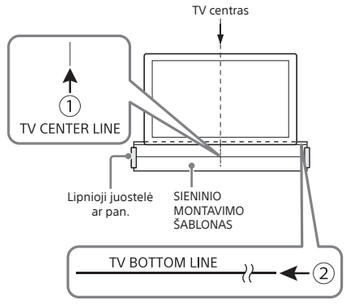

3 „← ② TV BOTTOM LINE" (nurodyta ant pridedamo TVIRTINIMO PRIE SIENOS ŠABLONO) sulygiuokite su televizoriaus apačia ir priklijuokite TVIRTINIMO PRIE SIENOS ŠABLONĄ prie sienos rinkoje parduodama lipniąja juostele ar pan.
4 Įsukite 1 žingsnyje paruoštus varžtus gerai juos priverždami varžtų vietose, nurodytose „← ③ SCREW LINE" ant TVIRTINIMO PRIE SIENOS ŠABLONE.

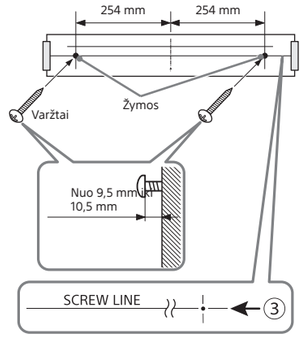

5 Nuimkite TVIRTINIMO PRIE SIENOS ŠABLONĄ.
6 Prijunkite laidus prie pailgojo garsiakalbio.
① Prijunkite HDMI kabelį (pridedamas) prie lizdo HDMI OUT (TV (eARC/ARC) pailgojo garsiakalbio gale.
② Prijunkite kintamosios srovės adapterį (pridedamas) prie kontakto DC IN pailgojo garsiakalbio gale, tada kintamosios srovės maitinimo laidą (maitinimo laidą) (pridedamas) prijunkite prie kintamosios srovės adapterio.

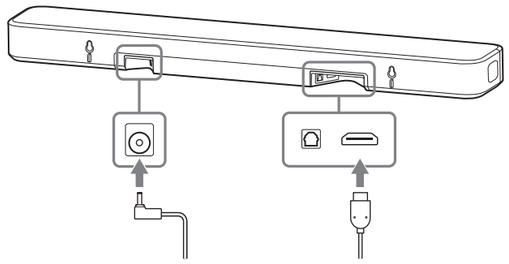

Pastaba
- Jei jūsų televizorius nesuderinamas su eARC arba ARC, be HDMI kabelio (pridedamas) prijunkite ir optinį skaitmeninį kabelį (nepridedamas).
- Informacija apie televizoriaus jungtis pateikiama pagalbos vadove.

7 Pakabinkite pailgąjį garsiakalbį ant varžtų.
Sulygiuokite užpakalinėje pailgojo garsiakalbio dalyje esančias angas su varžtais ir pakabinkite garsiakalbį ant dviejų varžtų.

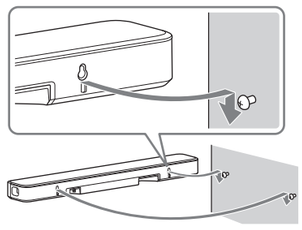

Pastaba
- Klijuodami TVIRTINIMO PRIE SIENOS ŠABLONĄ ant sienos jį visiškai išlyginkite.
- Pailgąjį garsiakalbį montuokite 70 mm ar didesniu atstumu nuo TV.

8 Prijunkite HDMI kabelį (pridedamas) prie televizoriaus lizdo HDMI IN.
9 Prie pailgojo garsiakalbio prijungtą kintamosios srovės maitinimo laidą (maitinimo laidą) prijunkite prie kintamosios srovės lizdo (maitinimo tinklo).

Licencijos

- „Dolby“, „Dolby Atmos“, „Dolby Audio“ ir dvigubos D raidės simbolis yra „Dolby Laboratories Licensing Corporation“ prekių ženklai.
  Pagaminta pagal „Dolby Laboratories“ suteiktą licenciją. Konfidencialūs nepublikuoti leidiniai. Autorių teisės priklauso © „Dolby Laboratories“, 1992–2021. Visos teisės saugomos.
- Informaciją apie DTS patentus rasite adresu http://patents.dts.com.
  Pagaminta pagal „DTS, Inc.“ licenciją. DTS, DTS:X ir DTS:X logotipas yra registruotieji „DTS, Inc.“ prekių ženklai arba prekių ženklai Jungtinėse Valstijose ir (arba) kitose šalyse. © „DTS, Inc.“, 2022. VISOS TEISĖS SAUGOMOS
- Šį gaminį saugo tam tikros „Microsoft Corporation“ intelektinės nuosavybės teisės. Be „Microsoft“ arba įgaliotosios „Microsoft“ dukterinės bendrovės licencijos draudžiama naudoti tokią technologiją ne šiame gaminyje arba ją platinti.
- Šiame gaminyje yra programinė įranga, kuria „Sony“ naudoja pagal licencijavimo sutartį su tos programinės įrangos autoriaus teisių savininku. Mes esame įpareigoti sutarties turinį paskelbti klientams, jei to reikalauja programinės įrangos autoriaus teisių savininkas. Apsilankykite toliau pateiktu URL adresu ir perskaitykite licencijos turinį.
  https://rd1.sony.net/help/ht/sl/v1/23/
- Šiame gaminyje įdiegtoje programinėje įrangoje naudojama autorių teisių saugoma programinė įranga, kuriai licencija suteikta pagal GPL/LGPL ir kitas licencijas, pagal kurias gali būti reikalaujama suteikti prieigą prie šaltinio kodo. Atitinkamo šaltinio kodo kopiją, kaip to reikalaujama pagal GPL/LGPL (ir kitas licencijas), rasite apsilankę šiuo URL adresu.
  Šaltinio kodą, kaip reikalaujama pagal GPL/LGPL, iš mūsų galite gauti fizinėje laikmenoje per trejus metus po paskutinio šio gaminio pristatymo, pateikę užpildytą prašymo formą šiuo URL adresu.
  Šiuo pasiūlymu galite pasinaudoti visi gavę šią informaciją.
  https://oss.sony.net/Products/Linux/
  Atkreipkite dėmesį, kad „Sony“ negali atsakyti į užklausas dėl pirminio programinės įrangos teksto turinio.

Atsakomybės ribojimas dėl trečiųjų šalių siūlomų paslaugų

- Trečiųjų šalių siūlomos paslaugos gali būti keičiamos, sustabdytos ar nutrauktos iš anksto neįspėjus. Tokiais atvejais „Sony“ neprisiima jokios atsakomybės.

Atsargumo priemonės

- Prieš naudodami įrenginį patikrinkite, ar darbinė įtampa atitinka vietinio maitinimo tiekimo šaltinio įtampą. Darbinė įtampa nurodyta duomenų lentelėje įrenginio apačioje.
- Pridedamas kintamosios srovės adapteris yra skirtas tik šiam įrenginiui. Jo negalima naudoti su jokiais kitais įrenginiais.
- Atjunkite kintamosios srovės (maitinimo) laidą nuo sieninio kintamosios srovės lizdo, jei neketinate įrenginio naudoti ilgą laiką. Atjungdami kintamosios srovės maitinimo laidą (maitinimo laidą) visada imkite už kištuko. Niekada netraukite už laido.
- Kintamosios srovės maitinimo laidą (maitinimo tinklo laidą) galima pakeisti tik atitinkančioje reikalavimus taisykloje.

Vieta

- Jei į korpusą pateko koks nors daiktas arba skysčio, atjunkite įrenginį ir prieš toliau naudodami duokite jį patikrinti kvalifikuotiems specialistams.
- Nelaikykite įrenginio šalia karščio šaltinių arba tiesioginių saulės spindulių apšviestose vietose, taip pat ten, kur daug dulkių ar galimas mechaninis poveikis.
- Šie įrenginio garsiakalbiai nėra magnetiškai apsaugoti. Ant įrenginio ar šalia jo nedėkite magnetinių kortelių.
- Aplink įrenginį nestatykite metalinių daiktų, išskyrus televizorių. Belaidžio ryšio funkcijos gali būti nestabilios.
- Veikdamas įrenginys įkaista, bet tai nėra veikimo sutrikimas.
- Įrenginį laikykite tinkamai vėdinamoje vietoje, kad jis neperkaistų ir būtų ilgiau tinkamas naudoti.
- Ant specialiai paruoštų (vaškuotų, alyvuotų, poliruotų ir pan.) paviršių įrenginį dėkite atsargiai, nes gali atsirasti dėmių arba pakisti paviršių spalva.

Įrenginio priežiūra

- Įrenginį valykite minkšta sausa šluoste. Nenaudokite šiurkščios šluostės, valymo miltelių arba tirpiklio, pvz., alkoholio ar benzino.

Apie BLUETOOTH® ryšius

- BLUETOOTH įrenginio skleidžiamos mikrobangos gali paveikti elektroninių medicininių įrenginių veikimą. Kad neįvyktų nelaimingų atsitikimų, toliau nurodytomis aplinkybėmis išjunkite šį įrenginį ir kitus BLUETOOTH įrenginius:
  – Ligoninėse, netoli prioritetinių vietų traukinyje, vietose, kuriose yra degių dujų, netoli automatinių durų arba priešgaisrinių signalizacijų.

BLUETOOTH ir belaidžio LAN funkcijų įjungimas / išjungimas

- Ant įrenginio palieskite ir apie 5 sek. palaikykite ⏻ (įvestis) ir ✱ (BLUETOOTH), kad BLUETOOTH ir belaidžio LAN funkcijas išjungtumėte. Priekinio skydelio ekrane pasirodo užrašas [BT POWER], tada – užrašas [OFF].
- Ant įrenginio palieskite ir apie 5 sek. palaikykite ⏻ (įvestis) ir ✱ (BLUETOOTH), kad BLUETOOTH ir belaidžio LAN funkcijas įjungtumėte. Priekinio skydelio ekrane pasirodo užrašas [BT POWER], tada – užrašas [ON].

Kitos pastabos

- Išjungus funkciją [Auto Standby] padidės gaminio energijos sąnaudos.
- Prijungdami įrenginį prie interneto naudokite kelvedį (ADSL modemą arba optinį linijos atšaukimo įrenginį turintį kelvedžio funkciją per interneto paslaugų tiekėją ar „Wi-Fi“ prieigos tašką). Jei prie interneto prijungsite nenaudodami maršruto parinktuvo, gali kilti saugos problemų. Jei nežinote, ar tinklo sieninis lizdas turi maršruto parinktuvo funkciją, kreipkitės į namo administratorių ar savo interneto tiekėją.
- Jei kilo su šiuo įrenginiu susijusių klausimų ar problemų, neaptartų šiame vadove, pasitarkite su artimiausiu „Sony“ pardavėju.

Prekių ženklai

- „Windows Media“ yra „Microsoft Corporation“ registruotasis prekių ženklas arba prekių ženklas JAV ir (arba) kitose šalyse.
- BLUETOOTH® žodinis ženklas ir logotipai yra registruotieji prekių ženklai, priklausantys „Bluetooth SIG, Inc.“, kuriuos „Sony Group Corporation“ ir jos valdomos įmonės naudoja pagal licenciją.
- Sąvokos „HDMI™“, „HDMI High-Definition Multimedia Interface“ ir HDMI logotipas yra „HDMI Licensing Administrator, Inc.“ prekių ženklai arba registruotieji prekių ženklai.

Visi kiti prekių ženklai ir registruotieji prekių ženklai yra jų savininkų prekių ženklai arba registruotieji prekių ženklai. Šiame vadove ženklai TM ir ® nėra apibrėžti.

Specifikacijos

Pailgasis garsiakalbis (HT-S2000)

Stiprintuvo skyrius

IŠVESTIES GALIA (nominali)
Priekinis kairysis + priekinis dešinysis garsiakalbiai: 37 W + 37 W (esant 6 omams, 1 kHz, 1 % THD)
Centriniai garsiakalbiai: 37 W (esant 6 omams, 1 kHz, 1 % THD)
Žemųjų dažnių garsiakalbiai: 37 W + 37 W (esant 6 omams, 100 Hz, 1 % THD)
IŠVESTIES GALIA (norminė)
Priekinis kairysis / priekinis dešinysis garsiakalbiai: 50 W (vienam kanalui, esant 6 omams, 1 kHz)
Centriniai garsiakalbiai: 50 W (esant 6 omams, 1 kHz)
Žemųjų dažnių garsiakalbiai: 50 W (vienam kanalui, esant 6 omams, 100 Hz)

HDMI dalis

Jungtis
A tipo (19 kontaktų)

USB dalis (naudojama tik techninei priežiūrai)

Prievadas FOR SERVICE
A tipas (USB atmintinei prijungti)

Belaidis LAN

Ryšių sistema
IEEE 802.11 a/b/g/n/ac
Dažnių diapazonas
2,4 GHz, 5 GHz

BLUETOOTH skyrius

Ryšių sistema
BLUETOOTH specifikacijos 5.2 versija
Dažnių diapazonas
2,4 GHz diapazonas (2,4000–2,4835 GHz)

Bendroji informacija

Su maitinimu susiję reikalavimai
25 V nuolatinė srovė (naudojant pridedamą kintamosios srovės adapterį, prijungtą prie 100 V–240 V, 50 Hz/60 Hz kintamosios srovės maitinimo šaltinio)
Energijos sąnaudos
On: 42,0 W
[Network/Bluetooth Standby] nustatyta kaip ON: Mažiau nei 2,0 W
[Network/Bluetooth Standby] nustatyta kaip OFF: Mažiau nei 0,5 W
Šiame gaminyje yra kelvedžio funkcija, kuri garso duomenis per „Wi-Fi“ gali perduoti į kitą „Sony“ garso gaminį.
Apytiksliai matmenys* (plotis / aukštis / gylis)
800 mm × 64 mm × 124 mm
* Be išsikišusių dalių
Apytikslis svoris
3,7 kg

Kintamosios srovės adapteris

Gamintojo pavadinimas arba prekių ženklas: Sony Corporation
Įmonės kodas: 7010401045660
Adresas: 1-7-1 Konan Minato-ku Tokyo, 108-0075 Japonija
Modelio identifikatorius: AC-509C
Įvesties įtampa: 100–240 V
Įvesties kintamosios srovės dažnis: 50/60 Hz
Išvesties įtampa – išvesties srovė – išvesties galia: 25,0 Vdc – 2,0 A – 50,0 W
Vidutinis aktyvumas veikiant: 88,0 %
Efektyvumas esant mažai apkrovai (10 %): 79,0 %
Energijos sąnaudos be apkrovos: 0,21 W

Belaidis siųstuvas / imtuvas

Ryšių sistema
Belaidžio garso specifikacijos 4.0 versija
Dažnių diapazonas
5 GHz

Pridedami elementai

- „Sound Bar“ garsiakalbis
- Nuotolinio valdymo pultas (1)
- R03 (AAA dydžio) maitinimo elementas (2)
- SIENINIO MONTAVIMO ŠABLONAS (1)
- HDMI laidas (palaiko specifikacijas, prilygstančias didelės spartos HDMI kabeliui su eternetu) (1)
- AC kintamosios srovės adapteris (1), kintamosios srovės maitinimo laidas (maitinimo laidas) (1)
- Trumpasis vadovas (šis vadovas)

Dizainas ir specifikacijos gali būti keičiami be išankstinio įspėjimo.

Radijo dažnių diapazonas ir didžiausia išvesties galia

	Dažnių diapazonas	Didžiausia išvesties galia
BLUETOOTH	2 400–2 483,5 MHz	< 9,9 dBm
Belaidis LAN	2 400–2 483,5 MHz	< 19,99 dBm
	5 150–5 250 MHz	< 22,99 dBm
	5 250–5 350 MHz	< 19,99 dBm
	5 470–5 725 MHz	< 19,99 dBm
	5 725–5 850 MHz	< 13,98 dBm
Belaidis garsiakalbis	5 150–5 250 MHz	< 22,99 dBm
	5 250–5 350 MHz	< 19,99 dBm
	5 470–5 600 MHz	< 19,99 dBm
	5 650–5 725 MHz	< 19,99 dBm
	5 725–5 850 MHz	< 13,98 dBm

Latviešu — Stieņa skaļrunis

Pirms ierīces lietošanas noteikti atveriet tālāk norādīto URL un izlasiet lietotāja licences līgumu (EULA). Līguma saturs attiecas arī uz skaļruņiem (pieejami atsevišķi), kas pievienoti ierīcei (ja vien šiem skaļruņiem nav atsevišķa licences līguma).
https://rd1.sony.net/help/vs/el22/h_zz/

Model: YY2079C

Termins "produkts" šajā dokumentā attiecas uz ierīci vai tās piederumiem.

Neuzstādiet produktu norobežotā vietā, piemēram, grāmatplauktā vai iebūvētā skapītī.

Lai samazinātu aizdegšanās risku, nenosedziet ierīces ventilācijas atveri ar avīzēm, galdautiem, aizkariem u. c. priekšmetiem. Nepakļaujiet ierīci atklātas liesmas avotu (piemēram, aizdegtas sveces) iedarbībai.

Lai samazinātu aizdegšanās vai strāvas trieciena risku, nepakļaujiet šo izstrādājumu pilienu vai šļakatu iedarbībai, kā arī nenovietojiet uz izstrādājuma ar šķidrumu pildītus priekšmetus, piemēram, vāzes.

Kamēr maiņstrāvas adapteris ir pievienots sienas ligzdai, tas no maiņstrāvas avota (elektroenerģijas tīkla) netiek atvienots pat tad, ja ierīce ir izslēgta.

Tā kā maiņstrāvas adaptera atvienošanai no elektroenerģijas tīkla tiek izmantota maiņstrāvas adaptera galvenā kontaktdakša, pievienojiet to viegli pieejamai maiņstrāvas ligzdai. Ja darbībā ievērojat kaut ko neparastu, nekavējoties atvienojiet no maiņstrāvas ligzdas.

Tālvadības pults
PIESARDZĪBAS PASĀKUMI
Ievietojot nepareiza tipa bateriju, iespējama sprādzienbīstamība.
Atbrīvojieties no izlietotajām baterijām saskaņā ar vietējiem noteikumiem.

Nepakļaujiet baterijas (bateriju komplektu vai ierīci ar ievietotām baterijām) ilglaicīgam pārmērīgam karstumam, piemēram, saules stariem, ugunij vai tamlīdzīgi.

Šajā izstrādājumā (kā arī piederumos) ir magnēts(-i), kas var ietekmēt kardiostimulatoru, programmējamu vārstuļu hidrocefālijas ārstēšanai vai citu medicīnas ierīču darbību. Nenovietojiet šo izstrādājumu tādu personu tuvumā, kuras izmanto šāda veida medicīnas ierīces. Konsultējieties ar ārstu pirms šāda izstrādājuma izmantošanas, ja jūs lietojat kādu no minētajām medicīnas ierīcēm.

Nosaukuma plāksnīte un svarīga informācija par drošību atrodas uz šādu ierīču pamatnes:
- skaņas stienis;
- maiņstrāvas adapteris.

Šī ierīce ir pārbaudīta un atbilst EMS noteikumu ierobežojumiem, izmantojot savienojuma kabeli, kas ir īsāks par 3 m.

CE marķējums ir derīgs tikai valstīs/reģionos, kur tā lietošana ir noteikta ar likumu. Galvenokārt tās ir EEZ (Eiropas Ekonomikas zonas) valstis/reģioni un Šveice.
UKCA marķējums ir derīgs tikai valstīs/reģionos, kur tā lietošana ir noteikta ar likumu. Galvenokārt tā ir Apvienotā Karaliste.

Šī izstrādājuma ražotājs ir Sony Corporation (vai arī tas ražots šī uzņēmuma vārdā).
Importētājs ES un AK: Sony Europe B.V.
Jautājumi saistībā ar importētāju ES vai produkta atbilstību Eiropas noteikumiem ir jāuzdod ražotāja pilnvarotajam pārstāvim Sony Belgium, bijkantoor van Sony Europe B.V., Da Vincilaan 7-D1, 1930 Zaventem, Beļģija.
Jautājumi importētājam Apvienotajā Karalistē vai saistībā ar produktu atbilstību Apvienotajā Karalistē jānosūta ražotāja pilnvarotajam pārstāvim Sony Europe B.V., The Heights, Brooklands, Weybridge, Surrey KT13 0XW, Apvienotā Karaliste.

Par ieteicamajiem kabeļiem
Savienojumam ar resursdatoriem un/vai perifērijas ierīcēm ir jāizmanto pareizi ekranēti un iezemēti kabeļi un savienotāji.

Ar šo Sony Corporation paziņo, ka šis aprīkojums atbilst Direktīvai 2014/53/ES.
Pilns ES atbilstības deklarācijas teksts pieejams šeit:
https://compliance.sony.eu

Ar šo Sony Corporation paziņo, ka šis aprīkojums atbilst AK saistošajām noteikumu prasībām.
Pilns atbilstības deklarācijas teksts pieejams šādā tīmekļa vietnē:
https://compliance.sony.co.uk

Šai radio iekārtai attiecībā uz lietošanas sākšanu vai lietošanas pilnvarām BE, BG, CZ, DK, DE, EE, IE, EL, ES, FR, HR, IT, CY, LV, LT, LU, HU, MT, NL, AT, PL, PT, RO, SI, SK, FI, SE, UK, IS, LI, NO, CH, AL, BA, MK, MD, RS, ME, XK, TR, UK (NI) piemērojami šādi ierobežojumi:
5 150 MHz – 5 350 MHz josla ir ierobežota izmantošanai tikai iekštelpās.

Atbrīvošanās no nolietotām baterijām/akumulatoriem, kā arī elektriskām un elektroniskām iekārtām (attiecas uz Eiropas Savienību un citām valstīm ar atsevišķu savākšanas sistēmu)
Šis apzīmējums uz produkta, baterijas vai iepakojuma norāda, ka ar šo izstrādājumu un baterijām nedrīkst rīkoties kā ar mājsaimniecības atkritumiem. Materiālām baterijām šis apzīmējums, iespējams, tiek izmantots kopā ar kādu ķīmisko simbolu. Ja svina saturs baterijās pārsniedz 0,004%, pievienots svina ķīmiskā elementa simbols (Pb). Nodrošinot pareizu atbrīvošanos no šiem produktiem un baterijām, palīdzēsit nepieļaut iespējamo negatīvo ietekmi uz vidi un cilvēku veselību, ko varētu izraisīt neatbilstoša šādu atkritumu apstrāde. Materiālu pārstrāde palīdzēs taupīt dabas resursus. Ja drošības, veiktspējas vai datu integritātes iemeslu dēļ austiņām nepieciešams pastāvīgs savienojums ar iebūvētu bateriju, šādu bateriju drīkst nomainīt tikai kvalificēts servisa speciālists. Lai nodrošinātu pareizu šādas baterijas, kā arī elektriskās vai elektroniskās iekārtas apstrādi, beidzoties produkta kalpošanas laikam, nododiet šos izstrādājumus atbilstošā savākšanas vietā elektrisko un elektronisko iekārtu pārstrādei. Visu pārējo bateriju gadījumā skatiet sadaļu par to, kā no produkta drošī izņemt bateriju. Bateriju nododiet atbilstošā savākšanas vietā izlietoto bateriju pārstrādei. Lai iegūtu papildinformāciju par šī produkta vai baterijas pārstrādi, sazinieties ar vietējo pašvaldību, mājsaimniecības atkritumu apsaimniekotāju vai veikalu, kurā iegādājāties šo produktu vai bateriju.

Šī ierīce ir jāuzstāda un jāizmanto, turot raidītāju vismaz 20 cm no personas ķermeņa.

Stieņa skaļruņa uzstādīšana pie sienas

Piezīme

- Sagatavojiet sienas materiālam un stabilitātei piemērotas skrūves (neietilpst komplektācijā). Atkarībā no sienas materiāla siena var tikt bojāta.
- Stingri iestipriniet skrūves sienas sijā.
- Pakariniet joslas skaļruni horizontāli pie pastiprinātas sienas.
- Uzticiet uzstādīšanu Sony izplatītājam vai licencētam darbuzņēmējam un uzstādīšanas laikā īpašu uzmanību pievērsiet drošībai.
- Sony neatbild par negadījumiem vai bojājumiem, ko izraisījusi nepareiza uzstādīšana, nepietiekama sienas izturība, neatbilstošu skrūvju izmantošana, dabas katastrofas u.c. apstākļi.
- Drošības labad nepieciešams, lai stieņa skaļruni piekarinātu divas vai vairākas personas.

1. Sagatavojiet divas skrūves (neietilpst komplektācijā), kas ir piemērotas uzstādīšanai pie sienas paredzētajiem caurumiem stieņa skaļruņa aizmugurē.

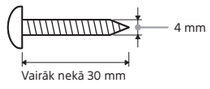

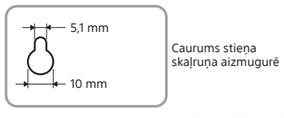

2. Salāgojiet vertikālo līniju virs "↑ ① TV CENTER LINE", kas iespiesta uz SIENAS STIPRINĀJUMA ŠABLONA (iekļauts komplektācijā), ar televizora platuma centru.

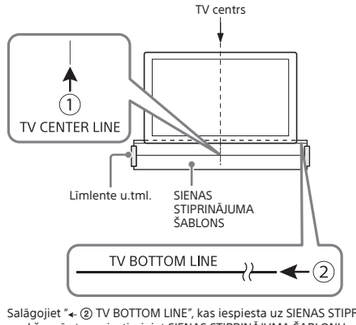

3. Salāgojiet "← ② TV BOTTOM LINE", kas iespiesta uz SIENAS STIPRINĀJUMA ŠABLONA, ar televizora apakšu, pēc tam piestipriniet SIENAS STIPRINĀJUMA ŠABLONU pie sienas, izmantojot komerciāli pieejamu līmlenti, vai citā veidā.
4. Ieskrūvējiet 1. darbībā sagatavotās skrūves attiecīgajās skrūvju atzīmēs uzrakstā "← ③ SCREW LINE", kas iespiests uz SIENAS STIPRINĀJUMA ŠABLONA.

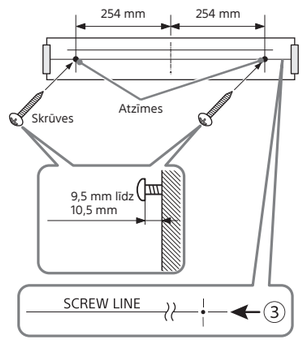

5. Noņemiet SIENAS STIPRINĀJUMA ŠABLONU.
6. Pievienojiet stieņa skaļrunim kabeļus.
   ① Pievienojiet HDMI kabeli (iekļauts komplektācijā) stieņa skaļruņa HDMI OUT (TV (eARC/ARC)) ligzdai.
   ② Pievienojiet maiņstrāvas adapteri (iekļauts komplektācijā) stieņa skaļruņa DC IN ligzdai un pēc tam maiņstrāvas barošanas vadu (elektrības vadu) (iekļauts komplektācijā) maiņstrāvas adapterim.

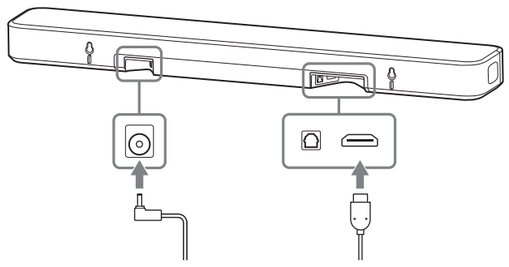

Piezīme

- Ja jūsu televizors nav saderīgs ar eARC vai ARC, pievienojiet optisko digitālo kabeli (nav iekļauts komplektācijā) blakus HDMI kabelim (iekļauts komplektācijā).
- Detalizētu informāciju par televizora iestatījumiem skatiet palīdzības ceļvedī.

7. Uzkariniet stieņa skaļruni uz skrūvēm.
   Salāgojiet caurumus stieņa skaļruņa aizmugurē ar skrūvēm, pēc tam uzkariniet stieņa skaļruni uz abām skrūvēm.

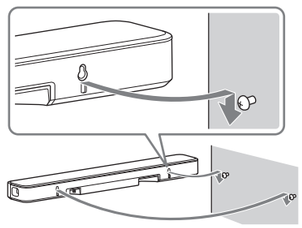

Piezīme

- Stiprinot SIENAS STIPRINĀJUMA ŠABLONU pie sienas, pilnībā to izlīdziniet.
- Stieņa skaļruni uzstādiet vismaz 70 mm vai lielākā attālumā no televizora.

8. Pievienojiet HDMI kabeli (iekļauts komplektācijā) televizora HDMI IN ligzdai.
9. Pievienojiet maiņstrāvas vadu (elektrības vadu), kas savienots ar stieņa skaļruni, maiņstrāvas kontaktligzdai (elektroenerģijas tīklam).

Licences

- Dolby, Dolby Atmos, Dolby Audio un dubultā D simbols ir Dolby Laboratories Licensing Corporation preču zīmes.
  Ražots saskaņā ar Dolby Laboratories licenci. Konfidenciāli nepublicēti darbi.
  Autortiesības © 1992–2021 Dolby Laboratories. Visas tiesības paturētas.
- DTS patentus skatiet vietnē http://patents.dts.com.
  Ražots saskaņā ar DTS, Inc. licenci. DTS, DTS:X un DTS:X logotips ir DTS, Inc. reģistrētas preču zīmes vai preču zīmes Amerikas Savienotajās Valstīs un citās valstīs. © 2022 DTS, Inc. VISAS TIESĪBAS PATURĒTAS.
- Šo izstrādājumu aizsargā noteiktas Microsoft Corporation intelektuālā īpašuma tiesības. Šādas tehnoloģijas lietošana vai izplatīšana ārpus šī izstrādājuma bez Microsoft vai pilnvarotas Microsoft filiāles licences ir aizliegta.
- Šis izstrādājums ietver programmatūru, kuru Sony izmanto, noslēdzot licencēšanas līgumu ar programmatūras autortiesību īpašnieku. Saskaņā ar programmatūras autortiesību īpašnieka prasībām mūsu pienākums ir paziņot šī līguma saturu klientiem. Piekļūstiet norādītajai saitei un iepazīstieties ar licences saturu.
  https://rd1.sony.net/help/ht/sl/v1/23/
- Šajā produktā iekļautā programmatūra satur ar autortiesībām aizsargātu programmatūru, kas ir licencēta saskaņā ar GPL/LGPL un citām licencēm, kurām var būt nepieciešama piekļuve pirmkodam. Attiecīgā pirmkoda kopiju, kā noteikts GPL/LGPL (un citās licencēs), var atrast šādā URL adresē.
  Jūs varat no mums iegūt GPL/LGPL prasīto pirmkodu fiziskā datu nesējā trīs gadus pēc pēdējās šī produkta piegādes, iesniedzot pieteikumu, izmantojot veidlapu šajā URL adresē.
  Šis piedāvājums ir spēkā ikvienam, kurš saņem šo informāciju.
  https://oss.sony.net/Products/Linux/
  Ievērojiet, ka Sony nevar atbildēt vai reaģēt uz vaicājumiem par šī pirmkoda saturu.

Atruna par trešo pušu piedāvātajiem pakalpojumiem

- Trešo pušu piedāvātie pakalpojumi var tikt mainīti, aizturēti vai pārtraukti bez iepriekšēja paziņojuma. Šādos gadījumos Sony neuzņemas nekādu atbildību.

Piesardzības pasākumi

- Pirms darbināt ierīci, pārbaudiet, vai darba spriegums atbilst vietējam barošanas avotam. Darba spriegums ir norādīts uz ierīces pamatnes esošās nosaukuma plāksnītes.
- Piegādātais maiņstrāvas adapteris ir konstruēts tikai šai ierīcei. To nedrīkst lietot kombinācijā ar citām ierīcēm.
- Ja ierīci ilgāku laiku neizmantosiet, maiņstrāvas barošanas vadu (elektrības vadu) pilnībā atvienojiet no maiņstrāvas kontaktligzdas (elektroenerģijas tīkla). Atvienojot maiņstrāvas vadu (elektrības vadu), vienmēr satveriet kontaktdakšu. Nekad nevelciet vadu, nesatverot to aiz kontaktdakšas.
- Maiņstrāvas barošanas vads (elektrības vads) ir jāmaina tikai kvalificētā servisa darbnīcā.

Par novietojumu

- Ja kāds ciets priekšmets vai šķidrums nokļūst ierīcē, atvienojiet ierīci no ligzdas un pirms turpmākas darbināšanas lūdziet to pārbaudīt kvalificētam servisa personālam.
- Neuzstādiet ierīci siltuma avotu tuvumā vai vietās, kas tiek pakļautas tiešai saules gaismas, pārmērīgu putekļu vai mehānisku triecienu iedarbībai.
- Šīs ierīces skaļruņi nav magnētiski ekranēti tipa skaļruņi. Nenovietojiet magnētiskās kartes uz ierīces vai tās tuvumā.
- Nenovietojiet ierīces tuvumā metāla priekšmetus, izņemot televizoru. Bezvadu funkcijas var sākt darboties nestabili.
- Lai gan ierīce darbības laikā uzkarst, tā nav nepareiza darbība.
- Lai nepieļautu ierīces sakaršanu un paildzinātu tās kalpošanas laiku, novietojiet ierīci vietā ar piemērotu ventilāciju.
- Rīkojieties piesardzīgi, ja ierīci novietojat uz īpaši apstrādātas (vaskotas, eļļotas, pulētas utt.) virsmas, jo iespējams, ka tā tiks notraipīta vai zaudēs krāsu.

Kā rūpēties par ierīci

- Tīriet ierīci ar mīkstu, sausu drāniņu. Nelietojiet nekādus abrazīvus materiālus, ķīmiskās tīrīšanas pulveri, kā arī šķīdinātājus, piemēram, spirtu vai benzīnu.

Par BLUETOOTH® sakariem

- Mikroviļņu starojums no BLUETOOTH ierīces var ietekmēt elektronisko medicīnisko ierīču darbību. Izslēdziet šo ierīci un citas BLUETOOTH ierīces tālāk aprakstītajās vietās, jo tās var izraisīt negadījumu.
  – Slimnīcās, blakus speciālajām sēdvietām vilcienā, vietās, kur ir uzliesmojošās gāzes klātbūtne, automātisko durvju tuvumā vai ugunsgrēka trauksmes tuvumā.

BLUETOOTH un bezvadu lokālā tīkla funkcijas ieslēgšana/izslēgšana

- Pieskarieties un 5 sekundes turiet ierīces ⏻ (ievade) un ✱ (BLUETOOTH), lai izslēgtu BLUETOOTH un bezvadu lokālā tīkla funkcijas. Priekšējā paneļa displejā parādās [BT POWER] un pēc tam [OFF].
- Vēlreiz pieskarieties un 5 sekundes turiet ierīces ⏻ (ievade) un ✱ (BLUETOOTH), lai ieslēgtu BLUETOOTH un bezvadu lokālā tīkla funkcijas. Priekšējā paneļa displejā parādās [BT POWER] un pēc tam [ON].

Citas piezīmes

- Deaktivizējot funkciju [Auto Standby], tiks palielināts produkta enerģijas patēriņš.
- Savienojot ierīci ar internetu, izmantojiet maršrutētāju (ADSL modems vai optiskās līnijas pārtraukšanas ierīci ar maršrutētāja funkciju, ko nodrošina interneta pakalpojumu sniedzējs, vai Wi-Fi piekļuves punktu). Ja izveidojat savienojumu ar internetu, neizmantojot maršrutētāju, var rasties drošības problēmas. Ja neesat pārliecināts, vai tīkla līnijas sienas kontaktligzdai ir maršrutētāja funkcija, vaicājiet mājas pārvaldniekam vai interneta pakalpojumu sniedzējam.
- Ja rodas šajā rokasgrāmatā neaprakstīti jautājumi vai problēmas saistībā ar šo ierīci, sazinieties ar tuvāko Sony izplatītāju.

Preču zīmes

- Windows Media ir Microsoft Corporation ASV un/vai citās valstīs reģistrēta preču zīme vai preču zīme.
- BLUETOOTH® vārda zīme un logotipi pieder Bluetooth SIG, Inc., un Sony Group Corporation un tā meitasuzņēmumi šīs zīmes izmanto saskaņā ar licenci.
- Termini HDMI™, HDMI High-Definition Multimedia Interface un HDMI logotips ir HDMI Licensing Administrator, Inc. preču zīmes vai reģistrētas preču zīmes.

Visas pārējās preču zīmes un reģistrētās preču zīmes ir to atbilstošo īpašnieku preču zīmes un reģistrētās preču zīmes. Šajā rokasgrāmatā simboli TM un ® nav norādīti.

Specifikācijas

Stieņa skaļrunis (HT-S2000)

Pastiprinātāja bloks

IZEJAS JAUDA (nominālā)
Priekšējais K/priekšējais L skaļruņu bloks: 37 W + 37 W (pie 6 omiem, 1 kHz, 1% kopējiem harmoniskiem kropļojumiem)
Centrālais skaļruņu bloks: 37 W (pie 6 omiem, 1 kHz, 1% THD)
Zemfrekvences skaļruņu bloki: 37 W + 37 W (pie 6 omiem, 100 Hz, 1% kopējiem harmoniskiem kropļojumiem)
IZEJAS JAUDA (atsauces)
Priekšējais K/priekšējais L skaļruņu bloks: 50 W (katram kanālam ar 6 omiem, 1 kHz)
Centrālais skaļruņu bloks: 50 W (pie 6 omiem, 1 kHz)
Zemfrekvences skaļruņu bloki: 50 W (uz kanālu pie 6 omiem, 100 Hz)

HDMI bloks

Savienotājs
Tips A (19 kontakti)

USB bloks (tikai apkopei)

APKOPES porti
Tips A (USB atmiņas pievienošanai)

Bezvadu lokālā tīkla bloks

Sakaru sistēma
IEEE 802.11 a/b/g/n/ac
Frekvenču josla
2,4 GHz, 5 GHz

BLUTOOTH sadaļa

Sakaru sistēma
BLUETOOTH specifikācijas versija 5.2
Frekvenču josla
2,4 GHz josla (2,400 0–2,483 5 GHz)

Vispārīgi

Enerģijas prasības
25 V līdzstrāva (izmantojot komplektācijā iekļauto maiņstrāvas adapteri, kas savienots ar 100–240 V, 50/60 Hz maiņstrāvas barošanas avotu)
Enerģijas patēriņš
On: 42,0 W
[Network/Bluetooth Standby] ir iestatīts uz ON: Mazāk par 2,0 W
[Network/Bluetooth Standby] ir iestatīts uz OFF: Mazāk par 0,5 W
Šai ierīcei ir maršrutētāja funkcija, kas var pārsūtīt audio datus caur Wi-Fi uz citu Sony audio izstrādājumu.
Izmēri* (aptuveni; p/a/d)
800 mm × 64 mm × 124 mm
* Neietver izvirzīto daļu
Svars (aptuveni)
3,7 kg

Maiņstrāvas adapteris

Ražotāja nosaukums vai prečzīme: Sony Corporation
Komercreģistrācijas numurs: 7010401045660
Adrese: 1-7-1 Konan, Minato-ku, Tokyo, 108-0075 Japan
Modeļa identifikators: AC-509C
Ieejas spriegums: 100–240 V
Ieejas AC frekvence: 50/60 Hz
Izejas spriegums - Izejas strāva - Izejas jauda: 25,0 V DC - 2,0 A - 50,0 W
Vidējā aktīvā efektivitāte: 88,0%
Efektivitāte zemas slodzes apstākļos (10 %): 79,0 %
Enerģijas patēriņš bez slodzes: 0,21 W

Bezvadu raidītāja/uztvērēja sekcija

Sakaru sistēma
Wireless Sound Specification Version 4.0
Frekvenču josla
5 GHz

Iekļautās vienības

- Skaņas stienis (1)
- Tālvadības pults (1)
- R03 (AAA lieluma) baterijas (2)
- SIENAS STIPRINĀJUMA ŠABLONS (1)
- HDMI kabelis (atbalsta specifikāciju, kas atbilst ātrdarbības HDMI kabelim ar Ethernet) (1)
- Maiņstrāvas adapteris (1), maiņstrāvas barošanas vads (elektrības vads) (1)
- Uzziņu rokasgrāmata (šī rokasgrāmata)

Dizains un tehniskie parametri var tikt mainīti bez brīdinājuma.

Radio frekvenču joslas un maksimālā izejas jauda

	Frekvenču josla	Maksimālā izejas jauda
BLUETOOTH	2400–2483,5 MHz	< 9,9 dBm
Bezvadu lokālais tīkls	2400–2483,5 MHz	< 19,99 dBm
	5150–5250 MHz	< 22,99 dBm
	5250–5350 MHz	< 19,99 dBm
	5470–5725 MHz	< 19,99 dBm
	5725–5850 MHz	< 13,98 dBm
Bezvadu skaļrunis	5150–5250 MHz	< 22,99 dBm
	5250–5350 MHz	< 19,99 dBm
	5470–5600 MHz	< 19,99 dBm
	5650–5725 MHz	< 19,99 dBm
	5725–5850 MHz	< 13,98 dBm