ECOVACS

WINBOT W3 OMNI

Kasutusjuhend

Teistes keeltes kasutusjuhendi osas külastage: https://www.ecovacs.com.

Tähtsad ohutusjuhised

Elektriseadmete kasutamisel tuleb alati kinni pidada teatud põhilistest ettevaatusabinõudest sh alljärgnevatest.

LUGEGE KÕIK JUHISED ENNE SEADME KASUTAMIST HOOLIKALT LÄBI. HOIDKE JUHISED ALLES

1. Seda seadet võivad kasutada piiratud füüsiliste, sensoorsete või vaimsete võimetega või kogemuste ja teadmisteta isikud, kui neid on juhendatud seadme ohutu kasutamise osas ja nad mõistavad sellega kaasnevaid ohtusid. Lastel ei ole lubatud seadmega mängida. Maha kukkunud, nähtavate kahjustusmärkidega või lekkivat seadet ei ole lubatud kasutada. Hoidke pingestatud seadet lastele kättesaamatult.
2. Ärge kasutage ega laadige seadet äärmiselt kuumas või külmas keskkonnas (alla 0 °C, üle 40 °C, üle 85% suhtelist õhuniiskust), kuna see võib vähendada aku tööiga.
3. Seadet võib kasutada välisakende puhastamiseks, kui see on karabiinhaagiga korralikult ohutu kohaga seotud, tuulekiirus on väike ja väljas ei saja vihma ega lund.
4. Enne kasutamist lukustage WINBOT karabiini abil turvaliselt tugeva siseruumis asuva kinnituse külge ja veenduge.
5. Ärge jätke seadet kasutamise ajal järelvalveta. Seadme juhuslikust kukkumisest põhjustatud kehavigastuse või varalise kahju vältimiseks veenduge, et WINBOTi tööpiirkonna all ei asuks inimesi, loomi ega väärtuslikke või õrnasid esemeid.
6. Ärge kasutage seadet tugeva tormiga ega piirkondades, mis on enam kui 2000 meetrit üle merepinna.
7. Ärge jätke vooluvõrku ühendatud seadet järelvalveta.
8. Ainult kodumajapidamises kasutamiseks (sh välisakendel). Ärge kasutage seadet kaubanduslikes või tööstuslikes keskkondades.
9. Ärge kasutage purunenud või ebatasasel klaasil, näiteks staatiliselt kinnituvate kleebiste, reklaamplakatite või reljeefse mustriga klaasidel, et vältida klaasi purunemist või seadme kukkumist. Ärge kasutage pindadel, millel on lõhed, näiteks klaasil, kus on vahed või avad, või kahel kõrvuti asetseval ilma raamita klaasil, mille vahel on vahe. Neil pindadel kasutamisel võib seade halva kinnitumise tõttu kukkuda.

10. Kasutage ainult tootja poolt soovitatud või tarnitud tarvikuid.
11. Veenduge, et teie toiteallika pinge vastab sildil märgitud pingele.
12. Ärge kasutage seadet raamitud klaasil, mille raam on väiksem kui 5 mm.
13. Ärge kasutage klaasil, mille paksus on väiksem kui 3 mm või peeglitel, mille paksus on väiksem kui 4 mm.
14. Ärge kasutage klaasil või peeglitel, mille käepideme kõrgus on 70~105 mm.
15. Ärge kasutage seadet libedatel määrdunud akendel.
16. Kõrge õhuniiskusega keskkonnas kasutamisel võib puhastusjõudlus olla piiratud.
17. Hoiustage seadet eemal kuumusest ja kergsüttivatest materjalidest.
18. Seadme kahjustumise või kukkumise vältimiseks ärge kasutage seadet välisakendel vihmase ilmaga.
19. Ärge kasutage seadet, kuid see ei kinnitu tugevalt klaasile või kui sel on nähtavad kahjustusmärgid.
20. Elektrilöögi vältimiseks ärge pange seadet vette ega teistesse vedelikesse. Ärge asetage seadet kohta ega hoidke kohas, kust see võib kukkuda või seda võidakse tõmmata valamusse või vanni.
21. Ärge puudutage toitepistikut märgade kätega.
22. Seadme laadimise ajal ärge asetage seda teistele elektriseadmetele ning hoidke seade eemal lahtisest leegist ja vedelikust.
23. Olge ettevaatlik ja ärge kahjustage toitejuhet. Ärge tõmmake ega kandke seadet toitejuhtmest, ärge kasutage toitejuhet kandesangana, ärge sulgege akent nii, et toitejuhe jääb akna vahele ja ärge asetage toitejuhtmele raskeid esemeid. Hoidke toitejuhe eemal kuumadest pindadest.
24. Ärge kasutage kahjustatu toitejuhtme või pistikupesa korral. Ärge kasutage seadet, kui see ei tööta korralikult, kui see on kukkunud, kahjustatud või puutunud kokku veega. Ohtude vältimiseks peab selle remontima tootja või tootja teenindusesindaja.
25. Kui toitejuhe on kahjustatud peab selle võimalike ohtude vältimiseks asendama tootja või tootja teenindusesindaja.
26. Enne seadme hooldamist või puhastamist tuleb toitepistik pistikupesast välja tõmmata.
27. Ohtude vältimiseks peab ohutusaku asendama tootja või tootja teenindusesindaja.
28. Enne seadme utiliseerimist tuleb kohalike seaduste ja eeskirjade kohaselt eemaldada ja utiliseerida seadme ohutusaku.

29. Enne seadme utiliseerimiseks aku eemaldamist tuleb seade vooluvõrgust lahti ühendada.
30. Utiliseerige kasutatud akud kooskõlas kohalike seaduste ja eeskirjadega.
31. Ärge põletage seadet isegi siis, kui seade on tõsiselt kahju saanud. Aku võib tules plahvatada.
32. Seadet tuleb kasutada kooskõlas käesolevas juhendis toodud juhistega. Ettevõte ei vastuta ega teda ei saa pidada vastutavaks valest kasutamist põhjustatud kahjustuste või vigastuste eest.
33. Robot sisaldab akusid, mida saavad vahetada ainult vastavate oskustega isikud.
34. Pistikut ja vooluadapterit tuleb kasutad siseruumides.
35. Kui soojustatud klaas, millel WINBOT töötab, lekib, eemaldage WINBOT kohe pärast puhastamise lõppu.
36. Enne puhastamist uurige piirkonda ja vältige WINBOTi kinnitamist pinnale, kus võib olla väikeseid osakesi. Väikeste osakeste olemasolul eemaldage need või seadke seade alale, kus selliseid osakesi pole, kuna muidu on oht klaasi kriimustada.
37. Puhastage puhastuspatja õigeaegselt ja jälgige, et klaasi kriimustamisohu vältimiseks oleks sellelt kõik väikesed osakesed eemaldatud.
38. Seadet laste läheduses kasutades on vigastusohu vähendamiseks vajalik hoolikas järelevalve.
39. Ärge puutuge kokku liikuvate osadega.

Raadiosagedusliku kiirgusega kokkupuutumise nõuete täitmiseks tuleb seadme kasutamise ajal säilitada seadme ja seadet kasutavate isikute vahel vähemalt 20 cm vahemaa.
Vastavuse tagamiseks pole sellest lühema vahemaa juures kasutamine soovitatav. Selle saatjaga kasutatavat antenni ei tohi kasutada ühendatuna mistahes teise antenni või saatjaga.

	Klass II
	Lühisekindel ohutusisolatsiooniga trafo
	Režiimi lülitamisega vooluvarustus
	Ainult siseruumides kasutamiseks
⎓	**Alalisvool**
~	**Vahelduvvool**

EL-i riikide puhul

EL-i vastavusdeklaratsiooni teabe leiate aadressilt https://www.ecovacs.com/global/compliance

Toote õige utiliseerimine

See märgistus tähistab, et kogu Euroopa Liidus ei tohi antud toodet utiliseerida koos teiste olmejäämetega. Kontrollimatust jäätmete äraviskamisest keskkonnale ja inimeste tervisele põhjustatavate võimalike kahjude vältimiseks käidelge jäätmeid vastutustundlikult, edendades materiaalsete ressursside jätkusuutlikku taaskäitlust. Kasutatud seadme taaskäitlemiseks kasutage tagastus- ja kogumissüsteeme või võtke ühendust edasimüüjaga, kelle käest toode osteti. Nemad saavad toote ohutult taaskäidelda.

Seadme värskendamine

Tavaliselt toimub osade seadmete värskendamine kord kahe kuu jooksul, kuid mitte alati.
Osasid seadmeid, eriti neid, mis tulid müügile rohkem kui kolm aastat tagasi, värskendatakse vaid juhul, kui on leitud ja parandatud mõni kriitilise tähtsusega haavatavus.
Praeguse versiooni kontrollimiseks avage rakendus ECOVACS HOME ja valige Seaded > Roboti uuendamine. WINBOTi versiooni ja jaama ekraani saate vaadata siit. Kui uus versioon on saadaval, puudutage valikut Värskenda, et laadida alla uusim tarkvara.

1. Toote kirjeldus

1.1 Pakendi sisu

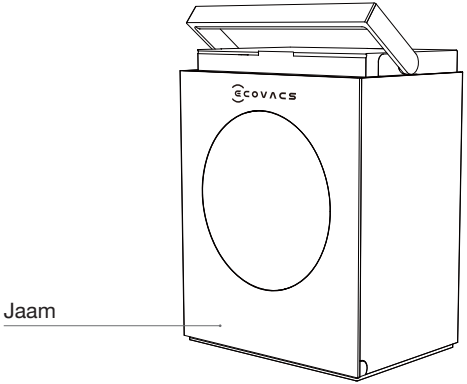

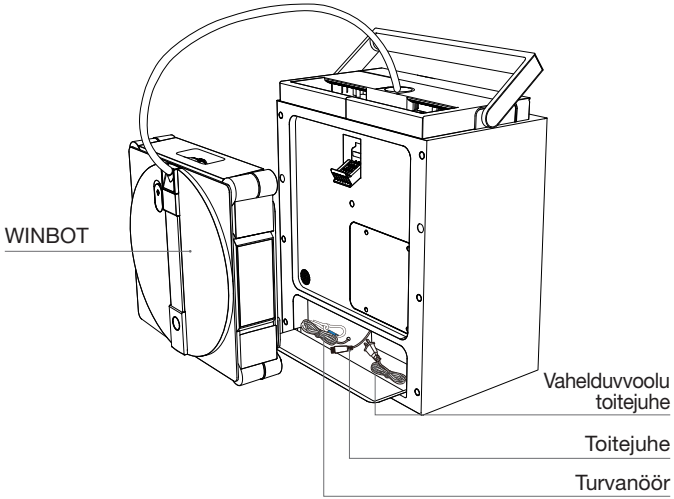

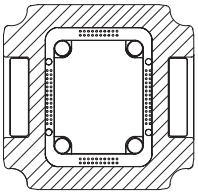

Puhastuspadi

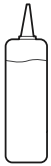

ECOVACS WINBOT puhastuslahus

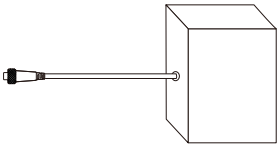

Aku

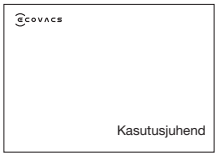

Kasutusjuhend

Märkus. joonised on ainult illustratiivsed ja võivad tegelikust seadmest erineda.

1.2 Teabejuhend

1 Võrgu konfigureerimise QR-kood asub jaama tagaküljel ja WINBOTi põhja peal.

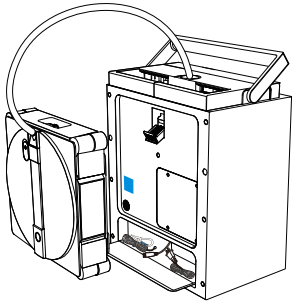

Või

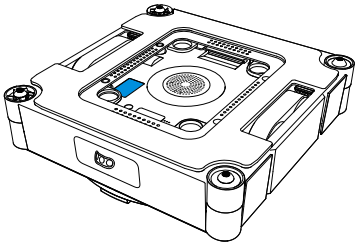

2 Tõrgete kõrvaldamiseks logige sisse rakendusse ECOVACS HOME.

1.3 Toote skeem

Jaama eestvaade

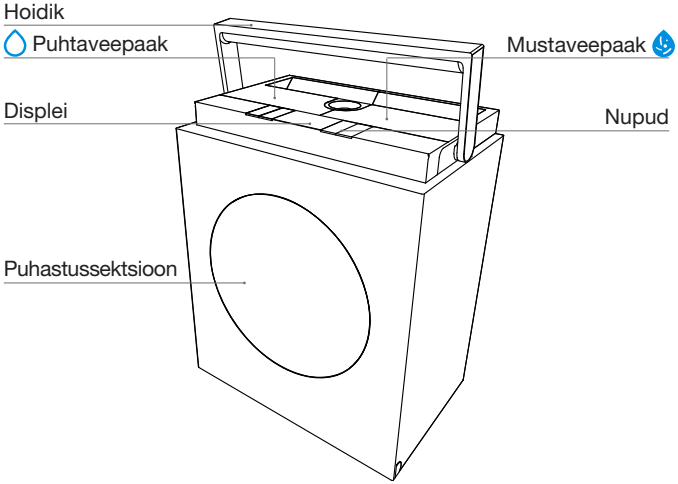

Jaama tagantvaade

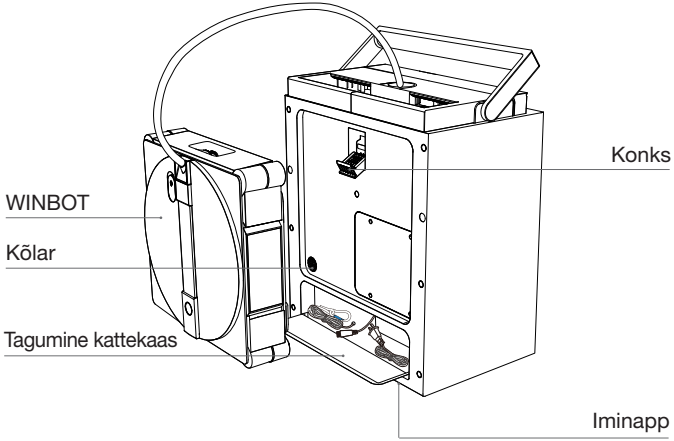

WINBOTi eestvaade

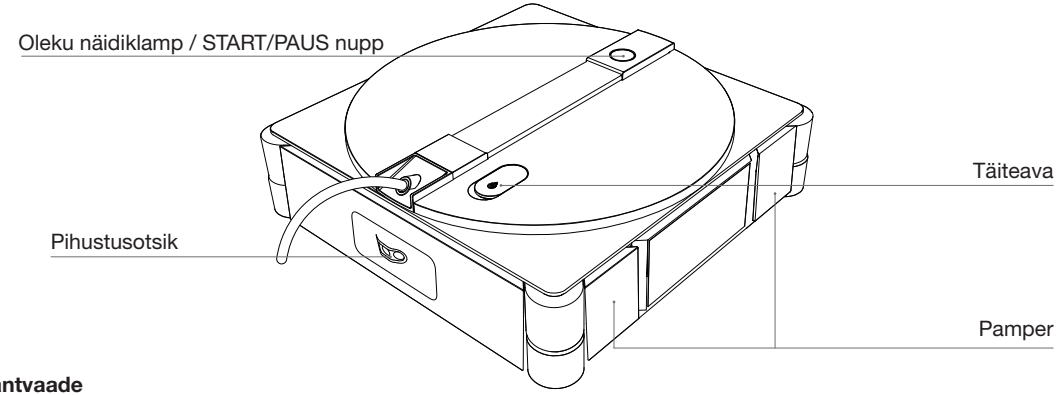

WINBOTi tagantvaade

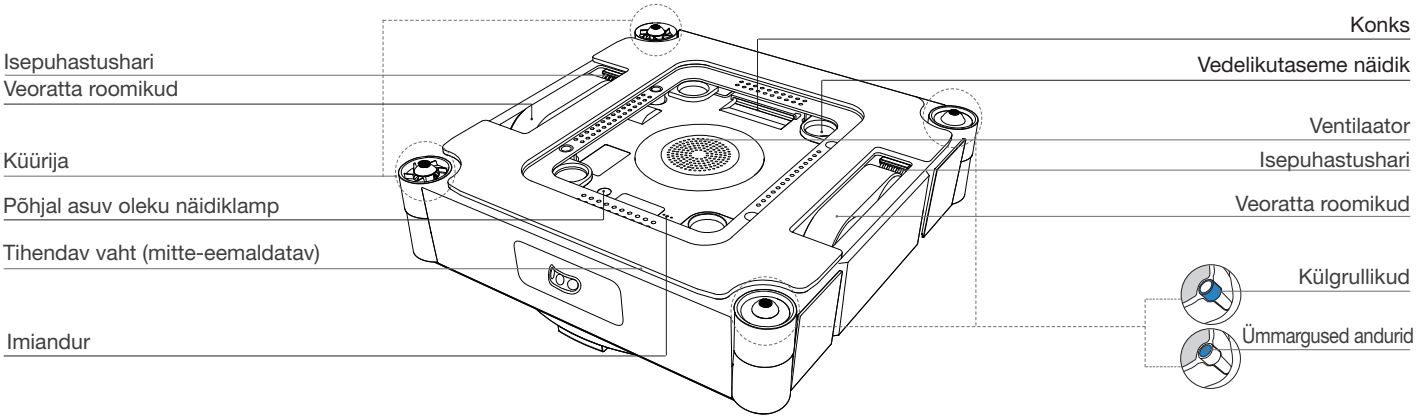

andur

Komponent	Kirjeldus
Raamita andur	Kui WINBOTi ümmarguste andurite pea ulatub klaasist kaugemale, tunneb masin optoelemendi lüliti põhimõttel ära raamita klaasi ja taandub.
Õhurõhu jälgimise andur	Tuvastades õhurõhu muutusi vaakumkambris, teostab see WINBOTi jaoks reaalajas õhutagastuse või tuvastab madalad astmed, mis on suuremad kui 2 mm.
IMU-andur (inertsiaalmõõturi andur)	Kolmeteljeline kiirendusmõõtur ja kolmeteljeline güroskoop tuvastavad WINBOTi liikumisolekut, aidates protsessori kiibil mõista masina liikumist ja kehaasendit.
Kinnijäämisvastane andur	Tuvastades veoratta voolu reaalajas, tuvastab see veoratta tööseisundi ja hoiab ära mootori seiskumise.
WINBOTi veepuudu-se tuvastamise andur	Kui WINBOTi vesi saab otsa, lülituvad WINBOTi veepaagis olevad elektroodiplaadid elektroodide juhtivuse põhimõttel välja.
Pampri andur	Tuvastab füüsilise kokkupuute kaudu takistused ja servad, mis võimaldab õigeaegselt reageerida.
Puhastuspadja hoidja asukohaandur	Kasutades Halli efektil põhinevat tuvastamist, peab seade padja puhastamisel tuvastama, et puhastuspadja hoidik on puhastustöö alustamiseks paigas; jaama isepuhastuse alustamiseks peab seade aga tuvastama, et padi ei asu oma kohal.
Uksepaneeli asukohaandur	Kasutades Halli efektil põhinevat tuvastamist, peab seade tuvastama, et uksepaneel on suletud, enne kui alustab padja puhastamist või jaama isepuhastust.
Puhtaveepaagi asukohaandur	Kasutades Halli efektil põhinevat tuvastamist, kontrollib see, kas veepaak on paigas, ja kui paak ei ole paigas, annab hoiatussignaali.
Puhtaveepaagi vee puudumise tuvastamise andur	Kasutades Halli efektil põhinevat tuvastamist, kontrollib see, kas paagis on piisavalt puhast vett, ja annab hoiatussignaali, kui veetase on liiga madal.
Mustaveepaagi täitumise andur	Kasutades Halli efektil põhinevat tuvastamist, kontrollib see mustaveepaagi täitumist ja annab hoiatussignaali, kui paak on täis.
Kaabli kerimise optopaari andur	Kasutades optopaari tuvastust, mõõdab see kaabli tagasikerimise pikkust, tagades kaabli eduka sissetõmbamise.

Liides

Liides	Kirjeldus
Bluetooth	Lubab võrgu seadistamise ajal kasutada Bluetoothi, et võimaldada WINBOTi tööd kontrollida. Kasutab turvaliseks konfigureerimiseks ja andmete interaktsiooniks UUID 0xFFF0 teenust.
Wi-Fi	Lubab Wi-Fi-funktsiooni, mis võimaldab tulevaste OTA-uuenduste ja sõnumite edastamiseks õigeaegset andmeedastust rakenduse ja WINBOTi vahel.
RAKENDUS ECOVACS HOME	Laadige alla ja aktiveerige rakenduse ECOVACS HOME uusim versioon, mis tagab juurdepääsu sellistele funktsioonidele, nagu võrgu seadistused ja puhastusrežiimi valimine.
laadimine	Ühendage WINBOT laadimise võimaldamiseks vooluvõrku.

2. Kiire algus

2.1 Ettevalmistused enne kasutamist

1 Aku paigaldamine

WINBOTi saab kasutada otse. Akupaki ühendamine pikendab aku kasutusiga veelgi.

Paigaldamistoimingud:

1. Võtke akupakk välja.
2. Avage jaama tagumine klappkaas, tõmmake välja must toitekaabli pistik, joondage akupaki liides jaama musta pistikuga ja ühendage need kindlalt.
3. Asetage ühendatud akupakk rahulikult jaama vastavasse soonde, seejärel sulgege tagumine klappkate, kuni see klõpsatusega kohale kinnitub.

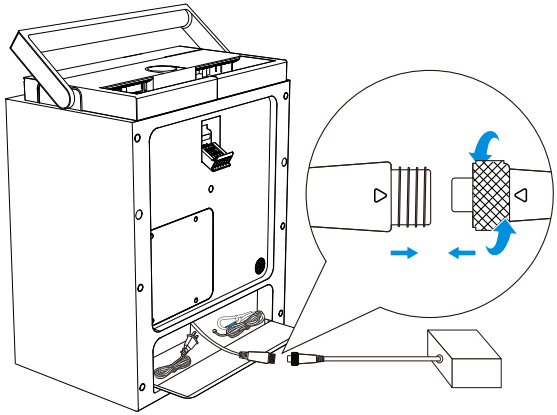

2 Jaama ülevaade

1. Nupufunktsioonid

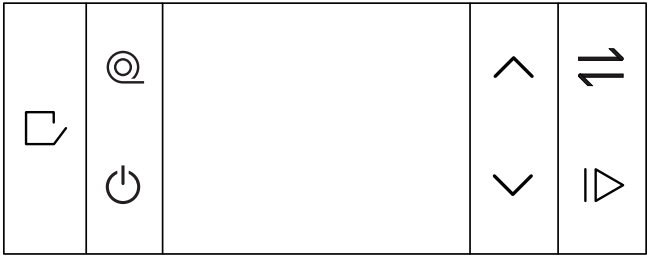

: puhastuskambri avamine

: kaabli tagasitõmbamine

: toide sees/väljas

: üles

: alla

: režiimi vahetamise nupp

: alustamine/käivitamine/kinnitamine

Tagasi alguspunkti naasmine: vajutage ja hoidke all (WINBOTi töötamise ajal).

2. Ekraani funktsioonid

Ekraan pakub kiiret juurdepääsu ja teavet järgmiste funktsioonide kohta:

•3 Klaasi puhastamise režiimid: Kiire, Sügav ja Äär. (Muude puhastusrežiimide kasutamine ja juhtimine toimub rakenduse kaudu.)

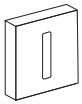

•2 mopi puhastusrežiimi + isepuhastus:
Mopi pesemise režiimid: Standardpesu, Intensiivne pesu

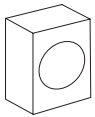

•KKK - Korduma kippuvad küsimused

Märkus. Eemaldage kõik kaitsematerjalid sh EPE kaitseribad WINBOTi ümbert ja küljel leiduv kaitsekile.

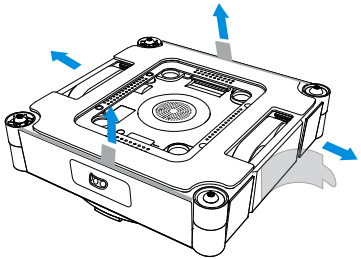

3 Lülitage sisse

Vajutage ja hoidke toitenuppu ⏻ vähemalt 2 sekundit, et nii jaam kui WINBOT sisse lülitada.
Jaam toetab 2 töörežiimi:
1. Kui jaam pole vooluvõrku ühendatud, kasutab jaam oma sisseehitatud akut WINBOTi vooluga varustamiseks.
2. Kui WINBOT on ühendatud pistikupessa, võib see töötada normaalselt, samal ajal kui jaama sisseehitatud akut laetakse aeglaselt. Laadimisjuhised leiate jaotisest [2.4 Hoiundamine ja laadimine pärast kasutamist].

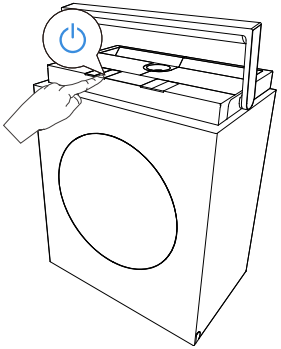

Märkus. Kui WINBOT on sisse lülitatud, kuid ventilaator ei tööta, lülitub ta automaatselt unerežiimi ja kui ≥ 20 minuti jooksul ei käitata ei jaama ega vajutata WINBOTi nuppe, lülitub robot täiesti välja. Taaskäivitamiseks vajutage uuesti pikalt jaama toitenuppu.(Laadimise ajal ei lülitu WINBOT unerežiimi ega lülitu automaatselt välja)

4 Puhastuslahuse lisamine

Lisage veepaaki ECOVACS WINBOTi puhastuslahust. Veepaagi maksimaalne mahutavus on umbes 80 ml, millest jätkub umbes 55 m² akende pesemiseks.

Optimaalsete puhastustulemuste saavutamiseks on soovitatav kasutada ECOVACS WINBOTi puhastuslahust.
Kui ECOVACS WINBOTi puhastuslahus peaks otsa lõppema, saab ajutiselt kasutada ka kraanivett. ECOVACS WINBOTi puhastuslahus tagab aga paremad puhastustulemused.

Toote kahjustamise vältimiseks ärge kasutage muid puhastuslahuseid kui spetsiaalset ECOVACS WINBOTi puhastuslahust. Ärge kasutage puhastatud ega filtreeritud vett.

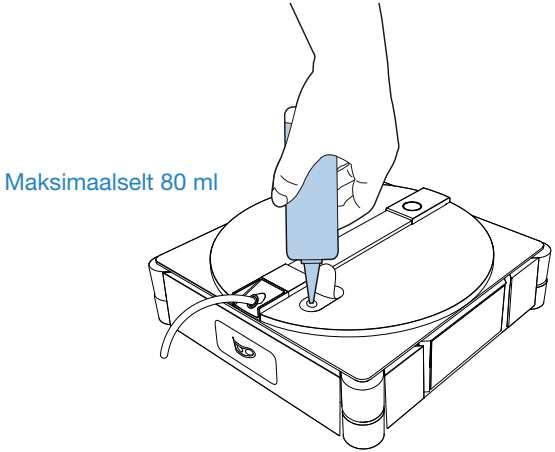

5 Veepaagi juhised

Lisage puhast vett puhtaveepaaki. Paagi maksimaalne maht on ligikaudu 1,2 l.
* Ärge kasutage muid puhastuslahuseid. See hoiab ära, et puhastuspadi ei muutuks pärast pesemist libedaks.

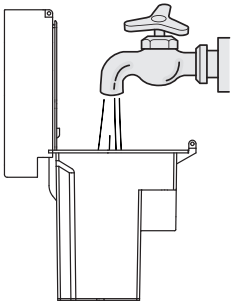

6 Peske puhastuspatja

1. Eemaldage puhastuspadi WINBOTilt.
Pigistage mõlema käega kindlalt puhastuspadja mõlemal küljel asuvaid klambreid ja tõstke puhastuspatja ülespoole, et see WINBOTist eraldada.

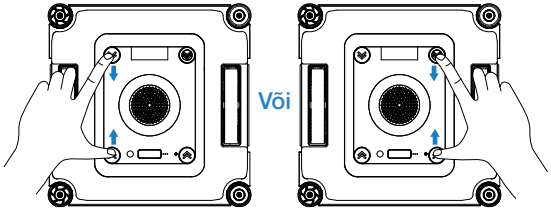

2. Niisutage puhastuspatja

Puhastussektsiooni ukse avamiseks klõpsake jaama nuppu .

Asetage puhastuspadi lahtrisse nii, et vildist külg oleks suunatud sissepoole. Seejärel sulgege uks, valige Standardpesu ja puhastuspadi niisutatakse põhjalikult.

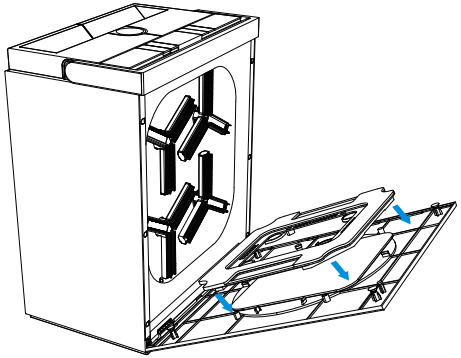

3. Paigaldage puhastuspadi

Võtke niisutatud puhastuspadi ja asetage see hoolikalt oma kohale. Veenduge, et laiad ja kitsad servad vastaksid veorataste soontele. Vajutage neljale paigaldusklambrile, kuni kuulete „klõpsatust“, mis kinnitab edukat kinnitamist.

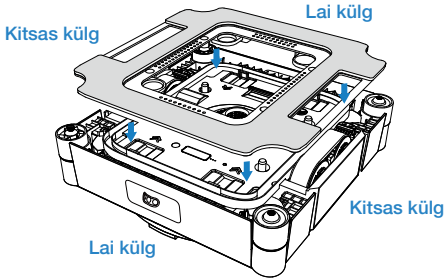

2.2 Märkused enne puhastamist

Järgmised olukorrad pole WINBOTi kasutamisel soovitatavad.

1 Kõrge õhuniiskus / äärmuslik külm

WINBOTil võib olla raske järgmistes tingimustes liikuda.

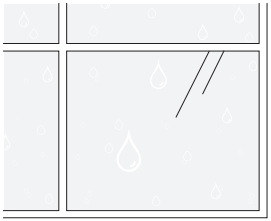

Kondensaat

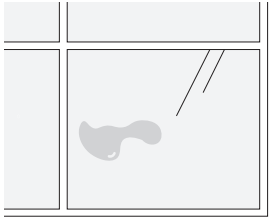

Õliplekid

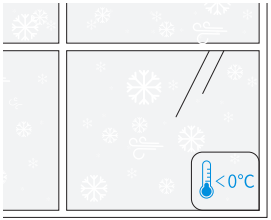

alla 0 °C

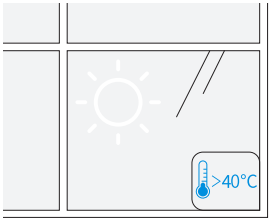

üle 40 °C

WINBOT tagab optimaalse tulemuslikkus kuivadel pindadel ja temperatuuril üle 0 °C.

2 Väike või ebaregulaarse kujuga klaas

Järgmistel tingimustel võib WINBOTil olla ebapiisavalt ruumi töötada.

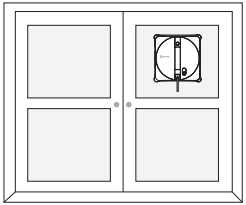

Väike klaas

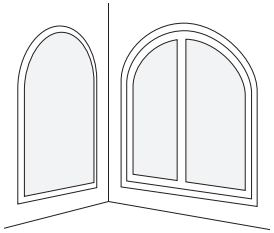

Ebakorrapärased kujud

WINBOT annab parimad tulemused nelinurksetel ja suurtel akendel.

3 Ebatasased aknad

Järgmistel tingimustel võib WINBOTi tabada ebapiisav õhurõhk.

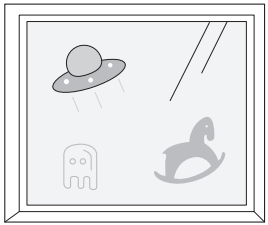

Elektrostaatilised aknamärgised, kleebised jms.

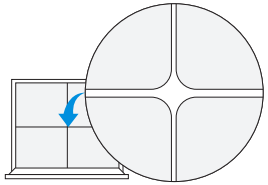

Mõrad

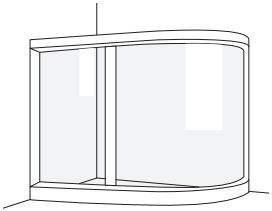

Kumer klaas

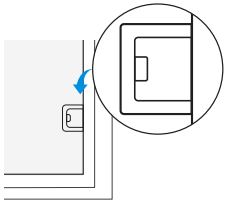

Takistuse kõrgus < 2 mm

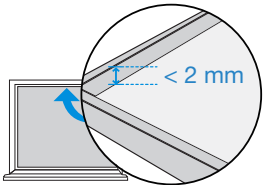

Raami kõrgus < 2 mm

WINBOT toimib paremini siledatel ja tasastel pindadel, kus on võimalik tagada stabiilset imu ja ühtlast liikumist.

4 Ülisuured välisaknad

Liitkaabli pikkusest oleneval WINBOTil võib olla raskusi üle kogu aknapinna liikumisega, kui selle mõõtmed on suuremad kui 8 m x 2,5 m.

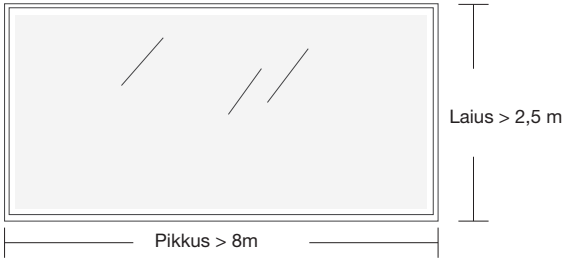

* Saadaval vaid tsooni puhastamise režiimis.

5 Lähiümbruse takistused

WINBOT võib tema kõrgusele ligilähedaste kitsaste kohtade, avade või aknalinkide/ukselinkide/kardinakarpide/korpuste ning seinte/akende pindade vaheliste vahede lähedal kinni jääda.

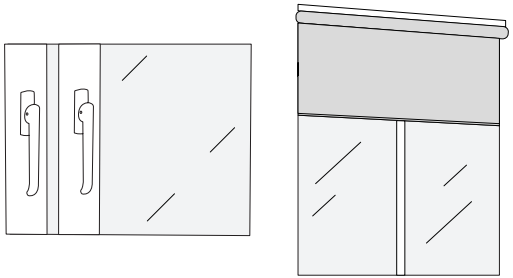

Proovige paigutada WINBOT vahe vahele, et veenduda vabas läbipääsemises; kui ta jääb sinna kinni, siis ärge kasutage seda seal, et vältida seadme enda või selle ümbruse kahjustamist.

Veenduge enne kasutamist, et jaama karabiin on turvaliselt kindla ja stabiilse eseme külge, näiteks lauajala, toolijala, voodijala, diivanijala, kardinapuu või trepi käsipuu külge kinnitatud. Mistahes õnnetuste vältimiseks lukustage karabiin.

Turvanöör ja karabiin on tehases juba eelpaigaldatud. Ärge võtke seda lahti.

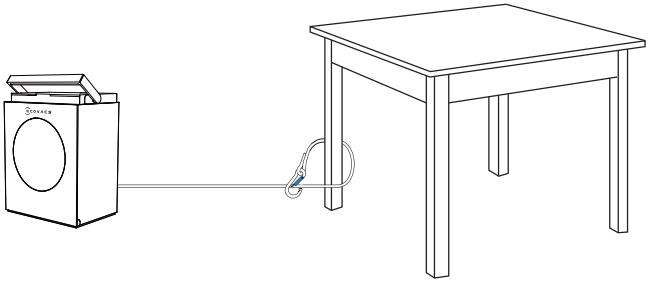

Klaaspaneeluste puhastamiseks avage emme WINBOTi kinnitamist uks, et vältida kitsaste uksevahede tõttu WINBOTi kukkumist.

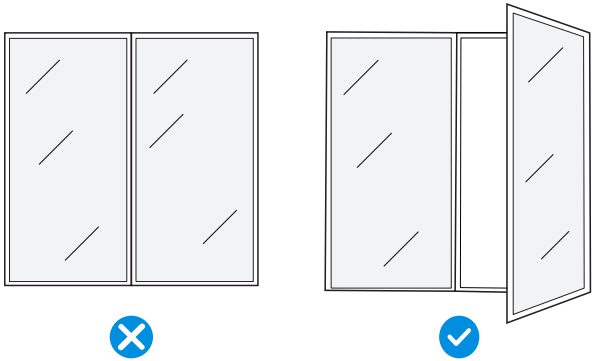

2.3 Alustamine

1 Asetage jaam oma kohale

Asetage jaam akna kõrvale, mida te soovite puhastada.

Märkused.

1. Asetage jaam aknale võimalikult lähedale, et inimesed ega loomad ei saaks komposiitkaabli otsa komistada.

2. Suurte täispikkade akende puhastamisel asetage jaam aknaava lähedale põrandale, et vältida toitekaabli pingulolekut.

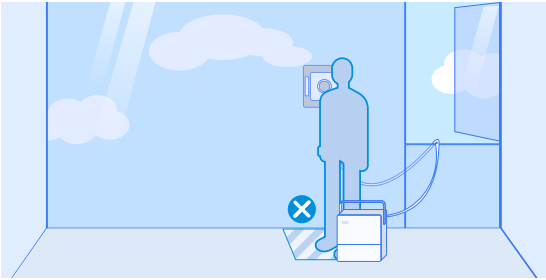

*WINBOTi toitekaabel on 5,5 m pikk ja maksimaalne üksiku akna suurus on 8 m lai ja 2,5 kõrge.

3. Pange jaam alati tasasele ja ühtlaselt pinnale.

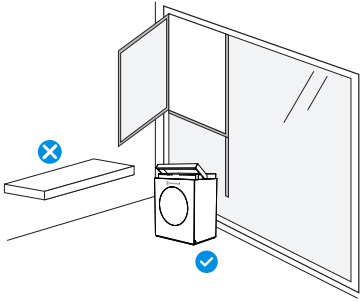

* Ärge asetage jaama kõrgendatud pindadele, nagu laudadele või töötasapindadele.

4. Ärge asetage jaama ebatasastele pindadele, näiteks vaipadele või vahedega plaaditud/puidust põrandatele.

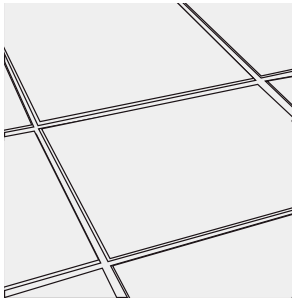

* Jaama põhjas asuv iminapp on ettenähtud ühtlasele pinnale, nagu poleeritud põrandad, plaadid ja ilma vahedeta marmorplaadid.

2 Puhastamise alustamine

Veenduge, et jaama toide on sisse lülitatud.
1. Enne puhastamise algust tagage WINBOTi suurusest suurem puhas ala ja kinnitage seade seejärel klaasile.
2. Ventilaatori seiskamiseks vajutage 2 sekundit WINBOTi START-nuppu ⏻.
3. Kui kuulete, et ventilaator on tööle lülitunud, asetage WINBOTi põhi (puhastuspadjaga pool) vastu klaasi. WINBOT kinnitub automaatselt aknapinnale ja alustab puhastamist.

Märkused.

* Ärge kinnitage WINBOTI raamideta klaasi puhastamisel liiga lähedale klaasi servale. Soovitatav koht peaks asuma servast vähemalt 10 cm kaugusel.
* WINBOTi saab kasutada ainult tasapindsetel ja ühelaadsetel pindadel.
* Pärast sisselülitamist hoidke ventilaator ummistuste vältimiseks eemal juustest ja väikestest esemetest.
* Ärge seiske parajasti puhastustööd tegeva WINBOTi all või lähedal.

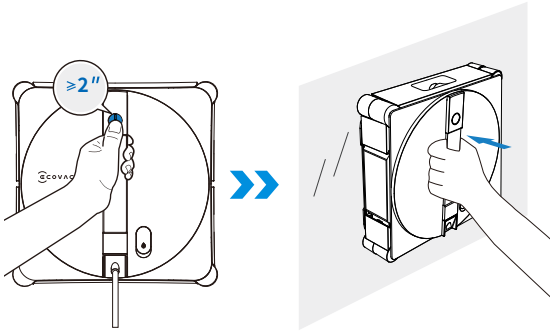

3 Puhastusrežiimide vahetamine

WINBOTi töötamise ajal on võimalik jaamalt puhastusrežiime muuta. WINBOT alustab automaatselt uues valitud režiimis puhastamist.

Märkused.

* Jaama režiimi vahetamise nupp valib tsükliliselt režiime Kiire puhastamine, Sügav puhastamine ja Äärte puhastamine. Täiendavate puhastusrežiimide valimiseks vt rakendust ECOVACS HOME.

Puhastusrežiimi valimine

Kasutage jaama nuppu sobiva puhastusrežiimi valimiseks. Kui ühtegi valikut ei tehta, lülitub WINBOT viimati kasutatud režiimile.

Soovitatud puhastusrežiimid:
Siseaknad: üldjuhul pole siseaknad tugevalt määrdunud – soovitatav režiim on Kiire puhastamine.
Välisaknad: üldjuhul on välisaknad tugevalt määrdunud — soovitatav režiim on Sügav puhastamine.
Puhastusrežiimide kohta käiva üksikasjaliku teabe leiate rakendusest.

Märkus. Äärte puhastamist ei salvestata. Vaikimisi puhastusrežiim WINBOTi esimest korda sisselülitamisel on Sügav puhastamine.

4 Puhastuspadja pesurežiim

Kui puhastuspadi on määrdunud raskesti eemaldatava mustusega või vajab põhjalikku puhastamist, asetage padi pesemiseks jaama puhastussektsiooni.

Pesurežiimi valimine

Valige jaama kaudu sobiv puhastusrežiim. Kui ühtegi režiimi ei ole valitud, lülitub süsteem vaikimisi viimasesse salvestatud režiimi.

· Standardpesu: kasutatakse kergelt määrdunud patjade puhastamiseks.
· Intensiivne puhastamine: kasutatakse tugevalt määrdunud patjade puhastamiseks.

5 Peatamine ja jaama liigutamine

Peatamine
WINBOTi parajasti aset leidva töö peatamiseks vajutage jaama toite-nuppu. Puhastamistöö jätkamiseks vajutage nuppu veel üks kord.

Jaama liigutamine:
Kui teil tekib vajadus jaama puhastamise ajal liigutada, haarake selleks tugevalt jaama käepidemest ja tõstke jaam üles. Iminapp vabaneb automaatselt lukustusest. Kui käepide on vabastatud ja see liigub tagasi oma kohale, kinnitub ja lukustub iminapp automaatselt uuesti.

Märkus.
Veenduge enne kasutamist, jaama paigutuskoha ümber 10 m raadiuses ei oleks seinu, mööblit ega muid takistusi. See võimaldab käepidemel vabalt oma madalaimasse punkti langeda. Kui mingi takistus ei lase käepidemel lõpuni alla liikuda, võib iminapa hoidejõud langeda.

6 Lõpetamine

Tööülesande lõpetamine poole pealt

WINBOTi töötamise poole pealt katkestamine:
1. Vajutage ja hoidke nuppu I▷ vähemalt 2 sekundit. WINBOT lõpetab viivitamatult käimasoleva töö ja naaseb alguspunkti, oodates klaasilt ära võtmist.
2. Vajutage WINBOTi ⏻-nuppu vähemalt 2 sekundit. Ventilaator seiskub; järgige WINBOTi eemaldamiseks hääljuhiseid.

Tööülesanne on lõpule viidud

Pärast puhastamistöö lõpetamist naaseb WINBOT automaatselt alguskohta ja ootab, kuni ta eemaldatakse.
Ventilaatori seiskamiseks vajutage WINBOTil vähemalt 2 sekundit nuppu ⏻. Seejärel järgige WINBOTi eemaldamiseks teile antavaid hääljuhiseid.

* WINBOTi eemaldamisel haarake seadme kukkumise vältimiseks alati kindlalt käepidemest.

2.4 Hoiundamine ja laadimine pärast kasutamist

Tegevused:

1. Pange WINBOT hoiule

Asetage WINBOT suunaga väljapoole nii, et liitkaabli väljundava oleks suunatud ülespoole. Kinnitage WINBOTi värviline külg jaama tagaosas oleva konksu külge.

Enne WINBOTi hoiundamist eemaldage niiske puhastuspadi. Laske padjal lõhnade tekkimise vältimiseks täielikult ära kuivada.

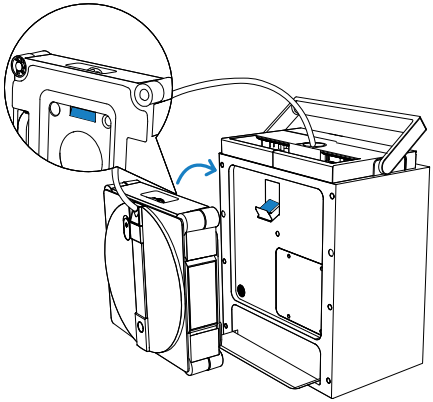

2. Tõmmake kaabel seadmesse kokku

Kui WINBOT on konksu külge asetatud, vajutage lühidalt kaabli tagasitõmbamise nuppu, et alustada kaabli kiiret tagasitõmbamist.

* Tagasikerimise lõpu lähenedes väheneb tagasikerimise kiirus. Tegemist on normaalse nähtusega ja ei anna alust muretsemiseks.

* Toitekaabel võib tagasikerimise käigus keerdu minna. Tegemist on normaalse nähtusega. Vajaduse korral sättige kaablit käsitsi sirgemaks enne, kui tagasikerimise lõpetamiseks uuesti kaabli tagasikerimise nuppu vajutate.

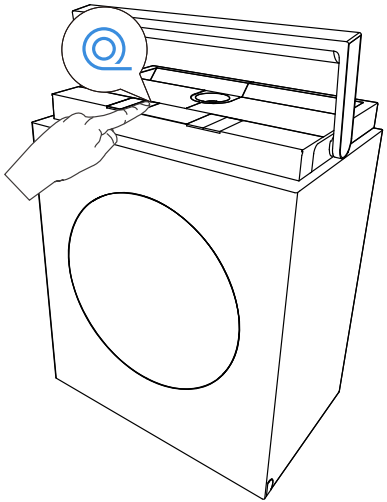

3. Jaama veepaagi puhastamine

Pärast seda, kui WINBOT on lõpetanud puhastamise, valage nii jaama puhta vee mahutist kui ka mustaveepaagist järelejäänud vedelik välja ja peske need seejärel seest puhtaks.

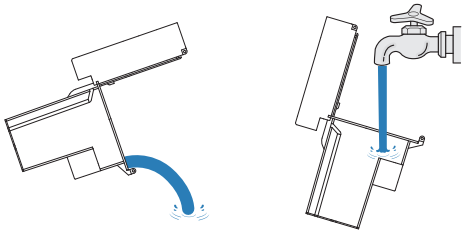

4. Puhastussektsiooni puhastamine

Kui WINBOT lõpetab puhastamise, alustab jaam isepuhastust. Pärast isepuhastust pühkige järelejäänud veetilgad lõhnade tekkimise vältimiseks ära või laske õhu käes ära kuivada.

5. Lülitage toide välja

Vajutage WINBOTi START-nuppu 2 sekundit, et WINBOT sisse lülitada.

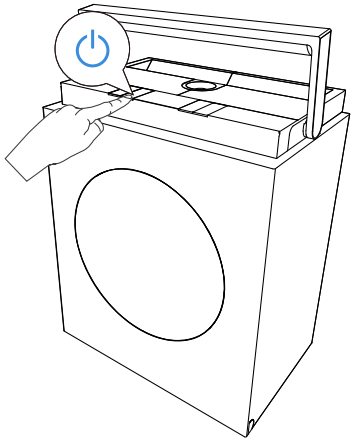

6. Ühendage lahti julgestusnöör

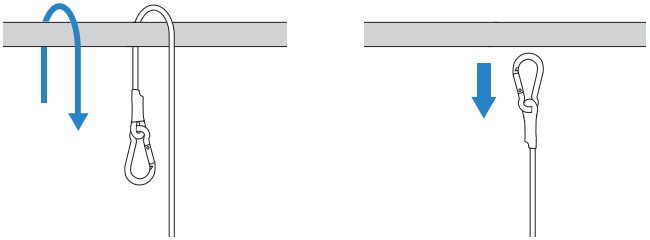

7. Laadige

Asetage jaam pistikupesa lähedale ja ühendage vooluvõrku. Toatemperatuuril võtab laadimine aega ligikaudu 3 tundi.

8. Pange jaam hoiule

Hoiundage jaama kuivas kohas, et vältida aku ja põhipaneeli niiskuskahjustusi.

Märkus.

1. Madalad temperatuuri (näiteks 5 °C) võivad laadimist aeglasemaks muuta ja pikendada laadimisaega.
2. WINBOT on ettenähtud kasutamiseks temperatuuridel vahemikus 0–40 °C. Ärge laadige teda väljaspool seda vahemikku.
3. Laadimisaja ja laadimistõhususe hoidmiseks laadige temperatuuril 4 kuni 40 °C.
4. WINBOTi ventilaator laadimise ajal ei tööta. Kasutage WINBOTi ainult pärast laadimise lõppu.
5. WINBOTi kasutamise ajal pole jaama võimalik laadida. Oodake, kuni puhastamine on lõpule jõudnud ja WINBOT on eemaldatud ning laadige siis.
6. Kui WINBOTi ei kasutata pikema ajaperioodi jooksul, laadige see enne hoiundamiseks välja lülitamist täis. Aku tervena hoidmiseks on soovitatav seadet iga kuue kuu tagant laadida.
7. Kui WINBOT töötab jaama laadimise ajal, on laadimiskiirus märkimisväärselt väiksem kui ooteolekus. Toatemperatuuril (10–40 °C) on hinnanguline laadimiseks kuluv aeg > 6 tundi.
8. Pärast aku tühjenemise hoiatuse saamist on väga oluline WINBOT enne edasist kasutamist või hoiustamist täielikult laadida, et vältida aku eluea lühenemist.

2.5 Täpsemad funktsioonid

Laadige WINBOTi juhtimiseks ja täiendavate funktsioonide vabastamiseks alla rakendus ECOVACS HOME.

a. Mitu puhastusrežiimi

Sügav puhastamine: Tihedam puhastamisrada tugeva määrdumise eemaldamiseks.
Põhjalik puhastamine: intensiivne puhastamine laitmatu lõpptulemuse saamiseks.
Kiire puhastamine: kerge tolmu kiire eemaldamine.
Äärte puhastamine: äärte puhastamine sinna kogunenud tolmust.
Tsooni puhastamine: vasakule ja paremale – paindlik jagamine suunatud puhastamiseks.
Kohtpuhastamine: korduv pühkimine lokaalse tolmu eemaldamiseks.
Intensiivne puhastamine: segmenteeritud pühkimine parema tõhususe saavutamiseks.

b. Tõrgete lahendamine

Kui WINBOT käivitab alarmi – ärge muretsege! Täpsemad rikete kõrvaldamise juhised leiate rakendusest.

c. Igas suunas kaugjuhtimine

Kasutage rakendust WINBOTi juhtimiseks koos kõigi kaugjuhtimisvõimalustega. Võimalike funktsioonide hulka kuuluvad sisemised ja välimised aknavaated, 360° kaugjuhtimine, kohtpuhastus ja manuaalne vee piserdamine.

1. Skannige põhja all asuvat QR-koodi, et laadida alla rakendus ECOVACS HOME, või laadige rakendus alla rakenduste poest.

2. Skannige jaama tagaküljel olevat QR-kood; järgige rakenduse juhiseid WINBOTiga ühenduse loomiseks.

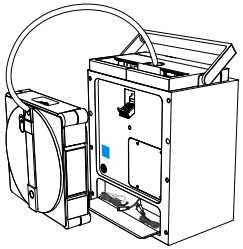

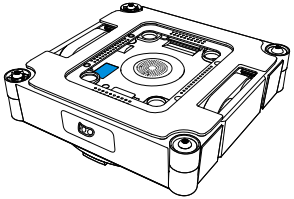

Või

Download on the App Store

Get it on Google Play

ECOVACS HOME

3. Komponentide hooldamine

3.1 Veepaagid

a. WINBOTi veepaagi puhastamine

Pärast seda, kui WINBOT on puhastamise lõpetanud, valage vedelikujäägid paagist välja.

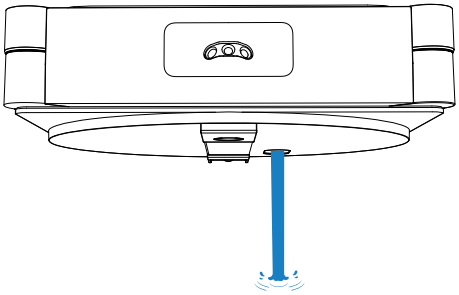

b. Jaama veepaakide puhastamine

Pärast seda, kui WINBOT on lõpetanud puhastamise, valage nii jaama puhtaveepaagist kui ka mustaveepaagist vedelikujäägid välja ja peske paagid üle. Kui paake ei hakata pikema aja jooksul kasutata, laske neil lõhnade tekkimise vältimiseks õhu käes ära kuivada.

3.2 Puhastuspadi

a. Puhastuspadja vahetamine

Eemaldage määrdunud puhastuspadi ja paigaldage WINBOTi põhja puhas puhastuspadi.

WINBOTi optimaalse puhastusvõime tagamiseks vahetage üks puhastuspadi kohe välja, kui seda on kasutatud kokku 30 korda. Kui kasutate kahte patja vaheldumisi, vahetage patju vastavalt tegelikule kasutustingimusele.
Vahetage padi kohe välja, kui puhastamisel ilmneb sageli madal õhurõhuhäireid, kui padjapinnal on ilmsed kulumismärgid või deformeerumine või kui puhastustõhusus halveneb.

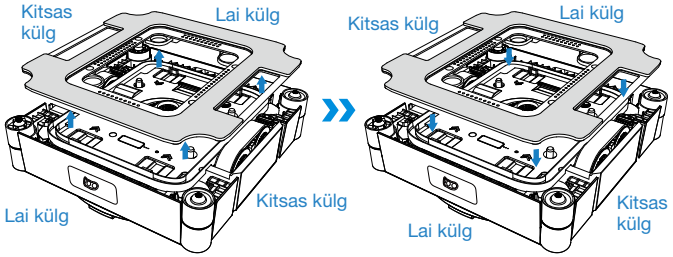

b. Puhastuspadja pesemine

Eemaldage puhastuspadi, asetage puhastuspadi jaama puhastussektsiooni. Veenduge, et padja plastikust külg on suunatud pesuharja plaadi poole. Pärast ukse sulgemist valige sobiv režiim ja oodake enne padjakese paigaldamist kuni pesemise lõpuni.

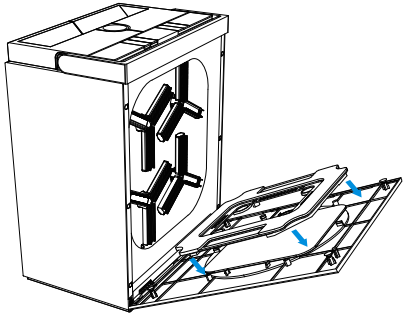

* Puhastage puhastuspatja regulaarselt, et pikendada selle kasutusiga. Kui puhastuspadi kulub ära asendage see optimaalsete puhastustulemuste saavutamiseks uuega.
Tutvuge ka teiste tarvikutega rakenduses ECOVACS HOME või veebiaadressil https://www. ecovacs.com/global.

3.3 Veoratta roomikud

Veenduge enne puhastamist, et ventilaator ei tööta. Kasutage rakendust ECOVACS HOME, et kaugjuhtida WINBOTi ja kontrollida juhtratta roomikuid. Mustuse leidmisel peatage veoratta roomikute töötamine. Seejärel pühkige roomikud puhta lapiga puhtaks.

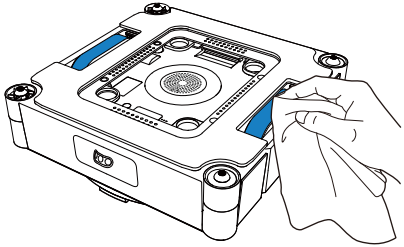

Pärast veoratta roomikute puhastamist paigaldage puhastuspadi ja jätkake puhastamist.

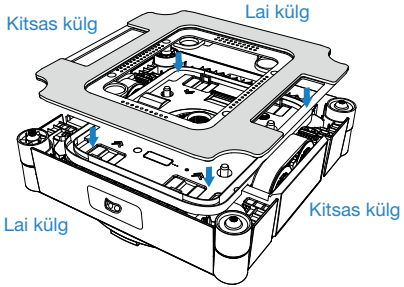

3.4 Alumine komponent

Ventilaator: WINBOTi imivõimsuse kahanemise vältimiseks pühkige puhta ja kuiva lapiga puhtaks.

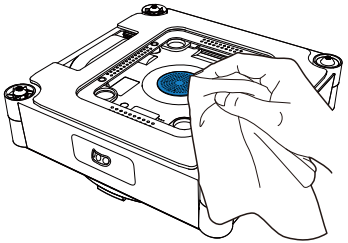

Ümmargused andurid: pühkige tundlikkuse säilitamiseks kuiva lapiga puhtaks.

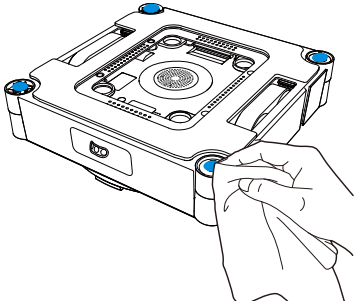

Külgrullikud: pühkige tundlikkuse säilitamiseks kuiva lapiga puhtaks.

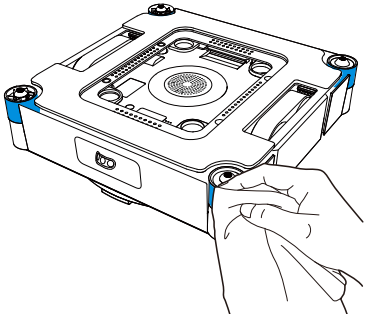

4. Oleku näidiklamp

Näidik	Valgusefekt	Tähendus
START-nupp / põhjaalune oleku näidiklamp	Ühtlane sinine	WINBOT töötab korralikult.
	Vilkuv punane	Tõrge. WINBOT ei saa korralikult töötada.

5. Tõrgete lahendamine

Nr	Probleemid	Võimalikud põhjused	Lahendused
1	Juhtrataste roomikud libisevad; ebanormaalne WINBOTi liikumisrada; WINBOTi häälteade ütleb „WINBOT slips“ (WINBOT libiseb)	Veoratta roomikud on määrdunud.	Veoratta roomikute tolmust puhastamise kohta vaadake lähemalt käesoleva juhendi jaotisest [Komponentide hooldamine].
2	WINBOT ei liigu ja häälteade ütleb „Insufficient air pressure“ (Ebapiisav õhurõhk).	Aknal on vahed või mõrad.	Hoidke käega turvaköiest või toitejuhtmest. Vahepeal kasutage rakendust ECOVACS Home, et juhtida WINBOTi vahest ja takistustest eemale.
		Puhastuspinnal olev väike takistus blokeerib puhastuspadja hoidiku.	
3	WINBOT liigub aeglaselt või pöörleb; WINBOTi häälteade ütleb „Stuck“ (Kinni).	Veoratta roomikud on kinni jäänud.	Kontrollige, kas veoratta roomikutel on tolmu või prahti. Kui on, puhastage need vajalike tööriistadega. Seejärel käivitage WINBOT uuesti ja teostage automaatpuhastamine. Probleemi püsimisel võtke ühendust klienditeenindusega.
		Akna pinnal on madalad takistused.	WINBOT ei suuda tuvastada takistusi või raame, mille kõrgus ei ületa 1 mm. Sellisel juhul avage rakendus ja järgige WINBOTi välja aitamiseks rakenduses toodud juhiseid.
4	WINBOT jääb seisma või näitab ebanormaalset puhastusteekonda ja hääljuhis annab märku riistvaraveast.	Ümmarguse anduri signaal on ebanormaalne.	A. Kontrollige, kas sfäärilised andurid on takistatud või kaetud puhastuspadjaga; B. Kontrollige, kas sfäärilistel anduritel ei ole võõrkehi. Kui need on olemas, puhastage need kohe; C. Kontrollige, kas ümmargused andurid on kahjustatud. Kui on, võtke ühendust klienditeenindusega.
		Ventilaatori ebanormaalsus.	Kontrollige, kas ventilaatoril ei ole võõrkehi. Kui neid esineb, puhastage need kohe; kui probleem püsib, võtke ühendust klienditeenindusega.

5	WINBOT peatub pärast klaasi külge imemisele järgnevat pöörlemist ja kostub häälteade: „Do not place WINBOT near an edge“ (Ärge asetage WINBOTi ääre lähedale)	WINBOT on liiga lähedal klaasiservale või takistusele (nt käepidemele).	Kasutage rakendust ECOVACS HOME, et juhtida WINBOT umbes 10 cm võrra servast või takistusest kaugemale, seejärel alustage uuesti puhastamist. Teise võimalusena eemaldage WINBOT, käivitage see uuesti ja asetage see puhastamise alustamiseks umbes 10 cm kaugusele äärest või takistusest.
6	WINBOTi häälteade ütleb „Stuck“ (Kinni). Juhtrattad võivad pöörelda, kuid WINBOT ei saa liikuda.	Takistuse küljes kinni.	Pärast turvaluku haagi kinnitamist tõmmake toitejuhet ettevaatlikult käsitsi, kasutades samal ajal rakendust ECOVACS HOME, et juhtida WINBOT lõksu jäämise piirkonnast eemale. Probleemi püsimisel võtke ühendust klienditeenindusega.
7	WINBOT ei pihusta.	Veemahutis pole puhastuslahust.	Lisage õigeaegselt ECOVACS WINBOTi puhastuslahust.
		Rakenduses on automaatse pihustamise funktsioon välja lülitatud.	Avage rakendus ja lülitage automaatse pihustamise funktsioon sisse.
		WINBOT puhastab madala veetaseme juures.	1. Lülitage WINBOT välja, käivitage uuesti ja kinnitage uuesti. 2. Külastage probleemi lahendamiseks rakendust ja järgige automaatse piserdamisega seotud ettevaatusabinõusid. 3. Probleemi püsimisel võtke ühendust klienditeenindusega.
8	Häälteade annab teada puhastussektsioonist musta vee ülevoolamisest.	Puhastussektsiooni alumisse soonde on kogunenud vesi.	Pühkige puhastussektsiooni põhja kogunenud vesi ära, et vältida selle sattumist põrandale.

6. Ühendage WINBOT rakendusega

Lülitage sisse jaama toitelüliti ja telefoni Bluetooth. Andke rakendusele ECOVACS HOME luba pääseda ligi telefoni Bluetoothile. Puudutage rakenduses Bluetooth-sidumise režiimi sisenemiseks valikut ⊂⊃. Sidumise ajal võite koduse Wi-Fi-ga ühendamise vahele jätta; samas võimaldab aga ühendamine teil eemalt WINBOTi sõnumeid vastu võtta.

• Kui WINBOTil ei õnnestu rakendusega ühendust luua, proovige teised ühendatud Bluetooth-seadmed lahti ühendada ja veenduge, et WINBOT ei ole mõne muu telefoniga ühendatud; seejärel proovige uuesti.
• WINBOTi eemalt juhtides võib Bluetoothi ühendus katkeda, kui telefon asub seadmest liiga kaugel või kui seda kasutatakse läbi seinte. Kui ühendus on katkenud, proovige seda lühema vahemaa juures uuesti luua.
• WINBOTi kasutamiseks peate lubama rakendusele ECOVACS HOME juurdepääsuõigused asukoha, Bluetoothi ja telefoni salvestusruumi jaoks.

Nõudmised Wi-Fi-võrgule

• Veenduge, et nii teie WINBOT kui ka mobiiltelefon on ühendatud samasse 2,4 GHz ruuteri võrku.
• Koduse Wi-Fi-võrguga ühendamisel saate ruuteri seadeid kohandades konfigureerida DDoS-kaitsefunktsiooni.

Kuidas WINBOTit kustutada?

WINBOT toetab praegu ainult ühe kontoga sidumist. Teie WINBOT ei saa luua ühendust teise kontoga enne, kui see on esimesest lahti seotud. WINBOTi on võimalik kustutada rakenduses ECOVACS HOME. Lisaks saate roboti kustutada, kui puudute WINBOTi nime kõrval olevat kolmnurga ikooni.
Teise võimalusena saate teha rakenduses ECOVACS HOME tehaselähtestuse. Pärast tehaseseadete lähtestamist taastuvad nii teie WINBOTi kui ka selle jaama tehaseseadistused ja WINBOT kustutatakse teie kontolt.

7. Tehnilised andmed

Mudel	**WG858-07**
Nominaalne sisend	220–240 V~ 50–60 Hz 2,0 A
Jaama mõõtmed (mm)	344*226*430
WINBOTi mõõtmed (mm)	270*270*76
Välja lülitatud / ooterežiimi võimsus	Vähem kui 0,50 W
Sagedusribad	2400–2483,5 MHz

Aknapuhastusroboti maksimaalne EIRP on 16,721 dBm.
Märkus. Tehnilisi ja konstruktsioonilisi andmeid võidakse toote pideva parendamise käigus muuta.

Juurdepääs komplektsele kasutusjuhendile

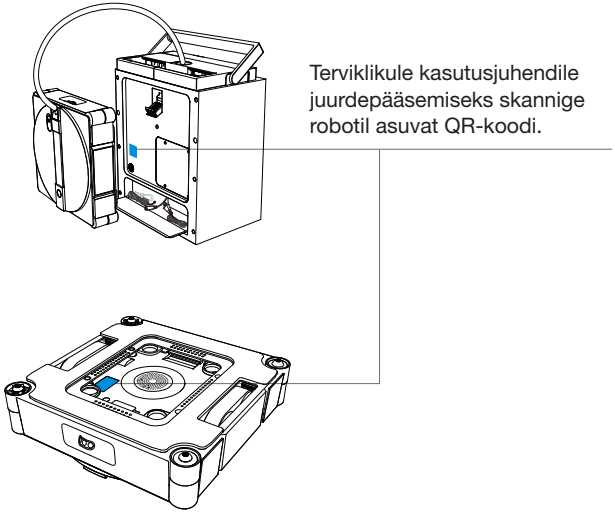

Ecovacs Home Service Robotics Co., Ltd.
No.518 Songwei Road, Wusongjiang Industry Park, Guoxiang Street,
Wuzhong District, Suzhou, Jiangsu, Hiina.