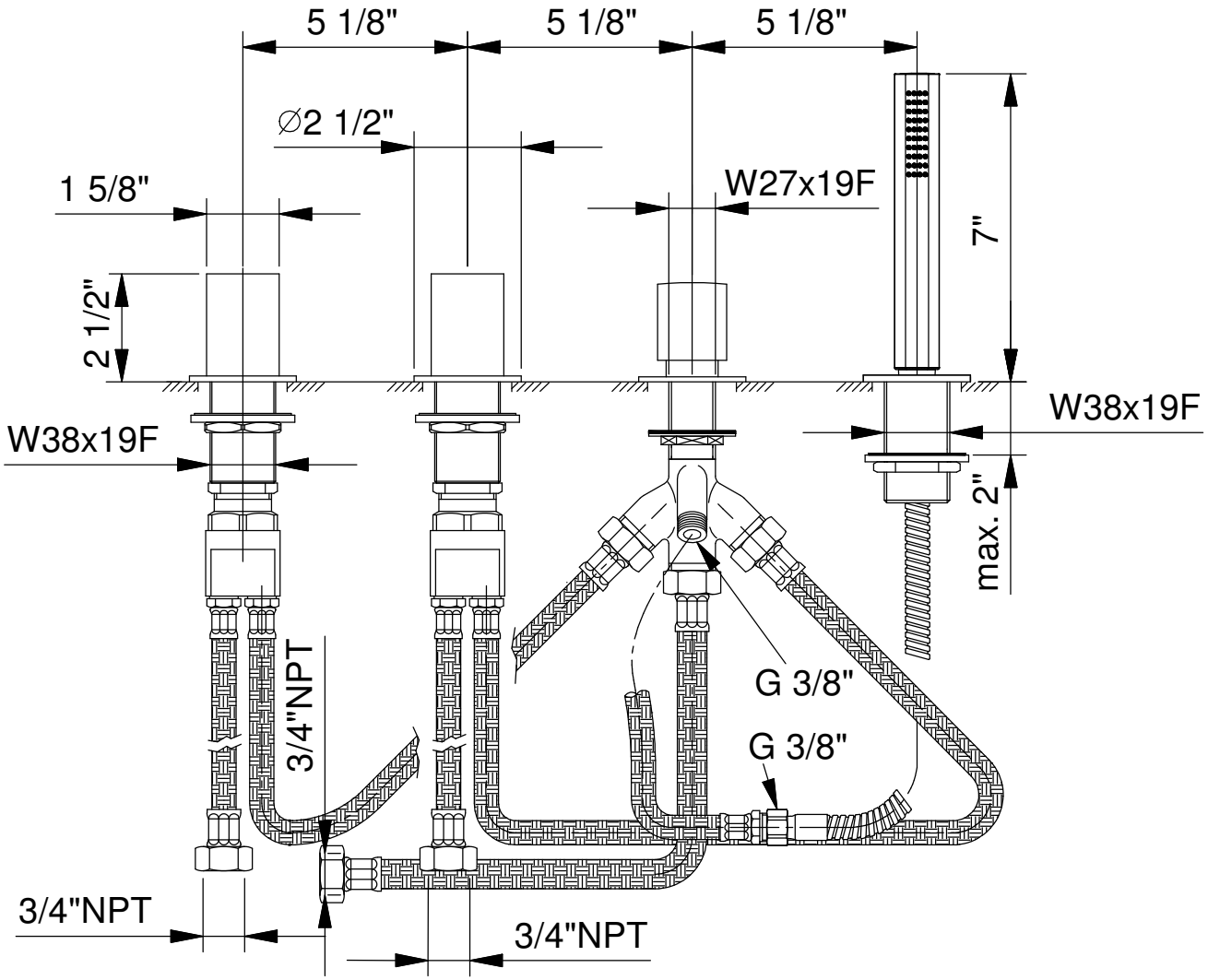

Art.: N467SU	Serie: VENEZIA	
FANTINI RUBINETTI	Desc.: EN- 4 HOLE ROMAN TUB SET	Data:
		Rev.: 0
		Disegnato:
		Approvato: ...

Questo disegno e' di proprieta' della FANTINI S.p.A. Pertanto non potra' essere utilizzato e/o comunicato a terzi, anche in forma parziale, senza preventiva autorizzazione.
This drawing is intellectual of FANTINI S.p.A. No use or disclosure, either fully or partially, to third parties is allowed whitout prior consent of the company.